1

sopra pneumatic.com®

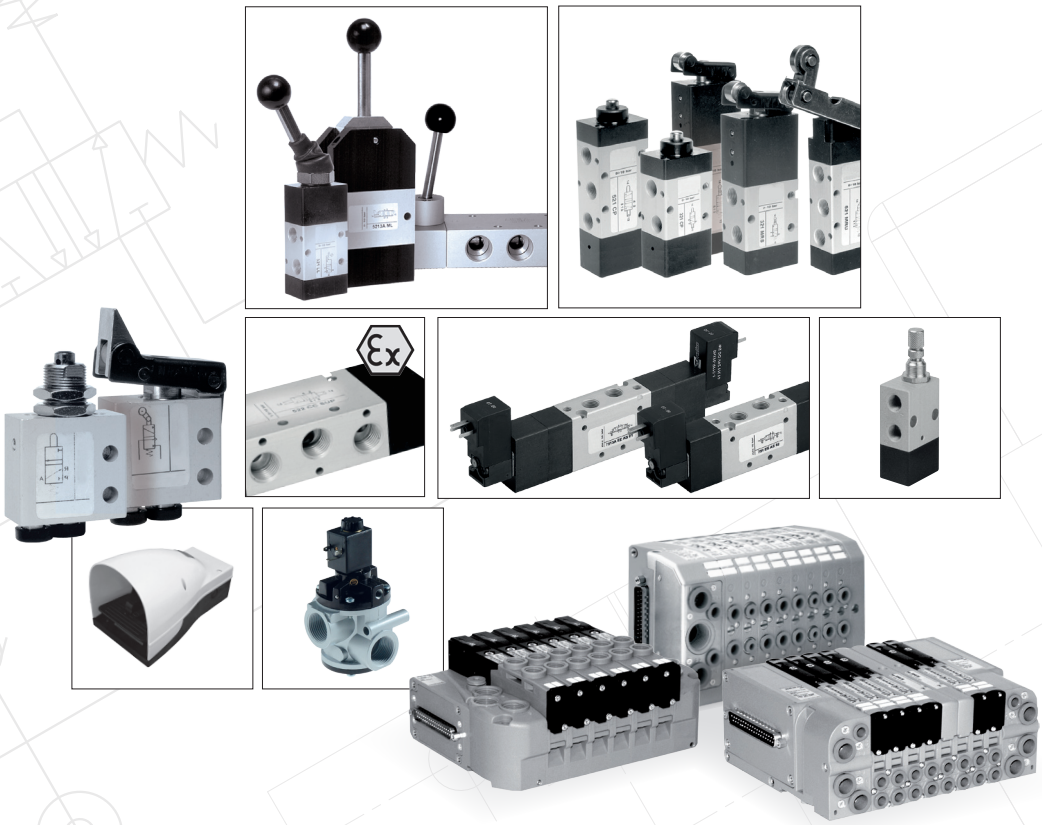

le guide des

composants pneumatiques

commande manuelle et mécanique

sopra pneumatic.com®

le guide des
composants pneumatiques

Un extrait de la gamme sopra-pneumatic
est présenté dans les pages qui suivent.
Il ne représente qu'une partie de notre production.
L'ensemble de nos produits est à découvrir dans nos différents catalogues
et sur notre site **www.sopra-pneumatic.com**

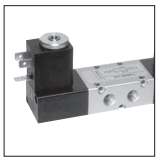

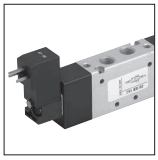
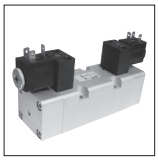

Informations techniques ***05***
Technical information

1 ***Microdistributeurs & distributeurs en montage panneau*** ***10***
Microvalves & valves

2 ***Distributeurs commande manuelle & mécanique*** ***34***
Manually & pneumatically actuated valves

3 ***Pédales commande pneumatique & électrique*** ***84***
Pedal valves

4 ***Gamme standard*** ***100***
Standard valves & solenoid

5 ***Électropilotes - bobines - connecteurs*** ***148***
Solenoid valves on manifold - coils - connectors

6 ***Gamme mini & VDMA* taille 01-02** ***168***
Mini & vdma valves size 01-02 - solenoid - manifold

7 **Norme ISO 5999/1 taille 1-2-3-4** ***208***
Iso 5599/1 size 1-2-3-4 - valves - solenoid - manifold

8 ***Gamme Namur*** ***232***
Namur valves - solenoid - manifold

9 ***Éléments logiques & distributeurs spéciaux*** ***252***
Logic elements

10 ***Gamme grands froids*** ***286***
Low temperature valves - solenoid - manifold

11 ***Ilots de distribution*** ***304***
Island valves

Débit d'un distributeur

Le débit d'un distributeur, c'est à dire la quantité de fluide qui la traverse pendant une période de temps donnée, s'exprime en **Nl/mn**. Le débit dépend par ailleurs de la chute de pression existant entre l'entrée et la sortie de celle-ci. Le **Δp** symbolise cette chute de pression et s'exprime en **bar**.
On observe que le débit du distributeur augmente en même temps que le Δp jusqu'à une valeur maximale qui correspond au fonctionnement en échappement libre ou « régime sonique ».
Pour définir le débit nominal d'un distributeur pneumatique, on mesure le débit traversant le distributeur en l'alimentant en air à 20°C à 6 bar avec un Δp de 1 bar.

Méthode de lecture

Dans le catalogue on trouvera le plus souvent le graphique ci-dessous.
pour connaître le débit d'un distributeur à 6 bar de pression d'entrée et un Δp de 1 bar, tracer une ligne verticale à partir de la graduation 5 bar jusqu'à couper la courbe dont l'origine se situe sur la graduation 6 bar. Reporter le point d'intersection obtenu sur la graduation verticale et lire la valeur de débit en Nl/mn.

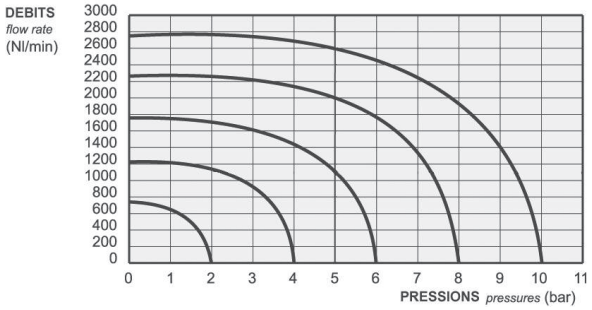

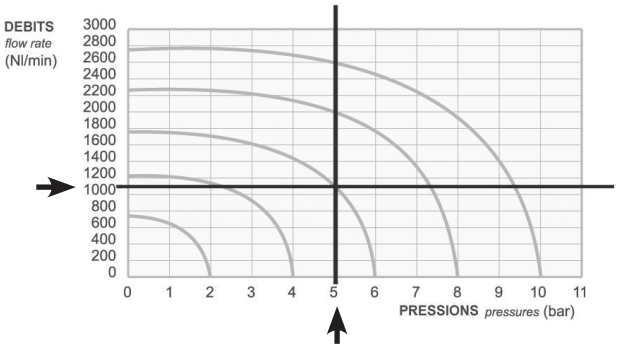

Autre méthode de lecture

Une autre méthode pour exprimer le débit d'un distributeur est d'utiliser le coefficient **Kv**, qui peut se calculer à partir de la valeur du débit nominal d'après la formule suivante :

$$K_V = \frac{Q_N}{1100}$$ dans laquelle Qn est exprimé en Nl/mn.

En Amérique du Nord on utilise plutôt le coefficient de débit **Cv** qui s'obtient à partir de la formule suivante : $C_V = \frac{Q_N}{984}$

Q_N [Nl/min]	K_v	C_v	Q_N [Nl/min]	K_v	C_v	Q_N [Nl/min]	K_v	C_v
100	0.091	0.102	600	0.545	0.610	1300	1.182	1.321
120	0.109	0.122	650	0.591	0.660	1400	1.273	1.422
150	0.136	0.152	700	0.636	0.711	1500	1.364	1.524
180	0.163	0.183	750	0.682	0.762	1600	1.454	1.626
200	0.182	0.203	800	0.727	0.813	1700	1.545	1.727
250	0.227	0.254	850	0.773	0.864	1800	1.636	1.829
300	0.273	0.305	900	0.818	0.915	1900	1.727	1.931
350	0.318	0.356	950	0.864	0.965	2000	1.818	2.032
400	0.364	0.406	1000	0.909	1.016	2500	2.278	2.541
450	0.409	0.457	1100	1.000	1.118	3000	2.727	3.048
550	0.500	0.559	1200	1.091	1.219	4000	3.636	4.065

DIRECTIVE 94/9/CE - ATEX

La Directive Européenne 94/9/CE concerne tous les dispositifs utilisés dans des zones potentiellement explosives. Des explosions peuvent se produire lorsque des combustibles sous forme de gaz, liquides ou poussières sont produits, stockés ou transportés et peuvent, sous certaines conditions, se combiner avec l'air pour former un mélange explosif. Dans ces atmosphères, une petite étincelle suffit souvent à déclencher une explosion. Cela peut se produire, par exemple, dans les usines chimiques, raffineries, installations de citernes, usines de peinture et les autres lieux où la poussière formée par des pulvérulents est traitée ou transportée (minoteries, usines d'aliments pour animaux, cimenteries). L'utilisateur doit évaluer ses installations, identifier les dangers et les risques (dans le cadre d'un document de protection contre les explosions) et définir les mesures de protection appropriées.

La directive distingue deux grands groupes de catégories d'utilisation : le groupe I, pour une utilisation sous la surface de la terre (mines), et le groupe II, pour une utilisation en surface. Nous répondons uniquement au Groupe II.

Le Groupe II est divisé en trois catégories.

Catégorie 1
Les équipements de cette catégorie peuvent être utilisés dans des environnements en atmosphère explosive permanente, atmosphère due à des gaz ou des poussières.
Les équipements de cette catégorie assurent un très haut niveau de sécurité, même dans les rares cas de dysfonctionnement des équipements. Leur système de protection contre les explosions doit veiller à ce que :
• en cas de défaillance d'un moyen de protection, un autre moyen au moins, assure le niveau de protection requis
ou :
• dans le cas de deux défauts survenant de façon indépendante, le niveau de sécurité reste assuré.

Catégorie 2
Les équipements de cette catégorie peuvent être utilisés dans des environnements où il est probable que l'atmosphère explosive sera présente durant le cours normal du fonctionnement des équipements. Cette atmosphère est due à des gaz ou des poussières. Les équipements de cette catégorie doivent assurer le niveau de sécurité même en cas de fréquents incidents ou dysfonctionnements.

Catégorie 3
Les équipements de cette catégorie peuvent être utilisés dans des environnements où il est peu probable que l'atmosphère explosive soit présente durant le cours normal du fonctionnement des équipements. Cette atmosphère est due à des gaz ou des poussières. Les équipements de cette catégorie doivent assurer le niveau de sécurité pendant le fonctionnement normal.

Les environnements explosifs sont divisés en six zones différentes selon le type de matières dangereuses et d'atmosphères explosives.

DIRECTIVE 94/9/EC - ATEX

The European Directive 94/9/EC concerns all devices used in potentially explosive zones. Explosions can occur where combustible gases, vapours, liquids or dusts are produced, stored or transported and can under certain conditions combine with air to form an explosive mixture. In such potentially explosive atmospheres a small spark is often enough to trigger an explosion. Potentially explosive atmospheres occur for example in chemical plants, refineries, tank installations, paint factories and other places where dust-forming bulk goods are processed or transported, for example in flour mills, animal feed factories and cement works. The user must assess his plant, identify dangers, evaluate its risks (within the frameworks of an explosion protection document) and define appropriate protective measures.

The directive identifies two large groups of product categories : group I, for use in mining installation, and group II, for use on the earth surface. We don't consider the group I, because our products cannot be used in mining systems.

***Group II** is divided into three categories.*

Category 1
The equipments in this category can be used in environments where always, often or for long periods an explosive atmosphere is present and is due to gases, vapours or mixtures of air and dusts.
The equipments in this category ensure a very high level of safety even in the event of rare equipment malfunctions. Their explosion protection system must ensure that :
• in the event of failure of one protection mean, at least another independent mean provides the required level of protection
or :
• in the event of two faults, independently occurring, the required safety level is still ensured.

Category 2
The equipments in this category can be used in environments where it is probable that an explosive atmosphere is present during the normal functionality of the equipments and this atmosphere is due to gases, vapours or mixtures of air and dusts.
The equipments in this category must ensure the required safety level even in the event of frequently occurring incidents or equipment malfunctions which normally have to be expected.

Category 3
The equipments in this category can be used in environments where it is seldom or not probable that an explosive atmosphere is present during the normal functionality of the equipments and this atmosphere ispresent during the normal functionality of the equipments and this atmosphere is due to gases, vapours or mixtures of air and dusts. The equipments in this category must ensure the safety level during normal operation.

*Explosive environments are divided into **six different zones** according to the type of dangerous material and explosive atmosphere.*

DIRECTIVE 94/9/CE - ATEX

Zone 0 (G)
Zone dans laquelle une atmosphère explosive, due à des gaz inflammables, des vapeurs ou des brouillards, est présente en permanence, souvent ou pendant de longues périodes.

Zone 20 (GD)
Zone dans laquelle une atmosphère explosive, due à un nuage de poussière ou des particules de poussières inflammables, est présente en permanence, souvent ou pendant de longues périodes.

Zone 1 (G)
Zone dans laquelle il est probable, qu'au cours de l'activité normale, il se produise une atmosphère explosive, due à des gaz inflammables, des vapeurs ou des brouillards.

Zone 21 (GD)
Zone dans laquelle il est probable, qu'au cours de l'activité normale, il se produise une atmosphère explosive due à un nuage de poussière ou des particules de poussières inflammables.

Zone 2 (G)
Zone où il est peu ou pas probable, qu'au cours de l'activité normale, il se produise une atmosphère explosive, due à des gaz inflammables, des vapeurs ou des brouillards.

Zone 22 (GD)
Zone où il est peu ou pas probable, qu'au cours de l'activité normale, il se produise une atmosphère explosive due à un nuage de poussière ou des particules de poussières inflammables.

G : Gaz D : Dust (Poussière)

Les produits suivants ne sont pas intrinsèquement des sources d'inflammation et, par conséquent, ils ne relèvent pas de la directive ATEX 94/9/CE.
Ils peuvent être utilisés dans des environnements classés comme zone 1, 21, 2, 22 : éléments logiques OU - ET, clapets anti-retour, régulateurs de débit, des gaz d'échappement de réglementation, générateurs de vide, de collecteurs, de raccords et tubes.

L'identification des risques et l'évaluation de la probabilité qu'une atmosphère explosive se produise, sont de la responsabilité de l'utilisateur seul, qui décide où et comment le produit peut et doit être installé.

ZONE	**0**(G)	**20**(GD)	**1**(G)	**21**(GD)	**2**(G)	**22**(GD)
Atmosphère explosive *Explosive atmosphere*	**Souvent ou pendant de longues périodes** *Costantly, frequently or for long periods*		**Probable** *Probable*		**Rarement** *Seldom, not probable*	
Catégorie *Category*	1		2		3	

DIRECTIVE 94/9/EC - ATEX

Zone 0 (G)
Area where an explosive atmosphere occurs as a mixture of air and flammable gases, vapours or mists, always, often or for long periods.

Zone 20 (GD)
Area where an explosive atmosphere occurs as a dust cloud or dust layer consisting of air and flammable dust particles, always, often or for long periods.

Zone 1 (G)
Area where it is probable, during the normal activity, that an explosive atmosphere occurs as a mixture of air and flammable gases, vapours or mists.

Zone 21 (GD)
Area where it is probable, during the normal activity, that an explosive atmosphere occurs as a dust cloud or dust layer consisting of air and flammable dust particles, vapours or mists.

Zone 2 (G)
Area where it is seldom or not probable, during the normal activity, that an explosive atmosphere occurs as a mixture of air and flammable gases, vapours or mists.

Zone 22 (GD)
Area where it is seldom or not probable, during the normal activity, that an explosive atmosphere occurs as a dust cloud or dust layer consisting of air and flammable dust particles, vapours or mists.

The following products have no intrinsic sources of ignition and therefore do not fall under the ATEX 94/9/EC directive.
They can be used in environments classified as zone 1, 21, 2, 22 : logic elements OR - AND, non-return valves, flow regulators, exhaust regulators, vacuum generators, collectors, fittings and tube.

The risk identification and evaluation of the probability that an explosive atmosphere occurs is responsibility of the user only, who decides where and how the product can be installed.

Classe de température *Temperature class*	Max. température de surface *Max. surface temperature*
T1	450°C
T2	300°C
T3	200°C
T4	135°C
T5	100°C
T6	85°C

1

Microdistributeurs - Distributeurs montage panneau

Microdistributeurs ***10***
Microvalves

Distributeurs montage panneau ***26***
Manually actuated valves for panel mounting

Boutons de commande pour montage panneau ***30***
Actuators for panel mounting

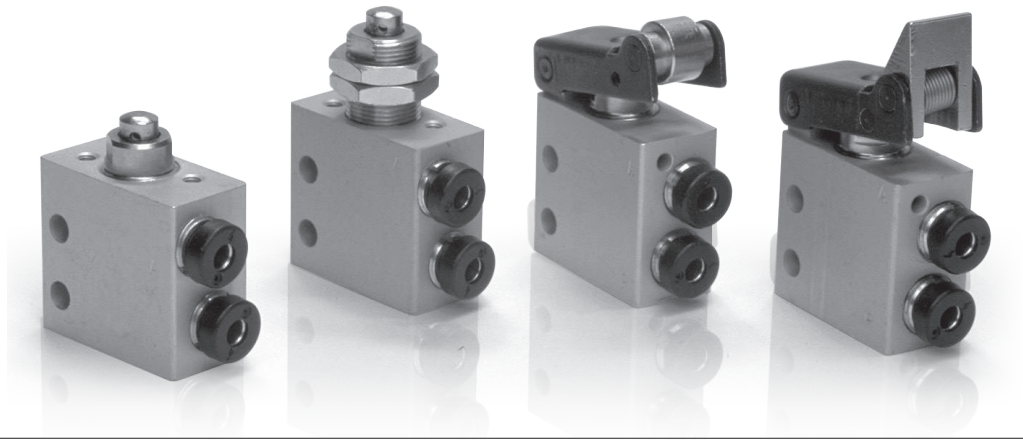

INFORMATIONS GÉNÉRALES *GENERAL INFORMATION*

- Microdistributeurs à poussoir NF et NO
  NC and NO poppet microvalves
- Installation dans toutes les positions
  Installation in any position
- Raccordement M5 ou raccords instantanés pour tube Ø4
  M5 threaded ports or push-in fittings for Ø4 tube
- Faible effort d'actionnement
  Low actuating force
- Version avec adaptateur (perçage Ø22) pour montage en panneau
  Version with adaptor for panel mounting (with Ø22 hole)
- Boutons de commande page 30-31
  Actuator adaptor p 30-31
- Versions spéciales sur demande
  Special versions on request

Matériaux
Corps : Aluminium anodisé
Ressort : INOX
Joints : NBR
Parties internes : Laiton OT58

Materials
Body : Aluminium 11S
Spring : Stainless steel
Seals : NBR
Internal parts : Brass OT58

Diamètre nominal *Nominal orifice*	2.5 mm
Débit nominal à 6 bar *Nominal flow rate at 6 bar*	100 Nl/min
Température de travail *Temperature range*	max +60°C
Pression de travail *Working pressure*	2 ... 10 bar *0.2 ... 1 MPa*
Force *Actuating force*	6 N
Fluide *Fluid*	air filtré 50µ avec ou sans lubrification *50µ filtered lubricated or non lubricated air*

304 MA

Microdistributeur 3/2 NF à poussoir
raccords instantanés pour tube Ø4
(raccordement arrière)
3/2 NC push-in fittings for Ø4 tube
(ports on the bottom)
tappet

Version Atex 2GD T6 : 304MA.ATEX

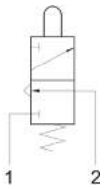

314 MA

Microdistributeur 3/2 NO à poussoir
raccords instantanés pour tube Ø4
(raccordement arrière)
3/2 NO push-in fittings for Ø4 tube
(ports on the bottom)
tappet

Version Atex 2GD T6 : 314MA.ATEX

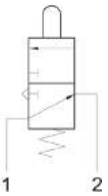

204 MA

Microdistributeur 2/2 NF à poussoir
raccords instantanés pour tube Ø4
(raccordement arrière)
2/2 NC push-in fittings for Ø4 tube
(ports on the bottom)
tappet

Version Atex 2GD T6 : 204MA.ATEX

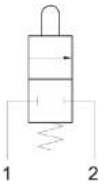

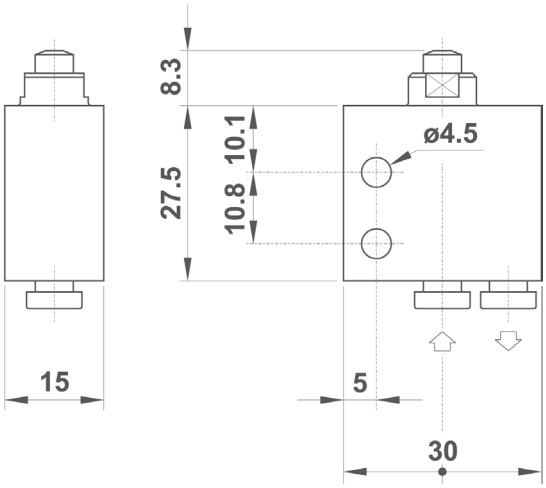

304 MB

Microdistributeur 3/2 NF montage en panneau
pour boutons de commande
raccords instantanés pour tube Ø4
(raccordement arrière)
3/2 NC push-in fittings for Ø4 tube
(ports on the bottom) - actuator adaptor for panel mounting

Version Atex 2GD T6 : 304MB.ATEX

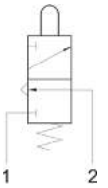

314 MB

Microdistributeur 3/2 NO montage en panneau
pour boutons de commande
raccords instantanés pour tube Ø4
(raccordement arrière)
3/2 NO push-in fittings for Ø4 tube
(ports on the bottom) - actuator adaptor for panel mounting

Version Atex 2GD T6 : 314MB.ATEX

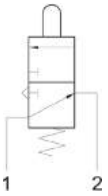

204 MB

Microdistributeur 2/2 NF montage en panneau
pour boutons de commande
raccords instantanés pour tube Ø4
(raccordement arrière)
2/2 NC push-in fittings for Ø4 tube
(ports on the bottom)
actuator adaptor for panel mounting

Version Atex 2GD T6 : 204MB.ATEX

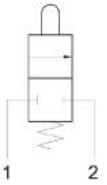

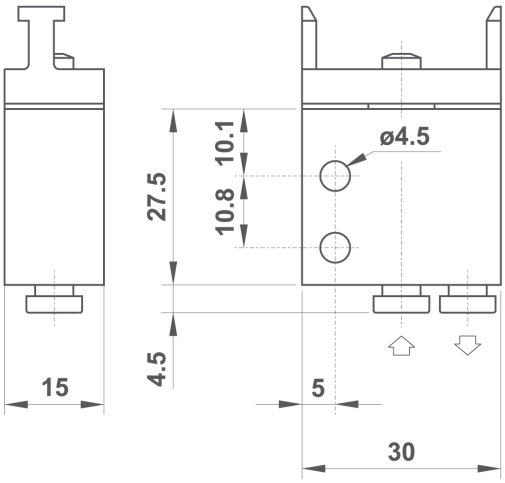

Les informations sont données à titre indicatif et sous réserve de modifications éventuelles. Photos non contractuelles.

1

304 MR

Microdistributeur 3/2 NF à galet
raccords instantanés pour tube Ø4
(raccordement arrière)
3/2 NC push-in fittings for Ø4 tube
(ports on the bottom) roller lever

Version Atex 2GD T6 : 304MR.ATEX

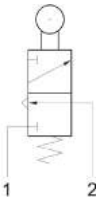

314 MR

Microdistributeur 3/2 NO à galet
raccords instantanés pour tube Ø4
(raccordement arrière)
3/2 NO push-in fittings for Ø4 tube
(ports on the bottom) roller lever

Version Atex 2GD T6 : 314MR.ATEX

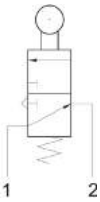

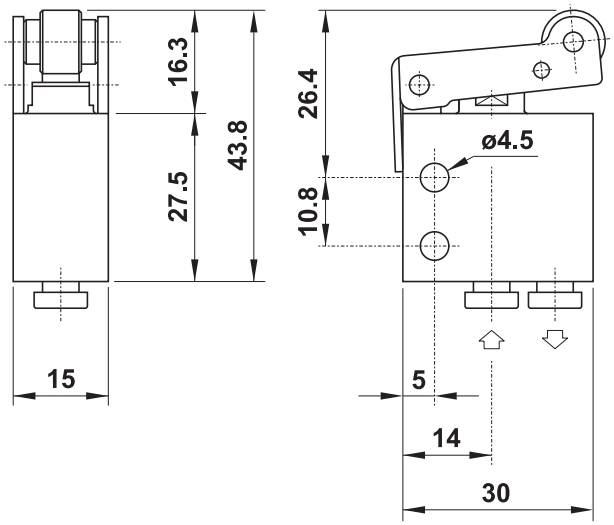

204 MR

Microdistributeur 2/2 NF à galet
raccords instantanés pour tube Ø4
(raccordement arrière)
2/2 NC push-in fittings for Ø4 tube
(ports on the bottom) roller lever

Version Atex 2GD T6 : 204MR.ATEX

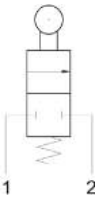

304 MS

Microdistributeur 3/2 NF à galet unidirectionnel
raccords instantanés pour tube Ø4
(raccordement arrière)
3/2 NC push-in fittings for Ø4 tube
(ports on the bottom) uni-directional lever

Version Atex 2GD T6 : 304MS.ATEX

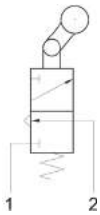

314 MS

Microdistributeur 3/2 NO à galet unidirectionnel
raccords instantanés pour tube Ø4
(raccordement arrière)
3/2 NO push-in fittings for Ø4 tube
(ports on the bottom) uni-directional lever

Version Atex 2GD T6 : 314MS.ATEX

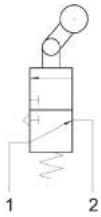

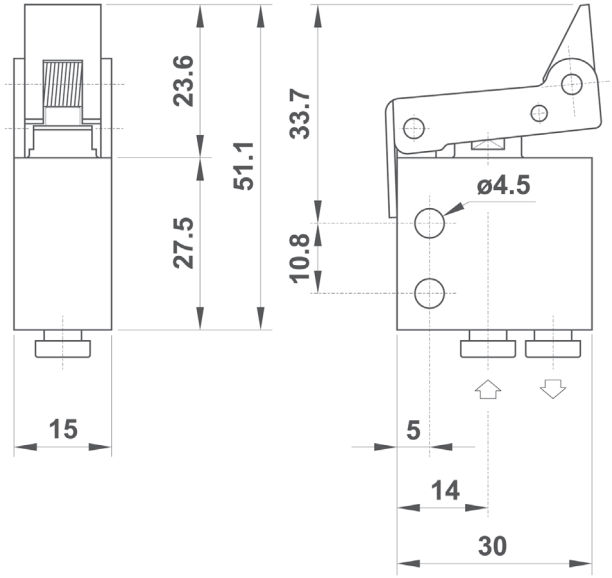

204 MS

Microdistributeur 2/2 NF à galet unidirectionnel
raccords instantanés pour tube Ø4
(raccordement arrière)
2/2 NC push-in fittings for Ø4 tube
(ports on the bottom) uni-directional lever

Version Atex 2GD T6 : 204MS.ATEX

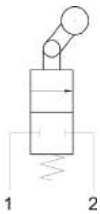

sopra pneumatic.com

Les informations sont données à titre indicatif et sous réserve de modifications éventuelles. Photos non contractuelles.

304 MV

Microdistributeur 3/2 NF à poussoir
(traversée de cloison)
raccords instantané pour tube Ø4
(raccordement arrière)
3/2 NC push-in fittings for Ø4 tube
Version Atex 2GD T6 : 304MV.ATEX

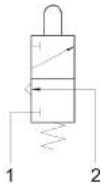

314 MV

Microdistributeur 3/2 NO à poussoir
(traversée de cloison)
raccords instantanés pour tube Ø4
(raccordement arrière)
3/2 NO push-in fittings for Ø4 tube
Version Atex 2GD T6 : 314MV.ATEX

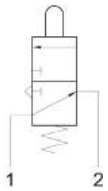

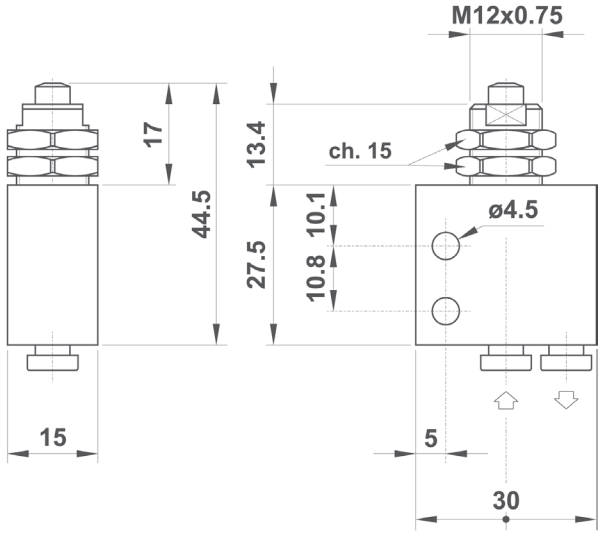

204 MV

Microdistributeur 2/2 NF à poussoir
(traversée de cloison)
raccords instantanés pour tube Ø
(raccordement arrière)
2/2 NC push-in fittings for Ø4 tube
Version Atex 2GD T6 : 204MV.ATEX

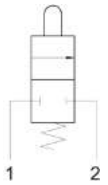

304 MA UL

Microdistributeur 3/2 NF à poussoir
raccords instantanés pour tube Ø4
(raccordement latéral)
3/2 NC push-in fittings for Ø4 tube
(ports on the side) tappet
Version Atex 2GD T6 : 304MAUL.ATEX

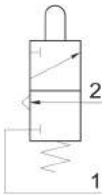

314 MA UL

Microdistributeur 3/2 NO à poussoir
raccords instantanés pour tube Ø4
(raccordement latéral)
3/2 NO push-in fittings for Ø4 tube
(ports on the side) tappet
Version Atex 2GD T6 : 314MAUL.ATEX

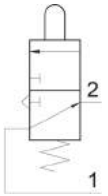

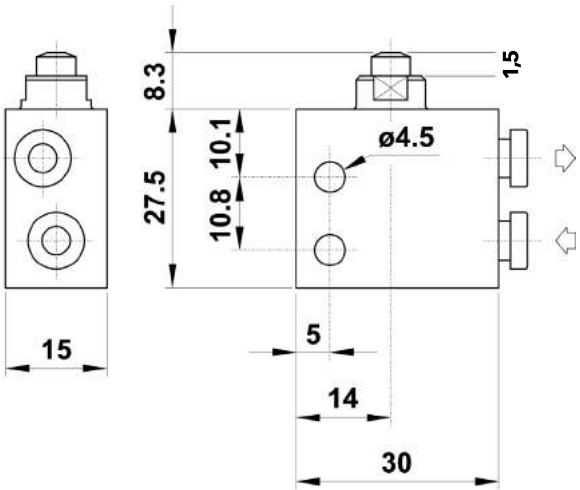

204 MA UL

Microdistributeur 2/2 NF à poussoir
raccords instantanés pour tube Ø4
(raccordement latéral)
2/2 NC push-in fittings for Ø4 tube
(ports on the side) tappet
Version Atex 2GD T6 : 204MAUL.ATEX

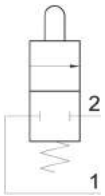

Les informations sont données à titre indicatif et sous réserve de modifications éventuelles. Photos non contractuelles.

1

304 MB UL

Microdistributeur 3/2 NF montage en panneau
pour bouton de commande
raccords instantanés pour tube Ø4
(raccordement latéral)
3/2 NC push-in fittings for Ø4 tube

Version Atex 2GD T6 : 304MBUL.ATEX

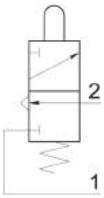

314 MB UL

Microdistributeur 3/2 NO montage en panneau
pour bouton de commande
raccords instantanés pour tube Ø4
(raccordement latéral)
3/2 NO push-in fittings for Ø4 tube

Version Atex 2GD T6 : 314MBUL.ATEX

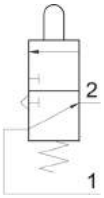

204 MB UL

Microdistributeur 2/2 NF montage en panneau
pour bouton de commande
raccords instantanés pour tube Ø4
(raccordement latéral)
2/2 NC push-in fittings for Ø4 tube

Version Atex 2GD T6 : 204MBUL.ATEX

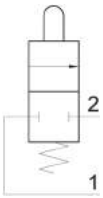

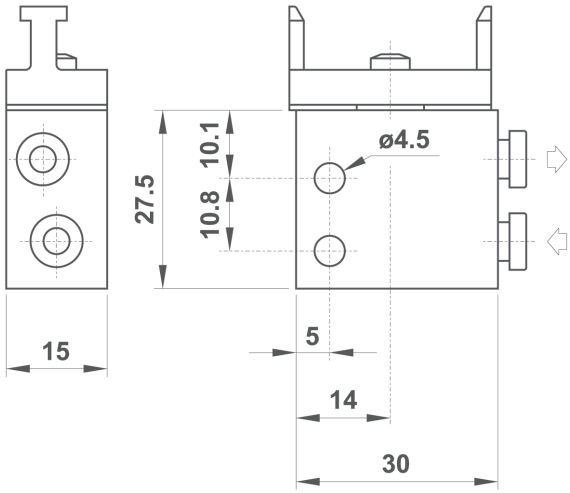

304 MR UL

Microdistributeur 3/2 NF à galet
raccords instantanés pour tube Ø4
(raccordement latéral)
3/2 NC push-in fittings for Ø4 tube

Version Atex 2GD T6 : 304MRUL.ATEX

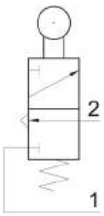

314 MR UL

Microdistributeur 3/2 NO à galet
raccords instantanés pour tube Ø4
(raccordement latéral)
3/2 NO push-in fittings for Ø4 tube

Version Atex 2GD T6 : 314MRUL.ATEX

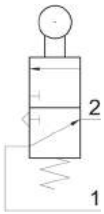

204 MR UL

Microdistributeur 2/2 NF à galet
raccords instantanés pour tube Ø4
(raccordement latéral)
2/2 NC push-in fittings for Ø4 tube

Version Atex 2GD T6 : 204MRUL.ATEX

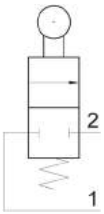

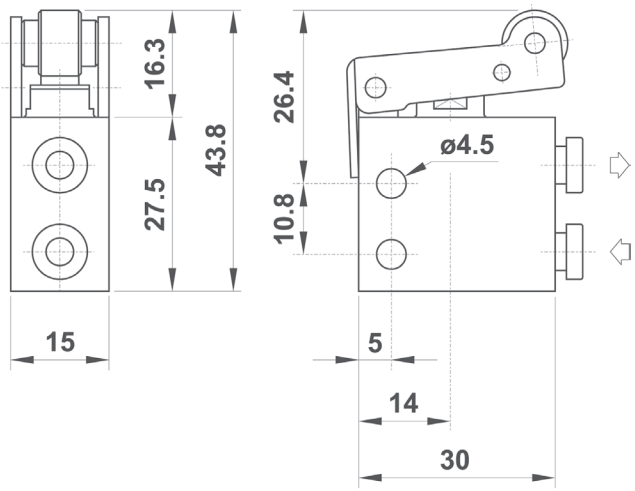

sopra pneumatic.com
Les informations sont données à titre indicatif et sous réserve de modifications éventuelles. Photos non contractuelles.

304 MS UL

Microdistributeur 3/2 NF à galet unidirectionnel
raccords instantanés pour tube Ø4
(raccordement latéral)
3/2 NC push-in fittings for Ø4 tube

Version Atex 2GD T6 : 304MSUL.ATEX

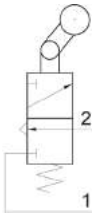

314 MS UL

Microdistributeur 3/2 NO à galet unidirectionnel
raccords instantanés pour tube Ø4
(raccordement latéral)
3/2 NO push-in fittings for Ø4 tube

Version Atex 2GD T6 : 314MSUL.ATEX

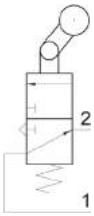

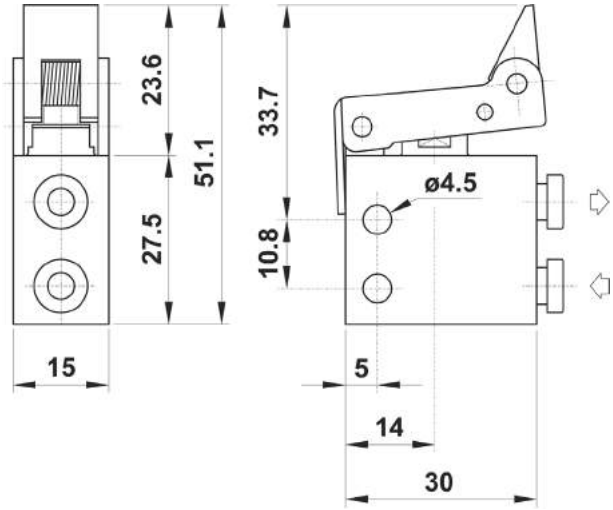

204 MS UL

Microdistributeur 2/2 NF à galet unidirectionnel
raccords instantanés pour tube Ø4
(raccordement latéral)
2/2 NC push-in fittings for Ø4 tube

Version Atex 2GD T6 : 204MSUL.ATEX

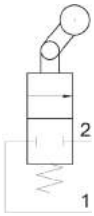

304 MV UL

Microdistributeur 3/2 NF à poussoir
(traversée de cloison)
raccords instantanés pour tube Ø4
(raccordement latéral)
3/2 NC push-in fittings for Ø4 tube

Version Atex 2GD T6 : 304MVUL.ATEX

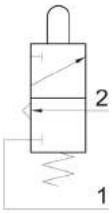

314 MV UL

Microdistributeur 3/2 NO à poussoir
(traversée de cloison)
raccords instantanés pour tube Ø4
(raccordement latéral)
3/2 NO push-in fittings for Ø4 tube

Version Atex 2GD T6 : 314MVUL.ATEX

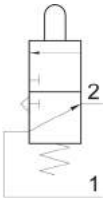

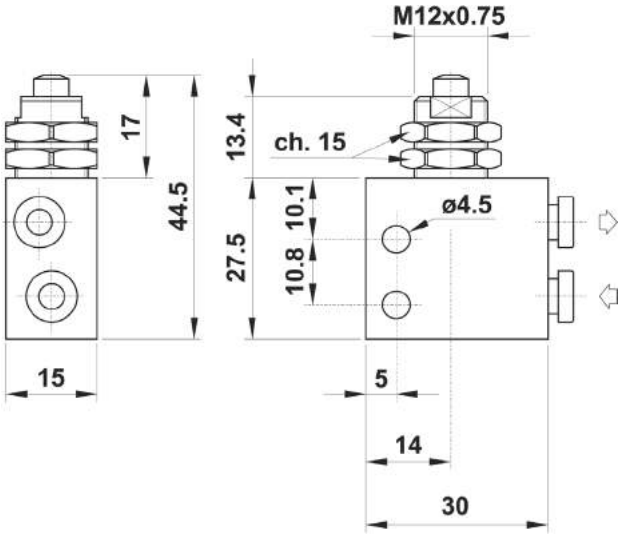

204 MV UL

Microdistributeur 2/2 NF à poussoir
(traversée de cloison)
raccords instantanés pour tube Ø4
(raccordement latéral)
2/2 NC push-in fittings for Ø4 tube

Version Atex 2GD T6 : 204MVUL.ATEX

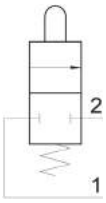

Les informations sont données à titre indicatif et sous réserve de modifications éventuelles. Photos non contractuelles.

1

305 MA

Microdistributeur 3/2 NF à poussoir
raccordement M5 (raccordement arrière)
3/2 NC M5 threaded ports (on the bottom)
tappet

Version Atex 2GD T6 : 305MA.ATEX

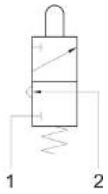

315 MA

Microdistributeur 3/2 NO à poussoir
raccordement M5 (raccordement arrière)
3/2 NO M5 threaded ports (on the bottom)
tappet

Version Atex 2GD T6 : 315MA.ATEX

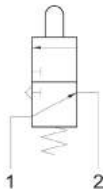

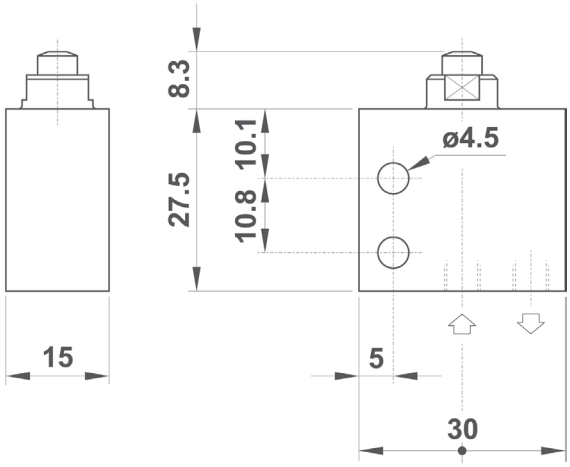

205 MA

Microdistributeur 2/2 NF à poussoir
raccordement M5 (raccordement arrière)
2/2 NC M5 threaded ports (on the bottom)
tappet

Version Atex 2GD T6 : 205MA.ATEX

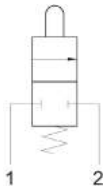

305 MB

Microdistributeur 3/2 NF montage en panneau
pour boutons de commande
raccordement M5 (raccordement arrière)
3/2 NC M5 threaded ports (on the bottom)
actuator adaptor for panel mounting

Version Atex 2GD T6 : 305MB.ATEX

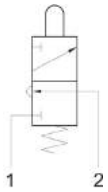

315 MB

Microdistributeur 3/2 NO montage en panneau
pour boutons de commande
raccordement M5 (raccordement arrière)
3/2 NO M5 threaded ports (on the bottom)
actuator adaptor for panel mounting

Version Atex 2GD T6 : 315MB.ATEX

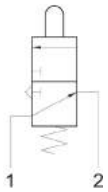

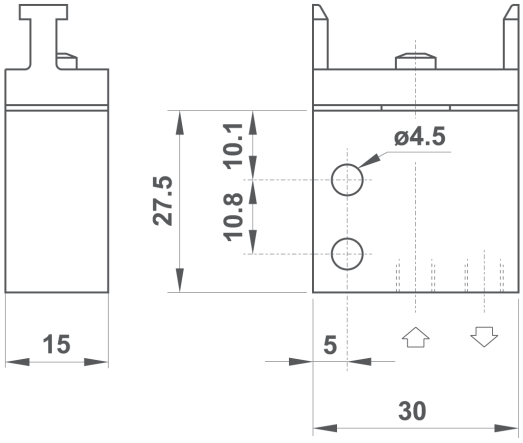

205 MB

Microdistributeur 2/2 NF montage en panneau
pour boutons de commande
raccordement M5 (raccordement arrière)
2/2 NC M5 threaded ports (on the bottom)
actuator adaptor for panel mounting

Version Atex 2GD T6 : 205MB.ATEX

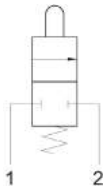

sopra pneumatic.com
Les informations sont données à titre indicatif et sous réserve de modifications éventuelles. Photos non contractuelles.

305 MR

Microdistributeur 3/2 NF à galet
raccordement M5 (raccordement arrière)
3/2 NC M5 threaded ports (on the bottom)
roller lever
Version Atex 2GD T6 : 305MR.ATEX

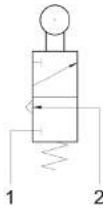

315 MR

Microdistributeur 3/2 NO à galet
raccordement M5 (raccordement arrière)
3/2 NO M5 threaded ports (on the bottom)
roller lever
Version Atex 2GD T6 : 315MR.ATEX

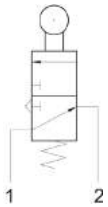

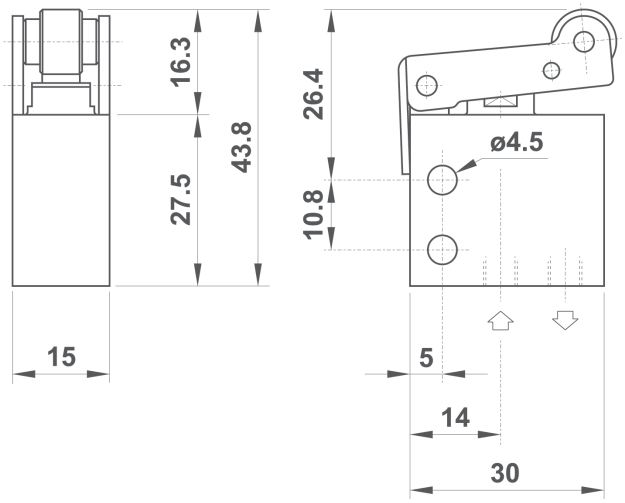

205 MR

Microdistributeur 2/2 NF à galet
raccordement M5 (raccordement arrière)
2/2 NC M5 threaded ports (on the bottom)
roller lever
Version Atex 2GD T6 : 205MR.ATEX

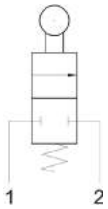

305 MS

Microdistributeur 3/2 NF à galet unidirectionnel
raccordement M5 (raccordement arrière)
3/2 NC M5 threaded ports (on the bottom)
uni-directional lever
Version Atex 2GD T6 : 305MS.ATEX

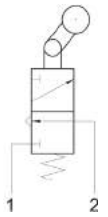

315 MS

Microdistributeur 3/2 NO à galet unidirectionnel
raccordement M5 (raccordement arrière)
3/2 NO M5 threaded ports (on the bottom)
uni-directional lever
Version Atex 2GD T6 : 315MS.ATEX

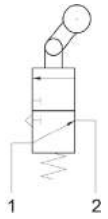

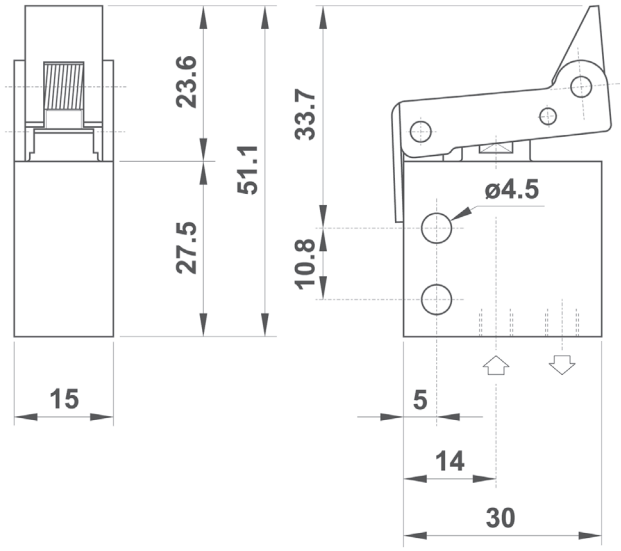

205 MS

Microdistributeur 2/2 NF à galet unidirectionnel
raccordement M5 (raccordement arrière)
2/2 NC M5 threaded ports (on the bottom)
uni-directional lever
Version Atex 2GD T6 : 205MS.ATEX

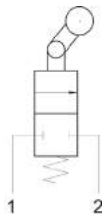

Les informations sont données à titre indicatif et sous réserve de modifications éventuelles. Photos non contractuelles.

1

305 MV

Microdistributeur 3/2 NF à poussoir
(traversée de cloison)
raccordement M5 (raccordement arrière)
3/2 NC M5 threaded ports (on the bottom)
panel mount tappet

Version Atex 2GD T6 : 305MV.ATEX

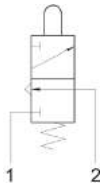

315 MV

Microdistributeur 3/2 NO à poussoir
(traversée de cloison)
raccordement M5 (raccordement arrière)
3/2 NO M5 threaded ports (on the bottom)
panel mount tappet

Version Atex 2GD T6 : 315MV.ATEX

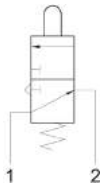

205 MV

Microdistributeur 2/2 NF à poussoir
(traversée de cloison)
raccordement M5 (raccordement arrière)
2/2 NC M5 threaded ports (on the bottom)
panel mount tappet

Version Atex 2GD T6 : 205MV.ATEX

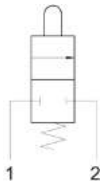

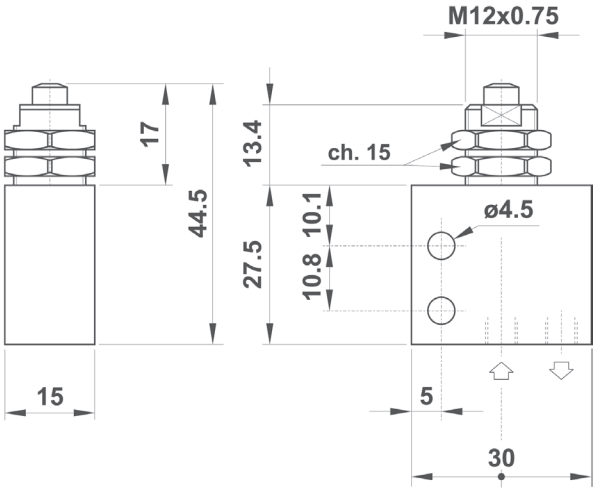

305 MA UL

Microdistributeur 3/2 NF à poussoir
raccordement M5 (raccordement latéral)
3/2 NC M5 threaded ports (on the side)
tappet

Version Atex 2GD T6 : 305MAUL.ATEX

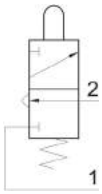

315 MA UL

Microdistributeur 3/2 NO à poussoir
raccordement M5 (raccordement latéral)
3/2 NO M5 threaded ports (on the side)
tappet

Version Atex 2GD T6 : 315MAUL.ATEX

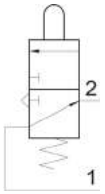

205 MA UL

Microdistributeur 2/2 NF à poussoir
raccordement M5 (raccordement latéral)
2/2 NC M5 threaded ports (on the side)
tappet

Version Atex 2GD T6 : 205MAUL.ATEX

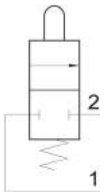

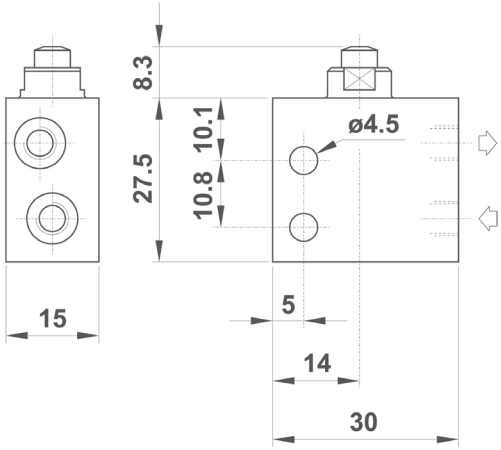

sopra pneumatic.com
Les informations sont données à titre indicatif et sous réserve de modifications éventuelles. Photos non contractuelles.

305 MB UL

Microdistributeur 3/2 NF montage en panneau
pour boutons de commande
raccordement M5 (raccordement latéral)
3/2 NC M5 threaded ports (on the side)
actuator adaptor for panel mounting

Version Atex 2GD T6 : 305MBUL.ATEX

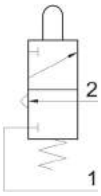

315 MB UL

Microdistributeur 3/2 NO montage en panneau
pour boutons de commande
raccordement M5 (raccordement latéral)
3/2 NO M5 threaded ports (on the side)
actuator adaptor for panel mounting

Version Atex 2GD T6 : 315MBUL.ATEX

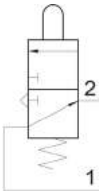

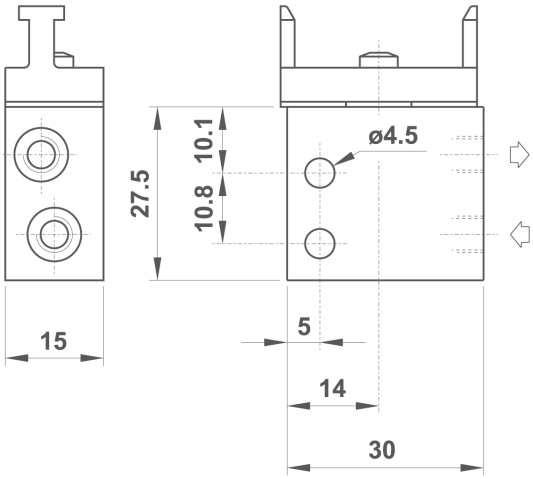

205 MB UL

Microdistributeur 2/2 NF montage en panneaux
pour boutons de commande
raccordement M5 (raccordement latéral)
2/2 NC M5 threaded ports (on the side)
actuator adaptor for panel mounting

Version Atex 2GD T6 : 205MBUL.ATEX

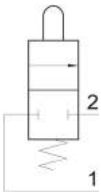

305 MR UL

Microdistributeur 3/2 NF à galet
raccordement M5 (raccordement latéral)
3/2 NC M5 threaded ports (on the side)
roller lever

Version Atex 2GD T6 : 305MRUL.ATEX

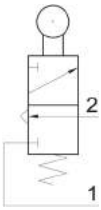

315 MR UL

Microdistributeur 3/2 NO à galet
raccordement M5 (raccordement latéral)
3/2 NO M5 threaded ports (on the side)
roller lever

Version Atex 2GD T6 : 315MRUL.ATEX

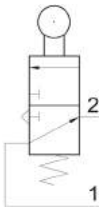

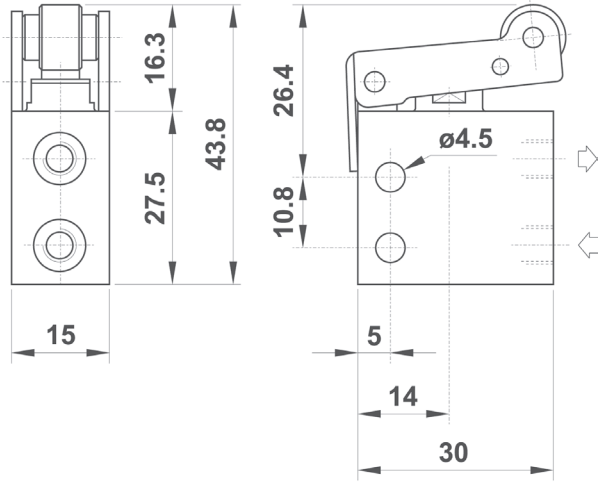

205 MR UL

Microdistributeur 2/2 NF à galet
raccordement M5 (raccordement latéral)
2/2 NC M5 threaded ports (on the side)
roller lever

Version Atex 2GD T6 : 205MRUL.ATEX

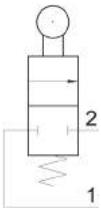

Les informations sont données à titre indicatif et sous réserve de modifications éventuelles. Photos non contractuelles.

1

305 MS UL

Microdistributeur 3/2 NF à galet unidirectionnel
raccordement M5 (raccordement latéral)
3/2 NC M5 threaded ports (on the side)
uni-directional lever

Version Atex 2GD T6 : 305MSUL.ATEX

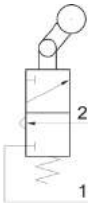

315 MS UL

Microdistributeur 3/2 NO à galet unidirectionnel
raccordement M5 (raccordement latéral)
3/2 NO M5 threaded ports (on the side)
uni-directional lever

Version Atex 2GD T6 : 315MSUL.ATEX

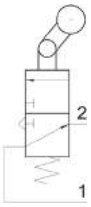

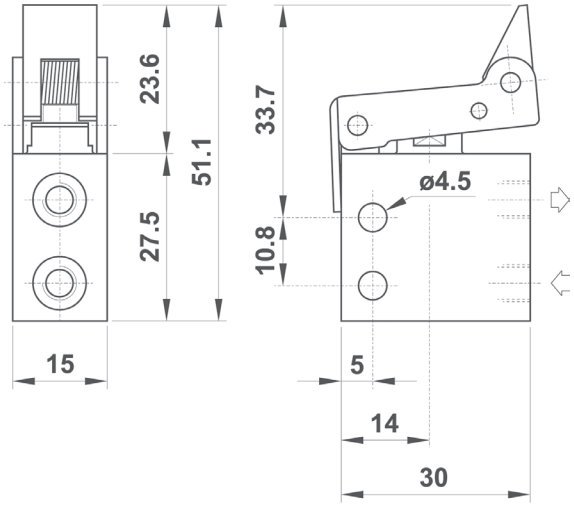

205 MS UL

Microdistributeur 2/2 NF à galet unidirectionnel
raccordement M5 (raccordement latéral)
2/2 NC M5 threaded ports (on the side)
uni-directional lever

Version Atex 2GD T6 : 205MSUL.ATEX

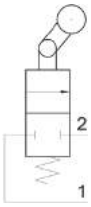

305 MV UL

Microdistributeur 3/2 NF à poussoir
(traversée de cloison)
raccordement M5 (raccordement latéral)
3/2 NC M5 threaded ports (on the side)
panel mount tappet

Version Atex 2GD T6 : 305MVUL.ATEX

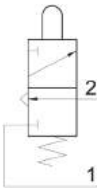

315 MV UL

Microdistributeur 3/2 NO à poussoir
(traversée de cloison)
raccordement M5 (raccordement latéral)
3/2 NO M5 threaded ports
panel mount tappet

Version Atex 2GD T6 : 315MVUL.ATEX

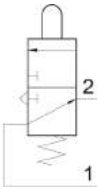

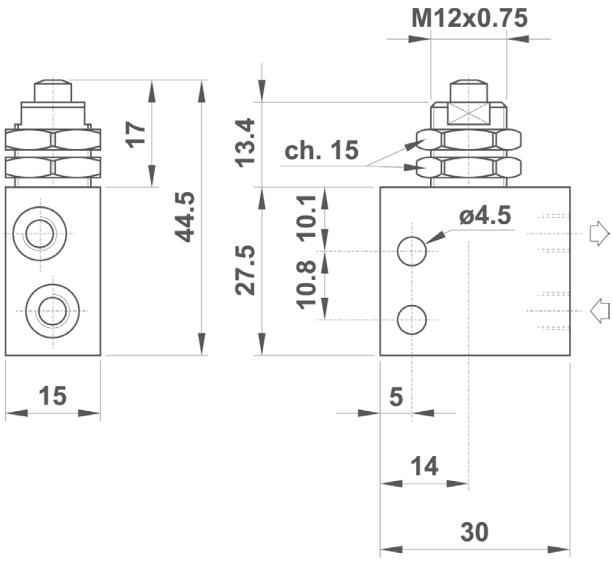

205 MV UL

Microdistributeur 2/2 NF à poussoir
(traversée de cloison)
raccordement M5 (raccordement latéral)
2/2 NC M5 threaded ports (on the side)
panel mount tappet

Version Atex 2GD T6 : 205MVUL.ATEX

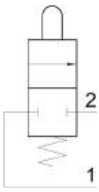

sopra pneumatic.com
Les informations sont données à titre indicatif et sous réserve de modifications éventuelles. Photos non contractuelles.

304 MGx

Microdistributeur 3/2 NF à manette
raccords instantanés pour tube Ø4
(raccordement arrière)
(4 couleurs : voir explication ci-contre)
3/2 NC push-in fittings for Ø4 tube push button

Version Atex 2GD T6 : 304MGx.ATEX

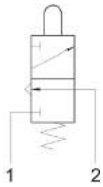

Afin d'obtenir la référence de votre produit, remplacez la lettre "**x**" par la lettre correspondant à sa codification couleur.

*In the part number replace the letter "**x**" with the colour reference of the push button*

ROUGE	*red*	R
JAUNE	*yellow*	G
VERT	*green*	V
NOIR	*black*	**N**

314 MGx

Microdistributeur 3/2 NO à manette
raccords instantanés pour tube Ø4
(raccordement arrière)
(4 couleurs : voir explication ci-contre)
3/2 NO push-in fittings for Ø4 tube push button

Version Atex 2GD T6 : 314MGx.ATEX

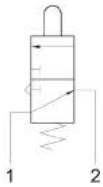

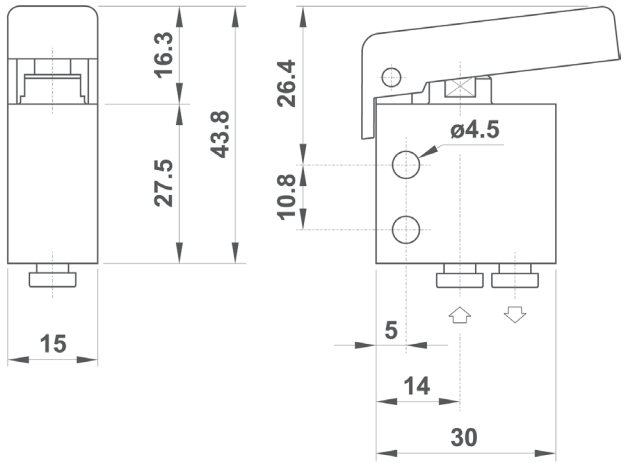

204 MGx

Microdistributeur 2/2 NF à manette
raccords instantanés pour tube Ø4
(raccordement arrière)
(4 couleurs : voir explication ci-contre)
2/2 NC push-in fittings for Ø4 tube push button

Version Atex 2GD T6 : 204MGx.ATEX

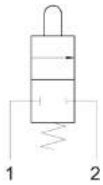

304 MGx UL

Microdistributeur 3/2 NF à manette
raccords instantanés pour tube Ø4
(raccordement latéral)
(4 couleurs : voir explication ci-contre)
3/2 NC push-in fittings for Ø4 tube push button

Version Atex 2GD T6 : 304MGxUL.ATEX

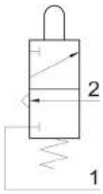

Afin d'obtenir la référence de votre produit, remplacez la lettre "**x**" par la lettre correspondant à sa codification couleur.

*In the part number replace the letter "**x**" with the colour reference of the push button*

ROUGE	*red*	R
JAUNE	*yellow*	G
VERT	*green*	V
NOIR	*black*	**N**

314 MGx UL

Microdistributeur 3/2 NO à manette
raccords instantanés pour tube Ø4
(raccordement latéral)
(4 couleurs : voir explication ci-contre)
3/2 NO push-in fittings for Ø4 tube push button

Version Atex 2GD T6 : 314MGxUL.ATEX

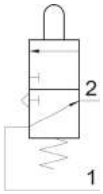

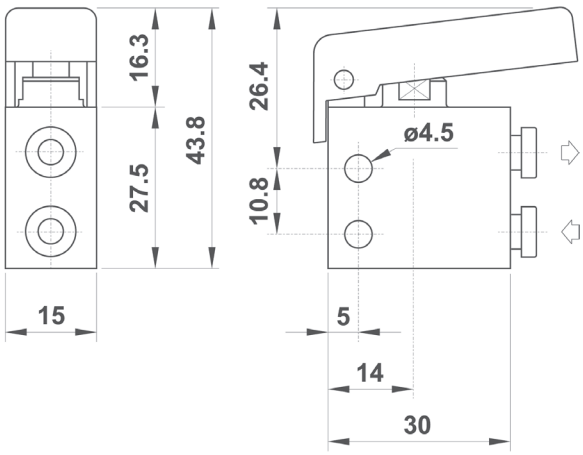

204 MGx UL

Microdistributeur 2/2 NF à manette
raccords instantanés pour tube Ø4
(raccordement latéral)
(4 couleurs : voir explication ci-contre)
2/2 NC push-in fittings for Ø4 tube push button

Version Atex 2GD T6 : 204MGxUL.ATEX

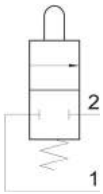

Les informations sont données à titre indicatif et sous réserve de modifications éventuelles. Photos non contractuelles.

1

305 MGx

Microdistributeur 3/2 NF à manette
raccordement M5 (raccordement arrière)
(4 couleurs : voir explication ci-contre)
3/2 NC M5 threaded ports (on the bottom)
push button (4 colours : see explanation)

Version Atex 2GD T6 : 305MGx.ATEX

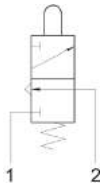

Afin d'obtenir la référence de votre produit, remplacez la lettre "**x**" par la lettre correspondant à sa codification couleur.

*In the part number replace the letter "**x**" with the colour reference of the push button*

ROUGE	*red*	R
JAUNE	*yellow*	G
VERT	*green*	V
NOIR	*black*	**N**

315 MGx

Microdistributeur 3/2 NO à manette
raccordement M5 (raccordement arrière)
(4 couleurs : voir explication ci-contre)
3/2 NO M5 threaded ports (on the bottom)
push button (4 colours : see explanation)

Version Atex 2GD T6 : 315MGx.ATEX

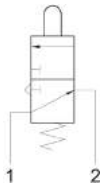

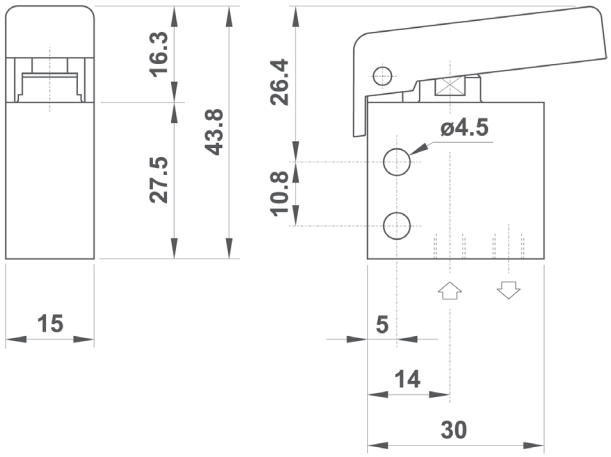

205 MGx

Microdistributeur 2/2 NF à manette
raccordement M5 (raccordement arrière)
(4 couleurs : voir explication ci-contre)
2/2 NC M5 threaded ports (on the bottom)
push button (4 colours : see explanation)

Version Atex 2GD T6 : 205MGx.ATEX

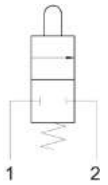

305 MGx UL

Microdistributeur 3/2 NF à manette
raccordement M5 (raccordement latéral)
(4 couleurs : voir explication ci-contre)
3/2 NC M5 threaded ports (on the side)
push button (4 colours : see explanation)

Version Atex 2GD T6 : 305MGxUL.ATEX

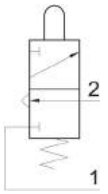

Afin d'obtenir la référence de votre produit, remplacez la lettre "**x**" par la lettre correspondant à sa codification couleur.

*In the part number replace the letter "**x**" with the colour reference of the push button*

ROUGE	*red*	R
JAUNE	*yellow*	G
VERT	*green*	V
NOIR	*black*	**N**

315 MGx UL

Microdistributeur 3/2 NO à manette
raccordement M5 (raccordement latéral)
(4 couleurs : voir explication ci-contre)
3/2 NO M5 threaded ports (on the side)
push button (4 colours : see explanation)

Version Atex 2GD T6 : 315MGxUL.ATEX

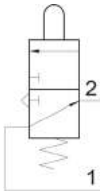

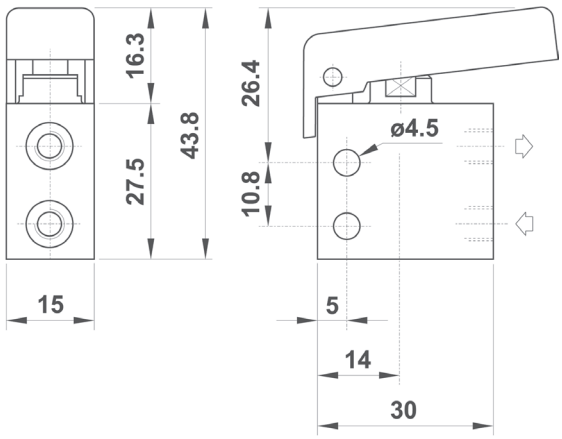

205 MGx UL

Microdistributeur 2/2 NF à manette
raccordement M5 (raccordement latéral)
(4 couleurs : voir explication ci-contre)
2/2 NC M5 threaded ports (on the side)
push button (4 colours : see explanation)

Version Atex 2GD T6 : 205MGxUL.ATEX

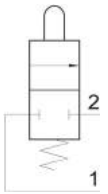

sopra pneumatic.com
Les informations sont données à titre indicatif et sous réserve de modifications éventuelles. Photos non contractuelles.

504 MB

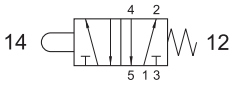

Microdistributeur 5/2 monostable
montage en panneau pour boutons de commande
raccords instantanés pour tube Ø4
(raccordement arrière)
5/2 push-in fittings for Ø4 tube
actuator adaptor for panel mounting

Version Atex 2GD T6 : 504MB.ATEX

2.304 MB

Centre ouvert
Open center

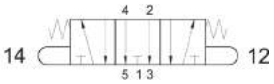

Microdistributeur 5/3
montage en panneau pour boutons de commande
raccords instantanés pour tube Ø4
(raccordement arrière)
5/3 push-in fittings for Ø4 tube
actuator adaptor for panel mounting

Version Atex 2GD T6 : 2.304MB.ATEX

2.314 MB

Centre en pression
Pressurized center

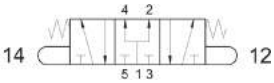

Microdistributeur 5/3
montage en panneau pour boutons de commande
raccords instantanés pour tube Ø4
(raccordement arrière)
5/3 push-in fittings for Ø4 tube
actuator adaptor for panel mounting

Version Atex 2GD T6 : 2.314MB.ATEX

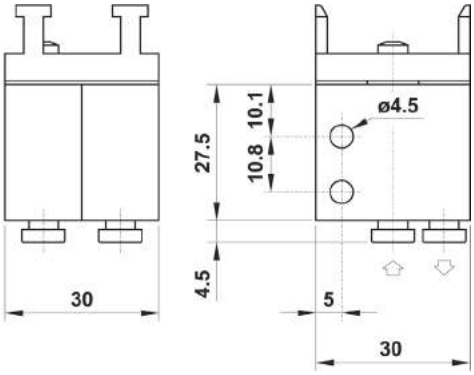

505 MB

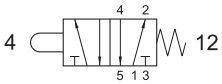

Microdistributeur 5/2 monostable montage
en panneau pour boutons de commande
raccordement M5 (raccordement arrière)
5/2 M5 threaded ports
actuator adaptor for panel mounting

Version Atex 2GD T6 : 505MB.ATEX

2.305 MB

Centre ouvert
Open center

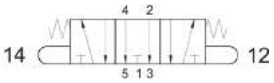

Microdistributeur 5/3
montage en panneau pour bouton de commande
raccordement M5 (raccordement arrière)
5/3 M5 threaded ports
actuator adaptor for panel mounting

Version Atex 2GD T6 : 2.305MB.ATEX

2.315 MB

Centre en pression
Pressurized center

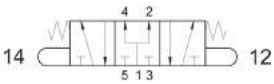

Microdistributeur 5/3
montage en panneau pour bouton de commande
raccordement M5 (raccordement arrière)
5/3 M5 threaded ports
actuator adaptor for panel mounting

Version Atex 2GD T6 : 2.315MB.ATEX

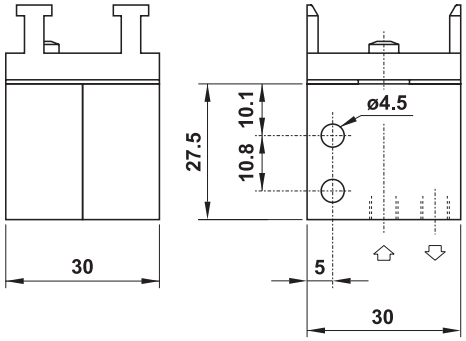

Les informations sont données à titre indicatif et sous réserve de modifications éventuelles. Photos non contractuelles.

1

504 MB UL

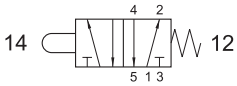

Microdistributeur 5/2 monostable
montage en panneau pour bouton de commande
raccords instantanés pour tube Ø4
(raccordement latéral)
5/2 push-in fittings for Ø4 tube
actuator adaptor for panel mounting

Version Atex 2GD T6 : 504MBUL.ATEX

2.304 MB UL

Centre ouvert
Open center

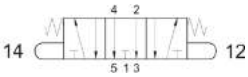

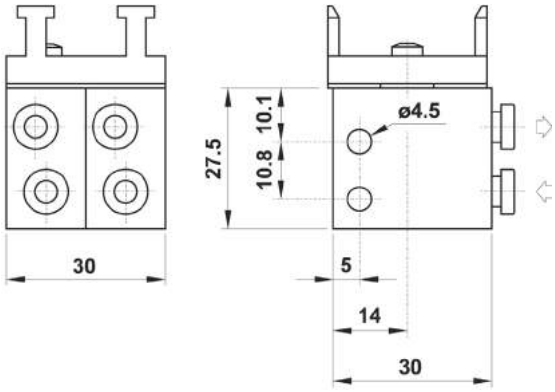

Microdistributeur 5/3
montage en panneau pour bouton de commande
raccords instantanés pour tube Ø4
(raccordement latéral)
5/3 push-in fittings for Ø4 tube
(ports on the side) actuator adaptor for panel mounting

Version Atex 2GD T6 : 2.304MBUL.ATEX

2.314 MB UL

Centre en pression
Pressurized center

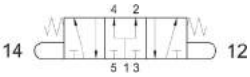

Microdistributeur 5/3
montage en panneau pour bouton de commande
raccords instantanés pour tube Ø4
(raccordement latéral)
5/3 push-in fittings for Ø4 tube
(ports on the side) actuator adaptor for panel mounting

Version Atex 2GD T6 : 2.314MBUL.ATEX

505 MB UL

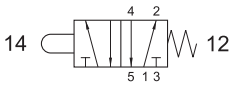

Microdistributeur 5/2 monostable
montage en panneau pour bouton de commande
raccordement M5
(raccordement latéral)
5/2 M5 threaded ports
actuator adaptor for panel mounting

Version Atex 2GD T6 : 505MBUL.ATEX

2.305 MB UL

Centre ouvert
Open center

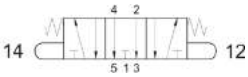

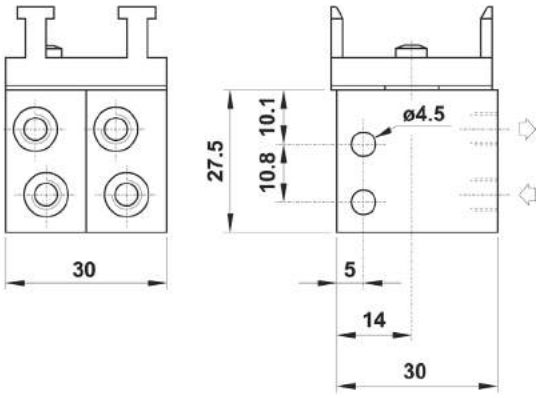

Microdistributeur 5/3
montage en panneau pour bouton de commande
raccordement M5
(raccordement latéral)
5/3 M5 threaded ports
actuator adaptor for panel mounting

Version Atex 2GD T6 : 2.305MBUL.ATEX

2.315 MB UL

Centre en pression
Pressurized center

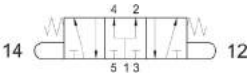

Microdistributeur 5/3
montage en panneau pour bouton de commande
raccordement M5
(raccordement latéral)
5/3 M5 threaded ports
actuator adaptor for panel mounting

Version Atex 2GD T6 : 2.315MBUL.ATEX

sopra pneumatic.com

Les informations sont données à titre indicatif et sous réserve de modifications éventuelles. Photos non contractuelles.

305 LL

Microdistributeur 3/2 à levier bistable
raccordement M5
matériau du corps : laiton nickelé
3/2 NC M5 threaded ports - bistable lever
body material : nickel plated brass

Version Atex 2GD T6 : 305LL.ATEX

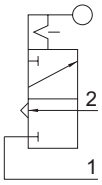

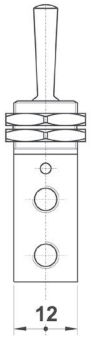

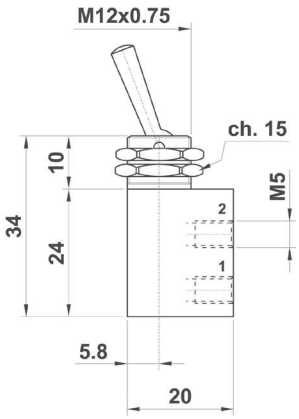

504 MB CU

Microdistributeur 5/2 monostable
montage en panneau pour bouton de commande
corps monobloc
raccords instantanés pour tube Ø4 (raccordement latéral)
5/2 single valve body - push-in fittings for Ø4 tube
(ports on the side) actuator adaptor for panel mounting

Version Atex 2GD T6 : 504MBCU.ATEX

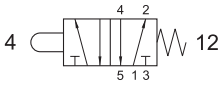

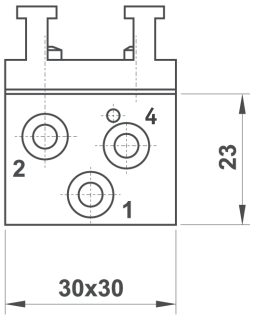

2.304 MB CU

Centre ouvert
Open center

Microdistributeur 5/3
montage en panneau pour bouton de commande
corps monobloc
raccords instantanés pour tube Ø4 (raccordement latéral)
5/3 Open Center single valve body - push-in fittings for Ø4 tube
(ports on the side) actuator adaptor for panel mounting

Version Atex 2GD T6 : 2.304MBCU.ATEX

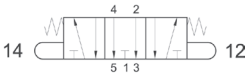

08.306.4

Poignée avec un microdistributeur 3/2 NF
la poignée est fournie semi-assemblée
Handle mounted with one 3/2 NC poppet microvalve
the handle is supplied in half-assembled kit

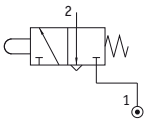

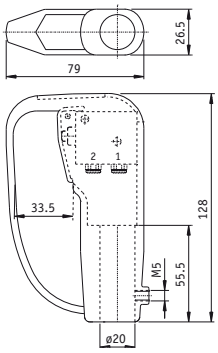

08.209.4

Poignée avec deux microdistributeurs 3/2 NF
la poignée est fournie semi-assemblée
Handle mounted with two 3/2 NC poppet microvalve
the handle is supplied in half-assembled kit

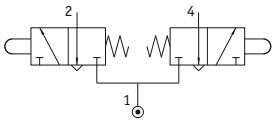

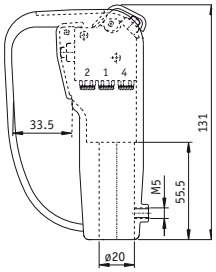

Les informations sont données à titre indicatif et sous réserve de modifications éventuelles. Photos non contractuelles.

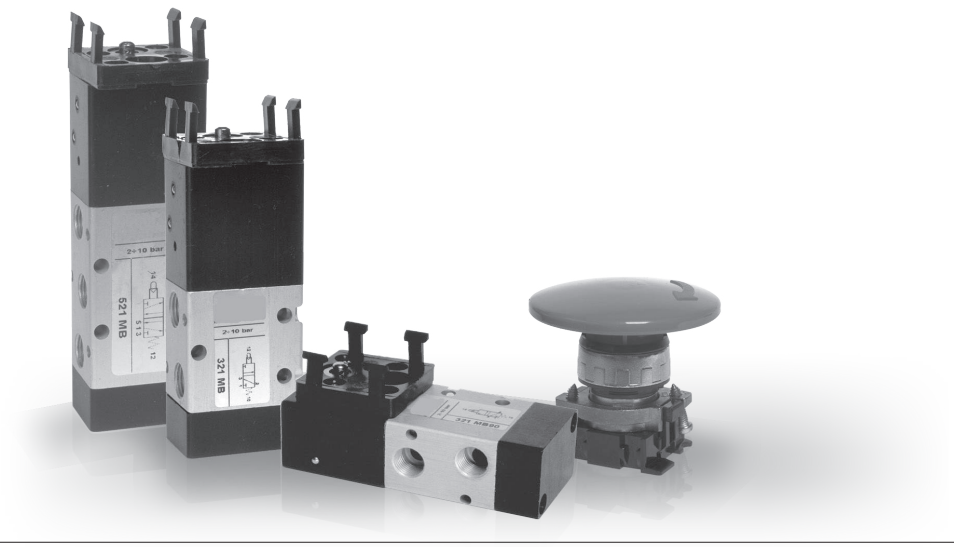

INFORMATIONS GÉNÉRALES *GENERAL INFORMATION*

- Distributeurs pour montage panneau 3/2 - 5/2 avec raccordement G1/8"
  3/2 - 5/2 poppet valves for panel mounting with G1/8" threaded ports
- Installation dans toutes les positions
  Installation in any position
- Faible effort d'actionnement
  Low actuating force
- Version avec adaptateur (ø22) pour montage en panneau pour raccordement G1/8"
  Version with adaptor for panel mounting (with ø22 hole)
- Boutons de commande page 30-31
  Actuator adaptor p 30-31
- Versions spéciales sur demande
  Special versions on request

Matériaux
Corps : Aluminium anodisé
Ressort : Inox
Joints : NBR
Tiroir : Aluminium nickelé
Parties internes : Laiton OT58

Materials
Body : Aluminium 11S
Springs : Stainless steel
Seals : NBR
Spool : Nickel plated aluminium
Internal parts : Brass OT58

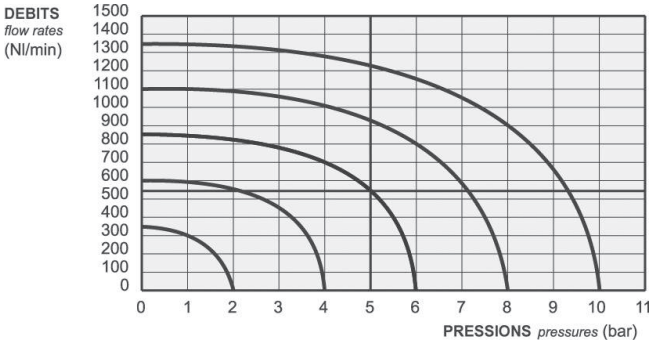

Diamètre nominal *Nominal orifice*	5 mm	
Température de travail *Temperature range*	max +60°C	
Pression de travail *Working pressure*	com. directe *[direct actuation]*	com. servopilotée *[servo-piloted actuation]*
	max 10 bar *max 1 MPa*	2.5 ... 10 bar *0.25 ... 1 MPa*
Force *Actuating force*	com. directe *[direct actuation]*	com. servopilotée *[servo-piloted actuation]*
	40 N	4 N
Fluide *Fluid*	air filtré 50µ avec ou sans lubrification *50µ filtered lubricated or non lubricated air*	

321 MB

Distributeur 3/2 NF à poussoir servopiloté
pour bouton de commande en montage panneau
rappel à combinaison de ressort
raccordement G1/8"
3/2 NC servo-piloted tappet with actuator adaptor for panel mounting, spring return - G1/8"

Version Atex 2GD T6 : 321MB.ATEX

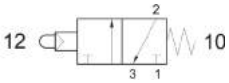

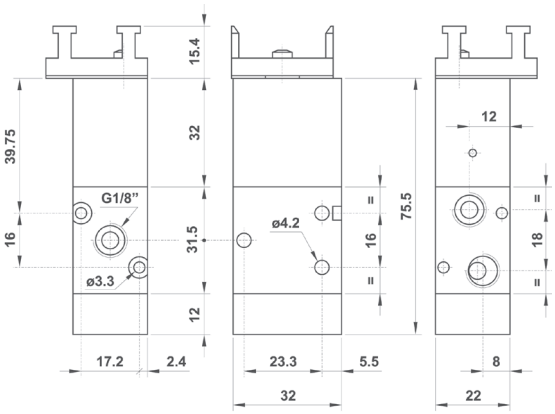

321 MBA

Distributeur 3/2 NO à poussoir servopiloté
pour bouton de commande en montage panneau
rappel à combinaison de ressort
raccordement G1/8"
3/2 NO servo-piloted tappet with actuator adaptor for panel mounting - spring return - G1/8"

Version Atex 2GD T6 : 321MBA.ATEX

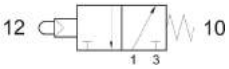

521 MB

Distributeur 5/2 monostable à poussoir servopiloté
pour bouton de commande en montage panneau
rappel à combinaison de ressort
raccordement G1/8"
5/2 servo-piloted tappet with actuator adaptor for panel mounting
spring return
G1/8"

Version Atex 2GD T6 : 521MB.ATEX

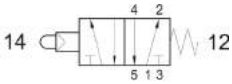

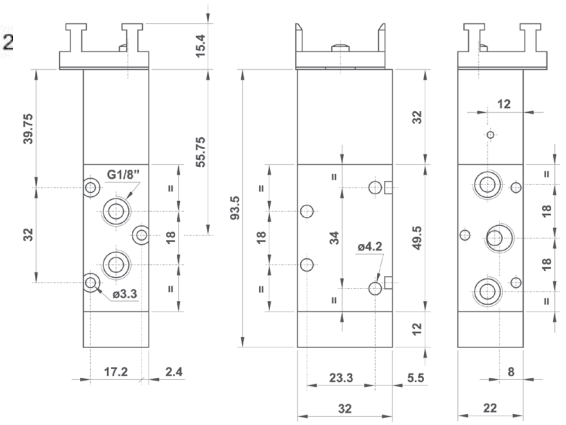

321 MB90

Distributeur 3/2 NF à poussoir servopiloté à 90°
pour bouton de commande en montage panneau
rappel à combinaison de ressort
raccordement G1/8"
3/2 NC servo-piloted tappet with 90° actuator adaptor for panel mounting
spring return
G1/8"

Version Atex 2GD T6 : 321MB90.ATEX

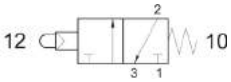

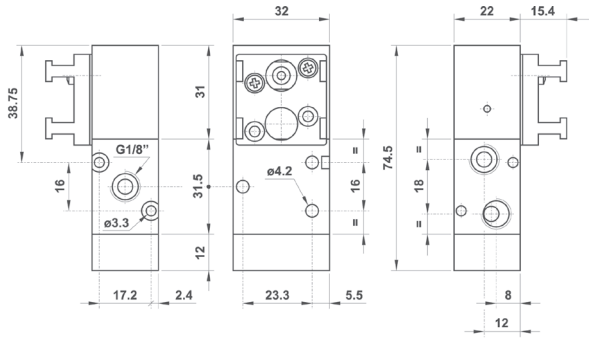

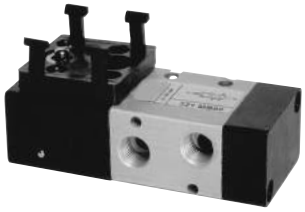

1

321 MBA90

Distributeur 3/2 NO à poussoir servopiloté à 90°
pour bouton de commande en montage panneau
rappel à combinaison de ressort
raccordement G1/8"
3/2 NO servo-piloted tappet with 90°
actuator adaptor for panel mounting
spring return
G1/8"

Version Atex 2GD T6 : 321MBA90.ATEX

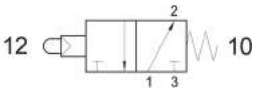

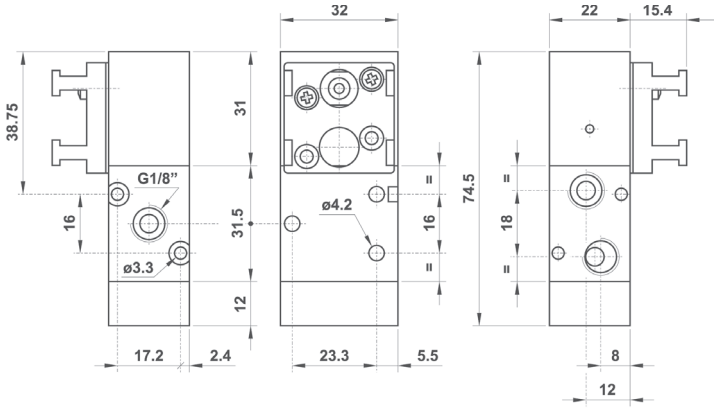

521 MB90

Distributeur 5/2 monostable à poussoir servopiloté à 90°
pour bouton de commande en montage panneau
rappel à combinaison de ressort
raccordement G1/8"
5/2 servo-piloted tappet with 90°
actuator adaptor for panel mounting
spring return
G1/8"

Version Atex 2GD T6 : 521MB90.ATEX

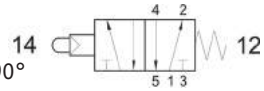

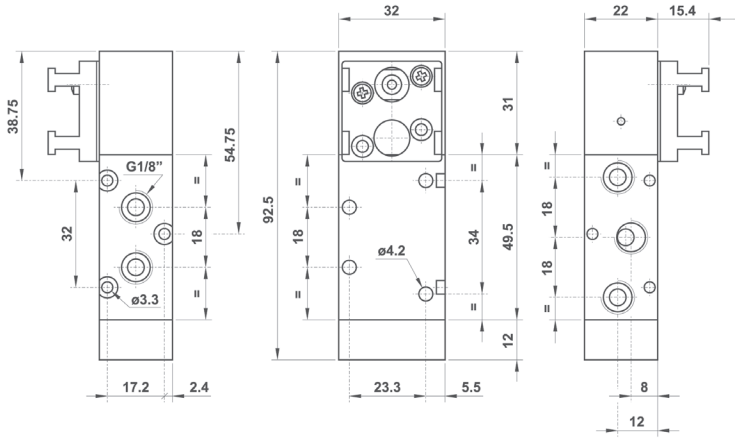

321 BB90

Distributeur 3/2 bistable à double poussoirs
servopilotés à 90°
pour bouton de commande en montage panneau
raccordement G1/8"
3/2 double servo-piloted tappet with 90°
actuator adaptor for panel mounting
G1/8"

Version Atex 2GD T6 : 321BB90.ATEX

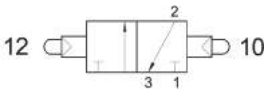

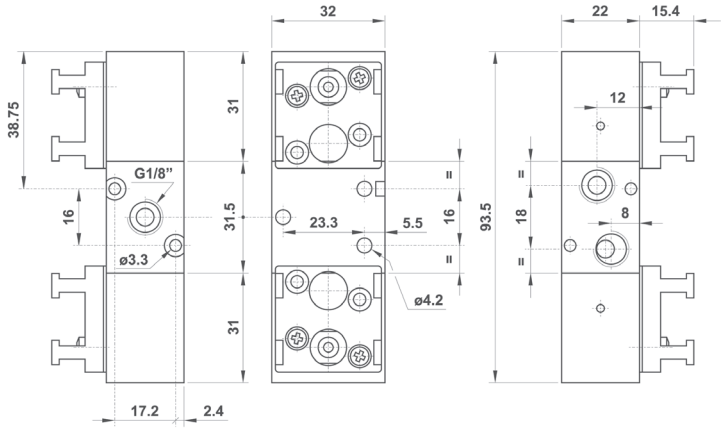

sopra pneumatic.com
Les informations sont données à titre indicatif et sous réserve de modifications éventuelles. Photos non contractuelles.

521 BB90

Distributeur 5/2 bistable
à double poussoirs servopilotés à 90°
pour bouton de commande en montage panneau
raccordement G1/8"
5/2 double servo-piloted tappet with 90°
actuator adaptor for panel mounting
G1/8"

Version Atex 2GD T6 : 521BB90.ATEX

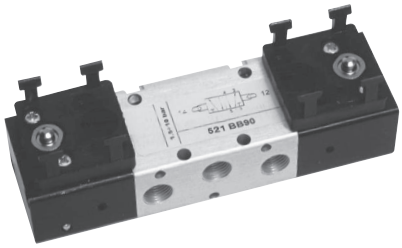

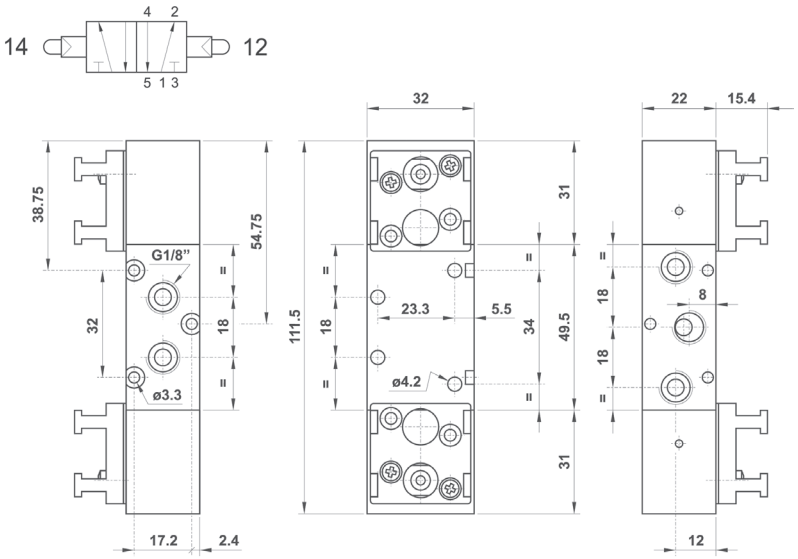

08.017.2

Adatateur simple pour bouton de commande
montage en panneau, complet avec vis de fixation
single adaptor for panel mounting actuator
complete with fixing screws

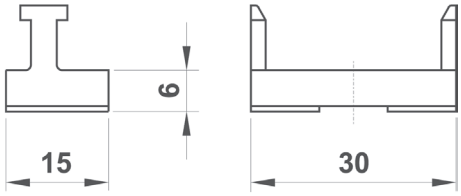

08.015.2

Adaptateur double pour bouton de commande
montage en panneau, complet avec vis de fixation
double adaptor for panel mounting actuator
complete with fixing screws

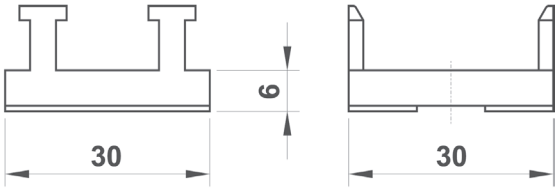

1

Bouton poussoir monostable affleurant
Protected push button

Plan de perçage pour le montage du bouton

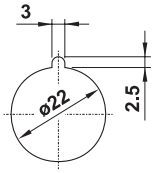

Code *Code*	Coloris standards *Standard colours*
RM010P	ROUGE, NOIR et BLANC (3 couleurs fournies dans le kit) *red, black and white (supplied in kit)*

Code *Code*	Couleur *Colour*
P-22804V	VERT *[green]*
P-22804G	JAUNE *[yellow]*
P-22804A	BLEU CIEL *[light blue]*

• Les couleurs ci-contre sont une alternative et doivent être commandées séparément.
• *The following colours are available as an alternative and must be ordered separately.*

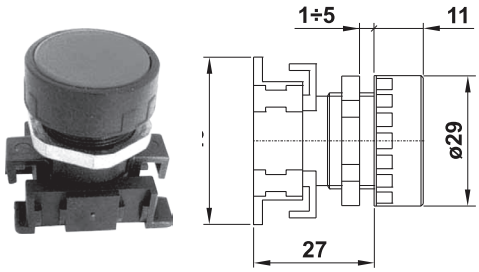

Bouton poussoir Ø40
Ø40 mushroom

Code *Code*	Description *Description*	Couleur *Colour*
RM050RP	Monostable axial *[axial monostable]*	ROUGE *[red]*
RM050NP	Monostable axial *[axial monostable]*	NOIR *[black]*
RM065RP	Bistable déblocage en rotation *[turn to unlock]*	ROUGE *[red]*

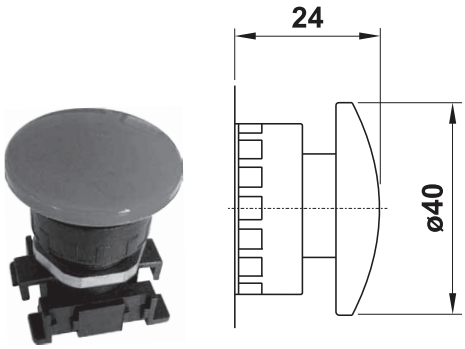

Bouton poussoir Ø60
Ø60 palm

Code *Code*	Description *Description*	Couleur *Colour*
RM056RP	Multidirectionnel *[multi-directional]*	ROUGE *[red]*
RM066RP	Bistable déblocage en rotation *[turn to unlock]*	ROUGE *[red]*

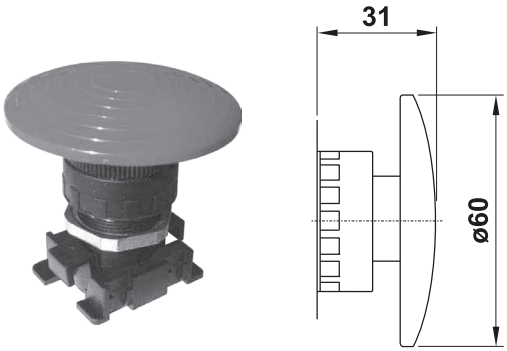

sopra pneumatic.com
Les informations sont données à titre indicatif et sous réserve de modifications éventuelles. Photos non contractuelles.

Sélecteur à levier court
Short lever selector

Code *Code*	Couleur *Colour*	**Fonction** *Function*
RM300NP	NOIR *[black]*	0 1
RM350NP	NOIR *[black]*	0 ← 1
RM313NP	NOIR *[black]*	2 0 1
RM383NP	NOIR *[black]*	2 → 0 ← 1

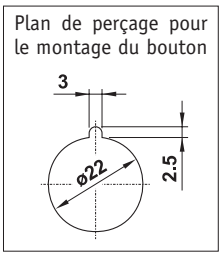

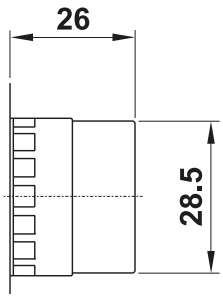

Sélecteur à levier long
Long lever selector

Code *Code*	**Couleur** *Colour*	Fonction *Function*
RM400NP	NOIR *[black]*	0 1
RM450NP	NOIR *[black]*	0 ← 1
RM413NP	NOIR *[black]*	2 0 1
RM483NP	NOIR *[black]*	2 → 0 ← 1

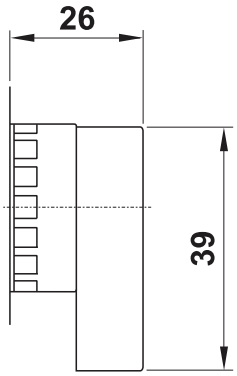

Sélecteur à clé bistable
Bistable key selector

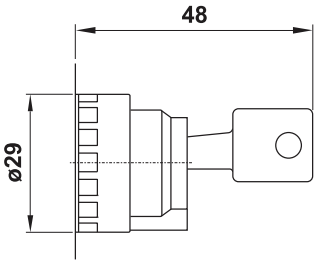

Code *Code*	**Couleur** *Colour*	Fonction *Function*	Description *Description*
RM200NP	NOIR *[black]*	0 1	Vérouillage en position centrale *[only in central position]*
RM250NP	NOIR *[black]*	0 1	Vérouillage dans 2 positions *[both positions]*
RM213NP	NOIR *[black]*	2 0 1	Vérouillage au centre uniquement *[only in central position]*

Les informations sont données à titre indicatif et sous réserve de modifications éventuelles. Photos non contractuelles.

2

Distributeurs commande manuelle & mécanique

Distributeurs commande manuelle à levier ***34***
Manually actuated valves
raccordement G1/8" - *threaded ports G1/8"*
raccordement G1/4" - *threaded ports G1/4"*
raccordement G3/8" - *threaded ports G3/8"*
raccordement G1/2" - *threaded ports G1/2"*
raccordement G3/4" - *threaded ports G3/4"*

Distributeurs commande manuelle "pousser-tirer" ***50***
Manually actuated valves
raccordement G1/8" - *threaded ports G1/8"*
raccordement G1/4" - *threaded ports G1/4"*

Distributeurs commande mécanique ***54***
Mechanically actuated valves
raccordement G1/8" - *threaded ports G1/8"*

Distributeurs commande mécanique et manuelle 16 mm ***74***
Mechanically and manually actuated valves 16 mm
raccordement G1/8" - *threaded ports G1/8"*

2

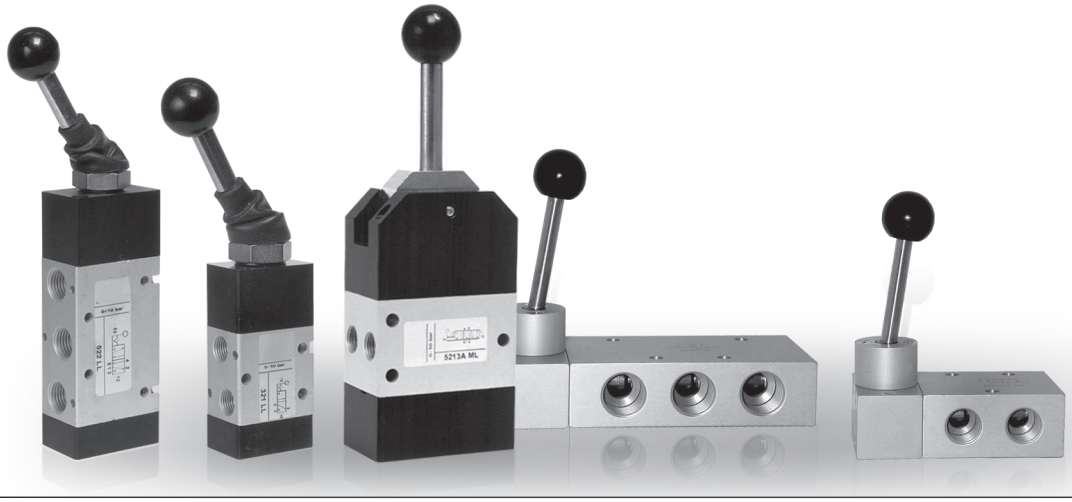

INFORMATIONS GÉNÉRALES *GENERAL INFORMATION*

- Distributeurs 3/2 - 5/2 - 5/3
  à raccordements G1/8"- G1/4" - G3/8" - G1/2" - G3/4"
  3/2 - 5/2 - 5/3 spool valves
  with G1/8" - G1/4" - G3/8" - G1/2" - G3/4" threaded ports
- Installation dans toutes les positions
  Installation in any position
- Large gamme de commandes
  Comprehensive range of actuations
- Versions spéciales sur demande
  Special versions on request

Matériaux
Corps : Aluminium anodisé
Ressort : Inox
Joints : NBR
Tiroir : Aluminium nickelé
Parties internes : Laiton OT58

Materials
Body : Aluminium 11S
Springs : Stainless steel
Seals : NBR
Spool : Nickel plated aluminium
Internal parts : Brass OT58

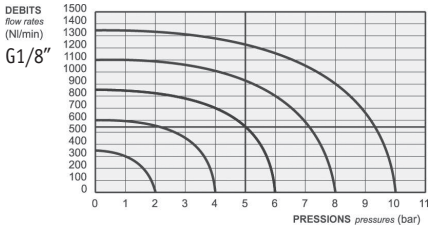

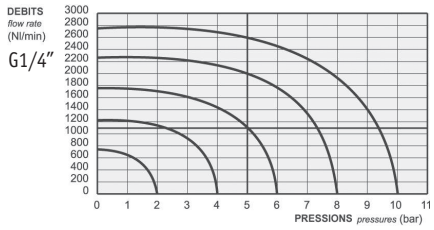

Débit à 6 bar

G1/8" : 550 Nl/min	G1/4" : 1100 Nl/min
G3/8" : 2250 Nl/min	G1/2" : 3000 Nl/min
G3/4" : 6000 Nl/min	

Diamètre nominal *Nominal orifice*	G1/8" : 5 mm - G1/4" : 7.5 mm - G3/8" : 10 mm G1/2" : 13 mm - G3/4" : 19 mm			
Température de travail *Temperature range*	max +60°C			
Pression de travail *Working pressure*	G1/8" - G1/4" = 0,9 à 10 bar *G1/8" - G1/4" = 0,09 à 1 MPa*		G3/8" - G1/2" - G3/4" = 0,9 à 10 bar *G3/8" - G1/2" - G3/4" = 0,09 à 1 MPa*	
Force *Actuating force*	G1/8" monostable	G1/4" monostable	G1/8" bistable	G1/4" bistable
	15 N	20 N	10 N	15 N
Fluide *Fluid*	air filtré 50µ avec ou sans lubrification *50µ filtered lubricated or non lubricated air*			

sopra pneumatic.com

321 ML90

Distributeur 3/2 NF monostable à levier à 90°
rappel ressort mécanique
raccordement G1/8"
3/2 NC 90° lever
spring return
G1/8"

Version Atex 2GD T6 : 321ML90.ATEX

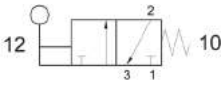

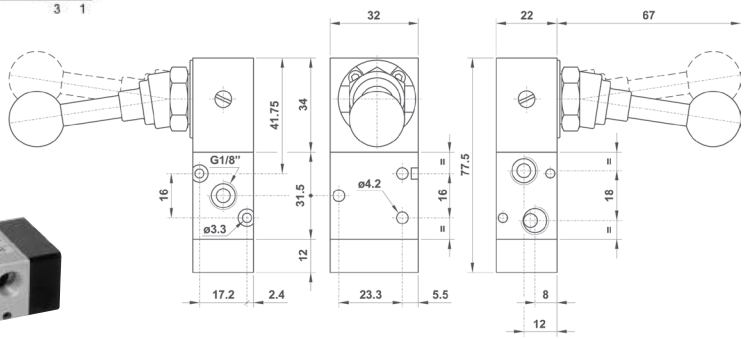

321 LL90

Distributeur 3/2 NF bistable
à levier à 90° raccordement G1/8"
3/2 90° bistable lever
G1/8"

Version Atex 2GD T6 : 321LL90.ATEX

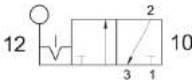

Ø de perçage pour montage en panneau = 18mm

521 ML90

Distributeur 5/2 monostable à levier à 90°
rappel ressort mécanique
raccordement G1/8"
5/2 90° lever
spring return - G1/8"

Version Atex 2GD T6 : 521ML90.ATEX

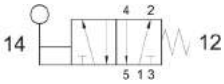

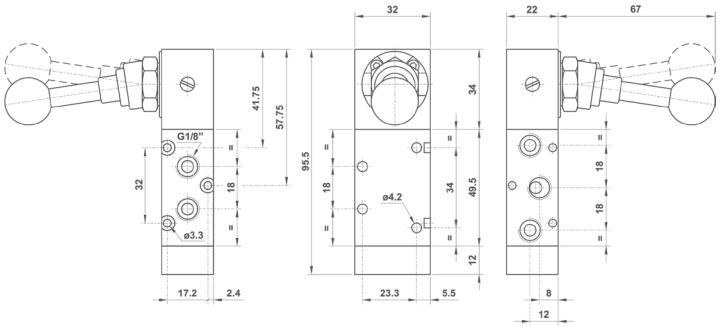

Ø de perçage pour montage en panneau = 18mm

521 LL90

Distributeur 5/2 bistable à levier à 90°
raccordement G1/8"
5/2 90° bistable lever
G1/8"

Version Atex 2GD T6 : 521LL90.ATEX

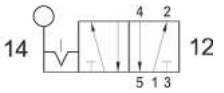

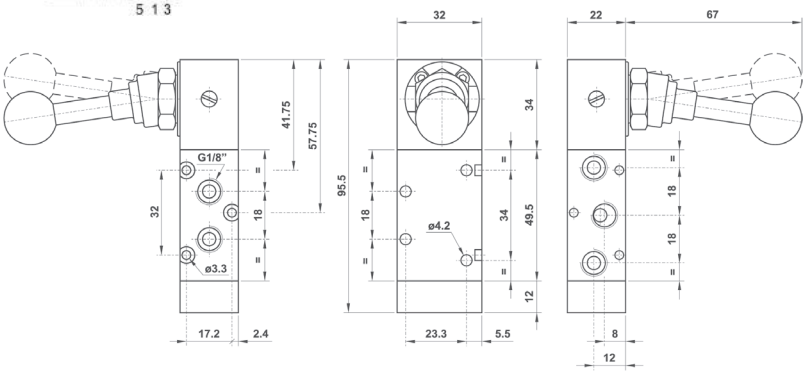

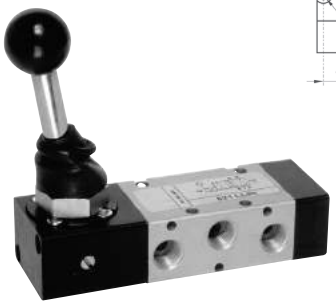

Ø de perçage pour montage en panneau = 18mm

Les informations sont données à titre indicatif et sous réserve de modifications éventuelles. Photos non contractuelles.

2

321 CL90

Distributeur 3/2 NF à levier à 90°
retour à commande pneumatique
raccordement G1/8"
3/2 90° lever separate pneumatically piloted return
G1/8"

Version Atex 2GD T6 : 321CL90.ATEX

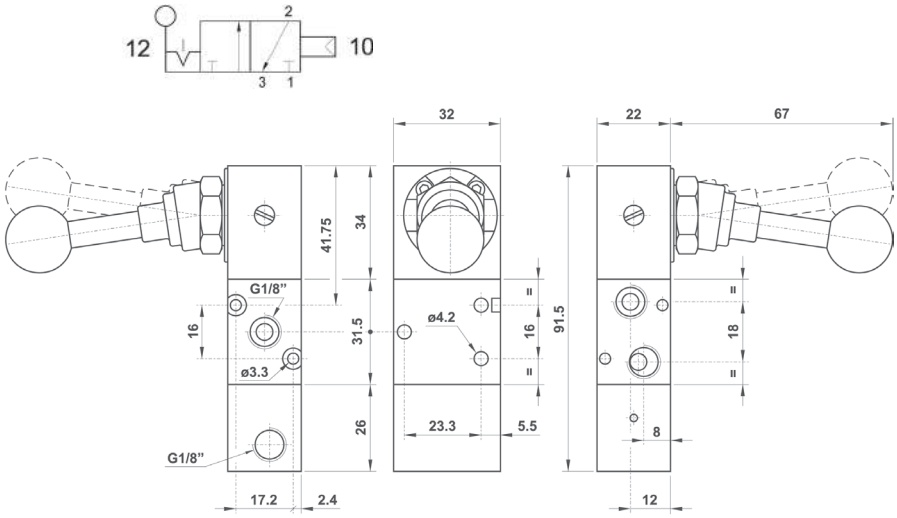

Ø de perçage pour montage en panneau = 18mm

521 CL90

Distributeur 5/2 bistable à levier à 90°
retour à commande pneumatique
raccordement G1/8"
5/2 90° lever separate pneumatically piloted return
G1/8"

Version Atex 2GD T6 : 521CL90.ATEX

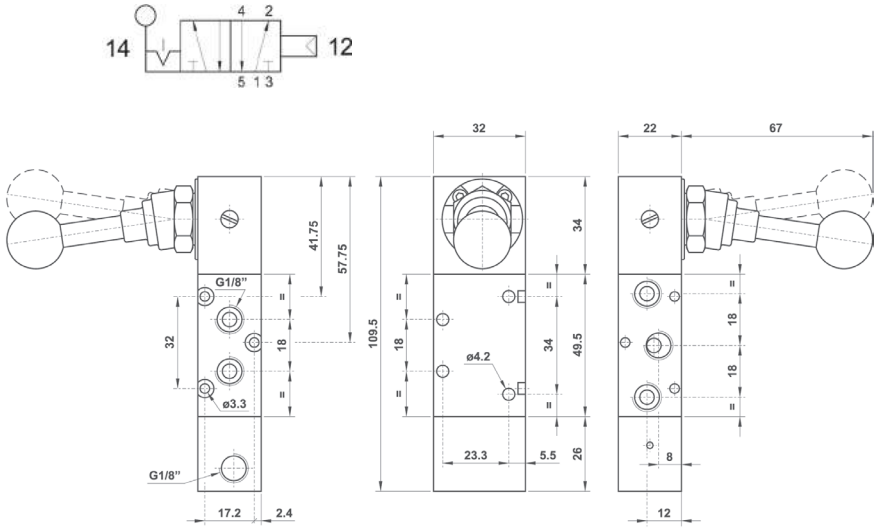

Ø de perçage pour montage en panneau = 18mm

5213C ML90

Centre fermé
Closed center

5213A ML90

Centre ouvert
Open center

5213P ML90

Centre en pression
Pressurized center

Distributeur 5/3 à levier à 90°
rappel au centre - raccordement G1/8"
5/3 90° lever - spring return to center - G1/8"

Version Atex 2GD T6 : 5213*ML90.ATEX

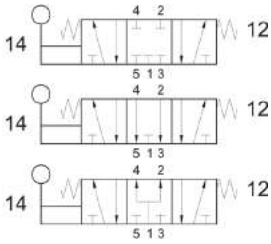

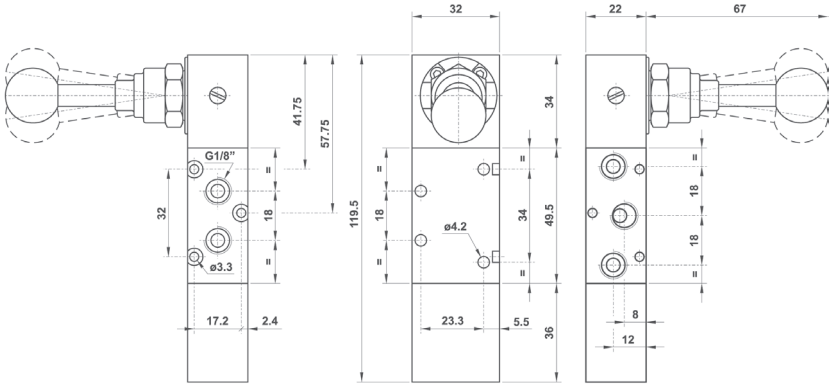

Ø de perçage pour montage en panneau = 18mm

sopra pneumatic.com
Les informations sont données à titre indicatif et sous réserve de modifications éventuelles. Photos non contractuelles.

5213C LL90

Centre fermé
Closed center

5213A LL90

Centre ouvert
Open center

5213P LL90

Centre en pression
Pressurized center

Distributeur 5/3 à levier à 90°
3 positions fixes
raccordement G1/8"
5/3 90° lever
three detented positions
G1/8"

Version Atex 2GD T6 : 5213*LL90.ATEX

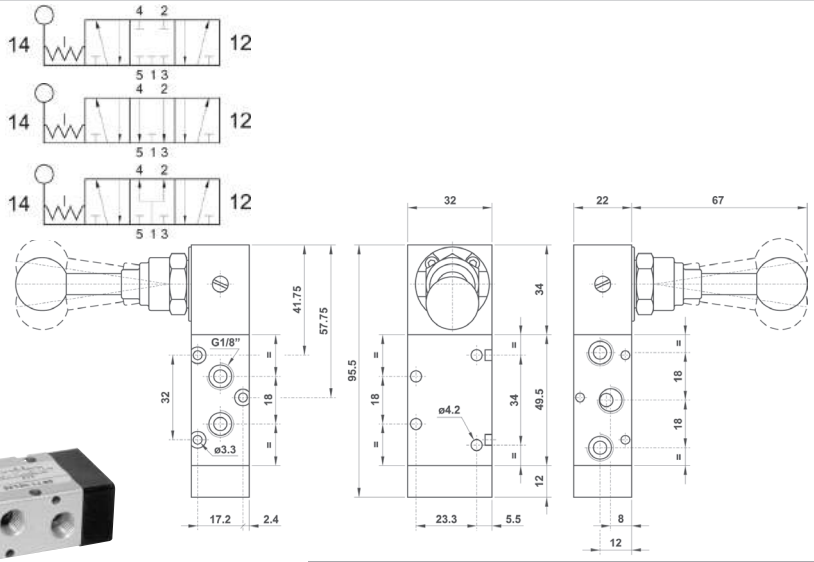

Ø de perçage pour montage en panneau = 18mm

321 LL

Distributeur 3/2 bistable à levier en tête
raccordement G1/8"
3/2 bistable top lever
G1/8"

Version Atex 2GD T6 : 321LL.ATEX

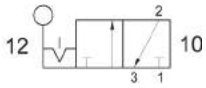

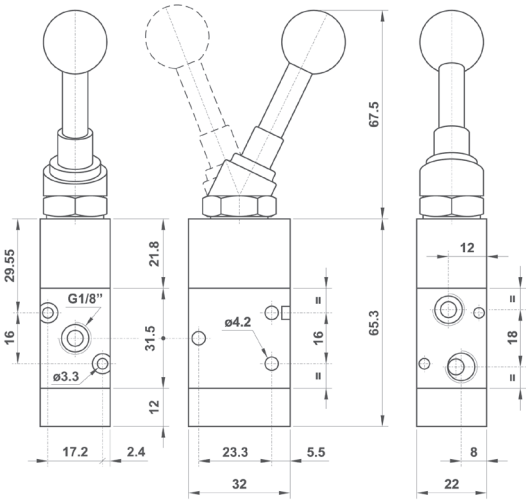

Ø de perçage pour montage en panneau = 18mm

521 LL

Distributeur 5/2 bistable à levier en tête
raccordement G1/8"
5/2 bistable top lever
G1/8"

Version Atex 2GD T6 : 521LL.ATEX

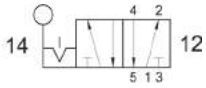

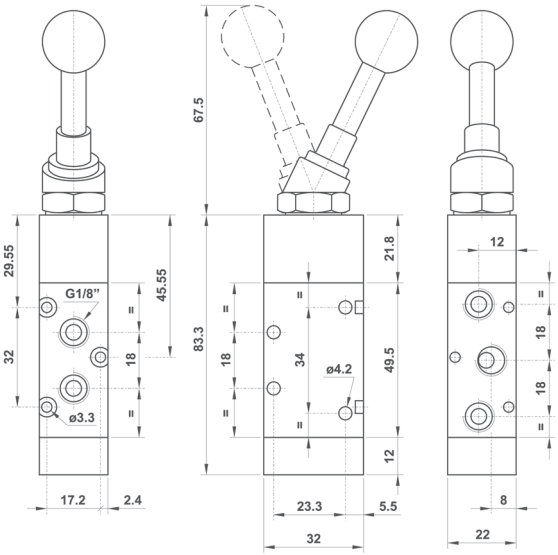

Ø de perçage pour montage en panneau = 18mm

Les informations sont données à titre indicatif et sous réserve de modifications éventuelles. Photos non contractuelles.

2

5213A ML

Centre ouvert
Open center

Distributeur 5/3 à levier en tête
rappel au centre
raccordement G1/8"
5/3 top lever
spring return to centre
G1/8"

Version Atex 2GD T6 : 5213AML.ATEX

5213A LL

Centre ouvert
Open center

Distributeur 5/3 à levier en tête
3 positions fixes
raccordement G1/8"
5/3 top lever
three detented positions
G1/8"

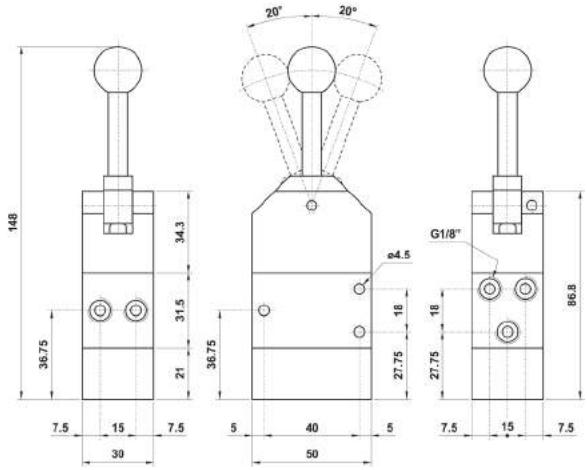

Bloc de distributeurs

Centre ouvert
Open center

Bloc de distributeurs 5/3 à levier en tête
rappel au centre
raccordement G1/8"
Blocks of valves 5/3 top lever
spring return to center - G1/8"
Alimentation unique
Only one air supply port

Modèle *Model*	Nbre Distri. *No. stations*	A
00.163.4	2	61
00.160.4	3	92
00.164.4	4	123
00.130.4	5	154

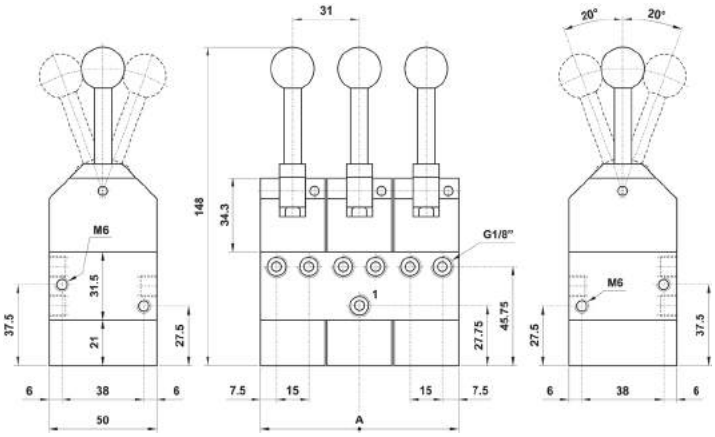

Collecteur

Collecteur pour distributeur 5213A ML / 5213A LL
Collectors for valves 5213A ML / 5213A LL
Alimentation unique
Only one air supply port

Modèle *Model*	Nbre Distri. *No. stations*	A
00.136.3	2	72
00.137.3	3	103
00.138.3	4	134
00.139.3	5	165

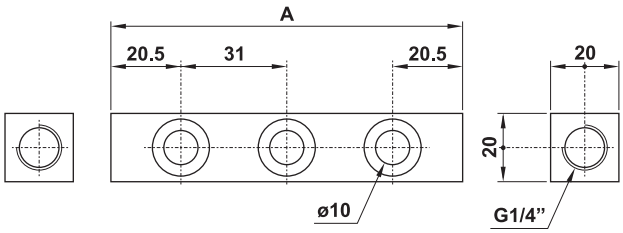

Vendu en kit avec les vis et les joints nécessaires à son installation.
It is sold with all necessary screws and sealings for installation.

Les informations sont données à titre indicatif et sous réserve de modifications éventuelles. Photos non contractuelles.

322 ML90

Distributeur 3/2 NF monostable à levier 90°
rappel ressort mécanique
raccordement G1/4"
3/2 90° lever
spring return
G1/4"

Version Atex 2GD T6 : 322ML90.ATEX

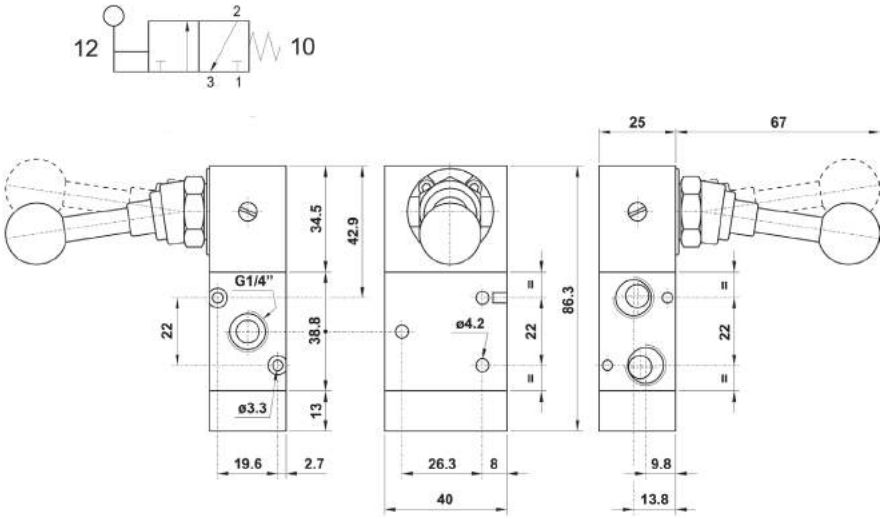

Ø de perçage pour montage en panneau = 18mm

522 ML90

Distributeur 5/2 monostable à levier 90°
rappel ressort mécanique
raccordement G1/4"
5/2 90° lever
spring return
G1/4"

Version Atex 2GD T6 : 522ML90.ATEX

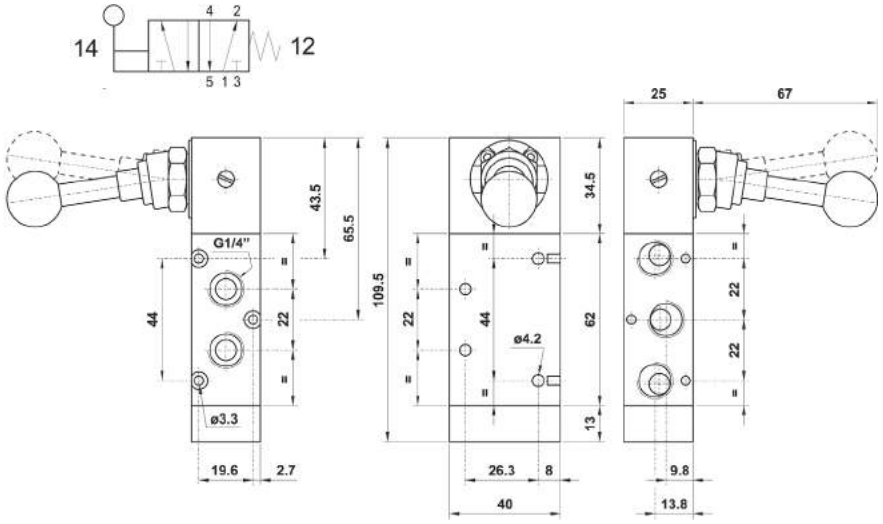

Ø de perçage pour montage en panneau = 18mm

322 LL90

Distributeur 3/2 bistable à levier à 90°
raccordement G1/4"
3/2 90° bistable lever
G1/4"

Version Atex 2GD T6 : 322LL90.ATEX

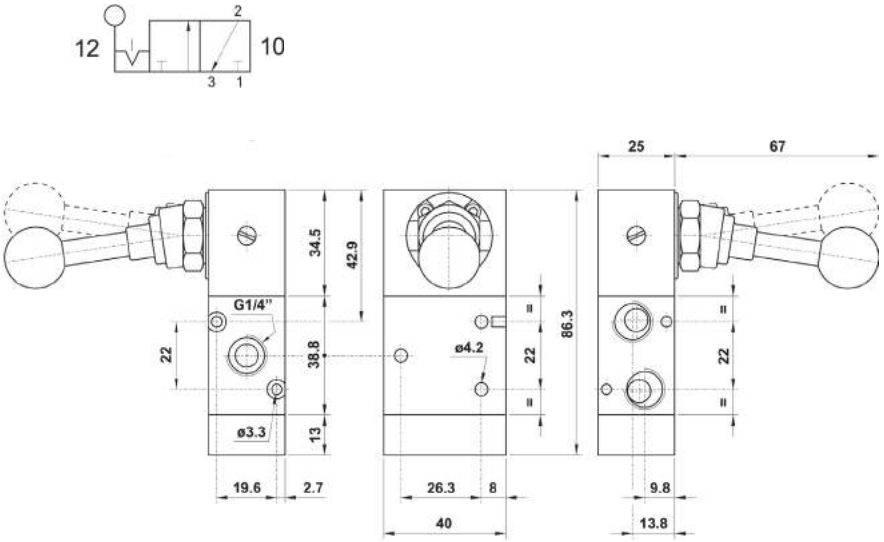

Ø de perçage pour montage en panneau = 18mm

Les informations sont données à titre indicatif et sous réserve de modifications éventuelles. Photos non contractuelles.

2

522 LL90

Distributeur 5/2 bistable à levier à 90°
raccordement G1/4"
5/2 90° bistable lever
G1/4"

Version Atex 2GD T6 : 522LL90.ATEX

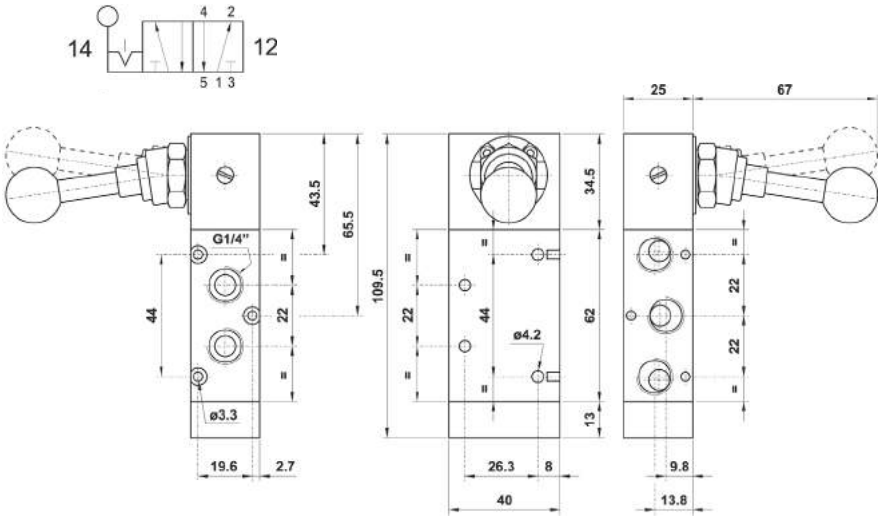

Ø de perçage pour montage en panneau = 18mm

322 CL90

Distributeur 3/2 NF à levier à 90°
retour à commande pneumatique
raccordement G1/4"
3/2 90° lever
separate pneumatically piloted return
G1/4"

Version Atex 2GD T6 : 322CL90.ATEX

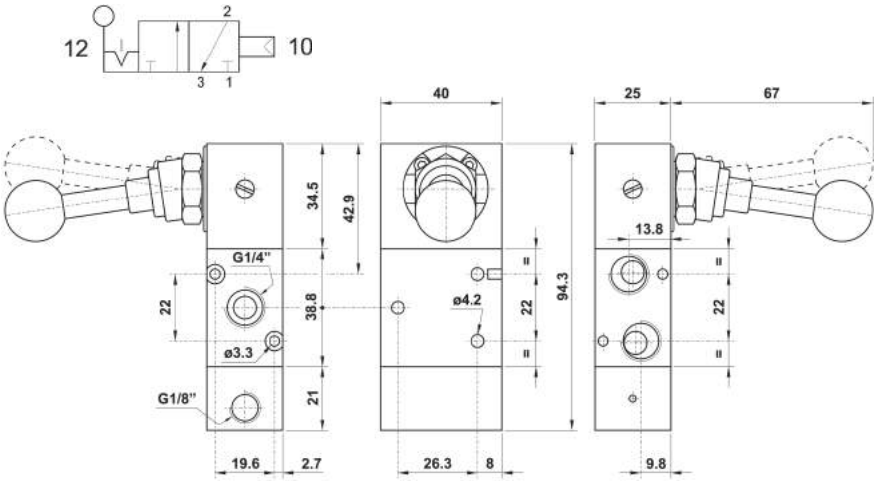

Ø de perçage pour montage en panneau = 18mm

522 CL90

Distributeur 5/2 à levier à 90°
retour à commande pneumatique
raccordement G1/4"
5/2 90° lever
separate pneumatically piloted return
G1/4"

Version Atex 2GD T6 : 522CL90.ATEX

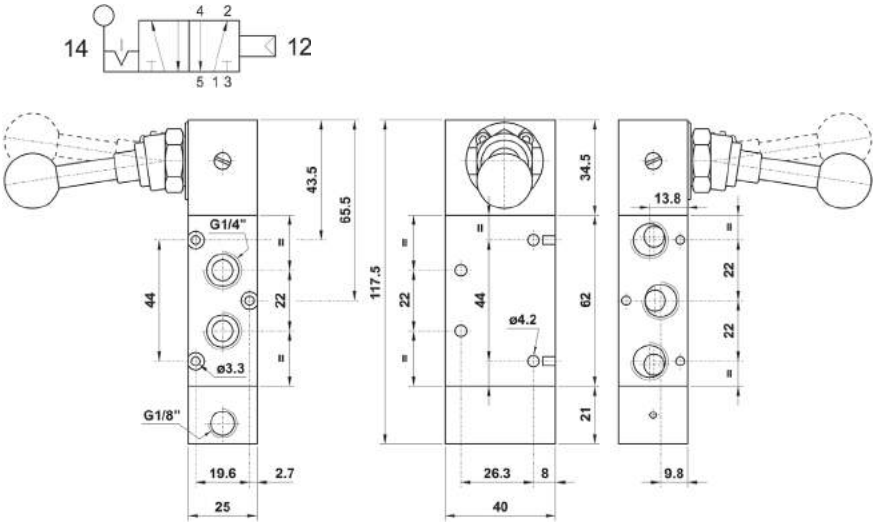

Ø de perçage pour montage en panneau = 18mm

sopra pneumatic.com

Les informations sont données à titre indicatif et sous réserve de modifications éventuelles. Photos non contractuelles.

5223C ML90

Centre fermé
Closed center

5223A ML90

Centre ouvert
Open center

5223P ML90

Centre en pression
Pressurized center

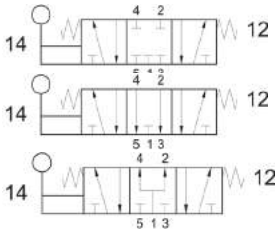

Distributeur 5/3 à levier à 90°
rappel au centre
raccordement G1/4"
5/3 90° lever
spring return to center
G1/4"

Version Atex 2GD T6 : 5223*ML90.ATEX

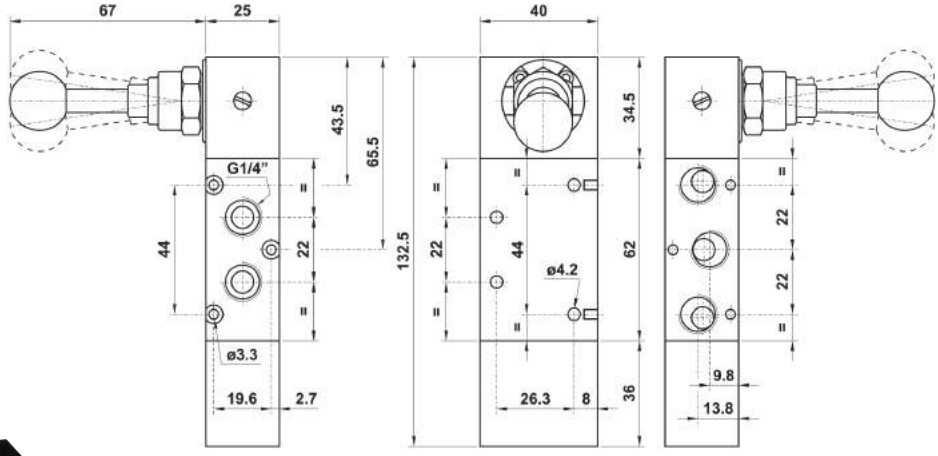

Ø de perçage pour montage en panneau = 18mm

5223C LL90

Centre fermé
Closed center

5223A LL90

Centre ouvert
Open center

5223P LL90

Centre en pression
Pressurized center

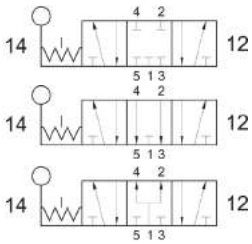

Distributeur 5/3 à levier à 90°
3 positions stables
raccordement G1/4"
5/3 90° lever
three detented positions
G1/4"

Version Atex 2GD T6 : 5223*LL90.ATEX

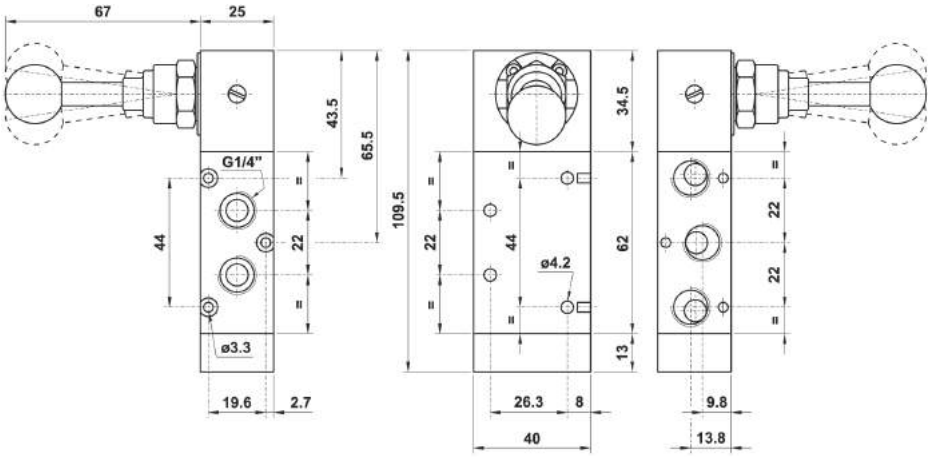

Ø de perçage pour montage en panneau = 18mm

Les informations sont données à titre indicatif et sous réserve de modifications éventuelles. Photos non contractuelles.

2

322 LL

Distributeur 3/2 bistable à levier en tête
raccordement G1/4"
3/2 bistable top lever
G1/4"

Version Atex 2GD T6 : 322LL.ATEX

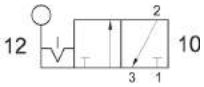

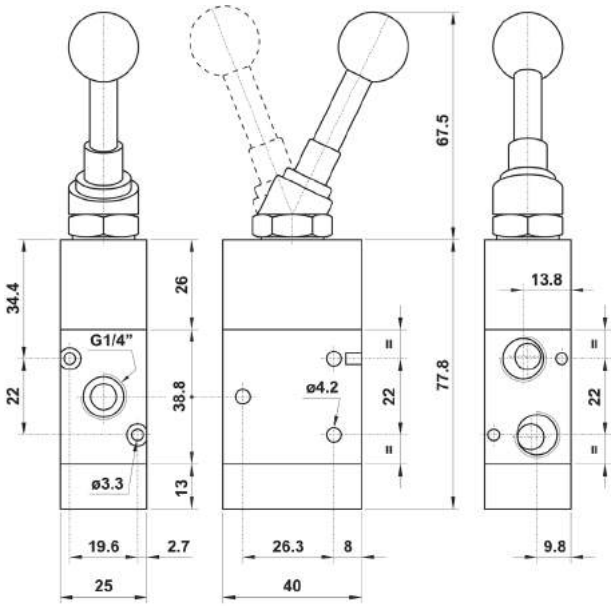

Ø de perçage pour montage en panneau = 18mm

522 LL

Distributeur 5/2 bistable à levier en tête
raccordement G1/4"
5/2 bistable top lever
G1/4"

Version Atex 2GD T6 : 522LL.ATEX

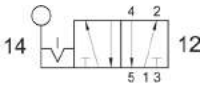

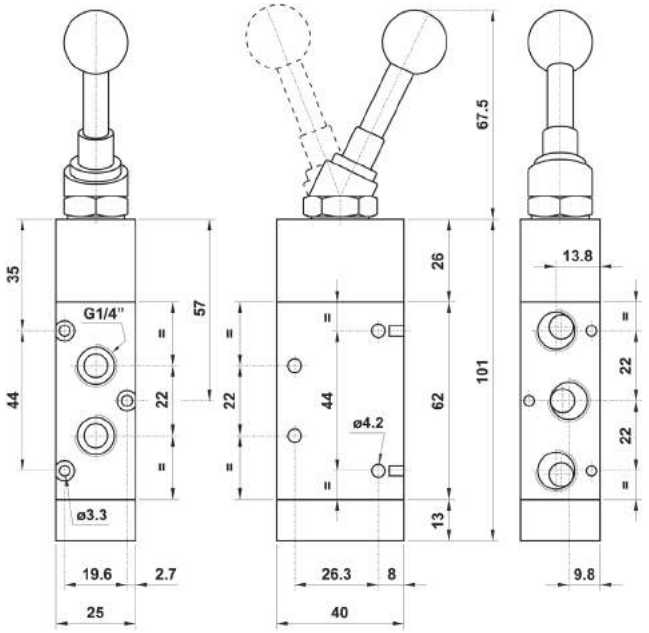

Ø de perçage pour montage en panneau = 18mm

sopra pneumatic.com
Les informations sont données à titre indicatif et sous réserve de modifications éventuelles. Photos non contractuelles.

10.069.4

10.070.4

Centre fermé
Closed center

Centre ouvert
Open center

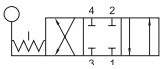

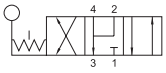

Distributeur rotatif 4/3
3 positions fixes
raccordement G1/4" sur le côté
4/3 rotary valve
three detented positions
G1/4" ports on the side

Débit nominal à 6 bar : 530 Nl/min
Nominal flow rate at 6 bar : 530 Nl/min

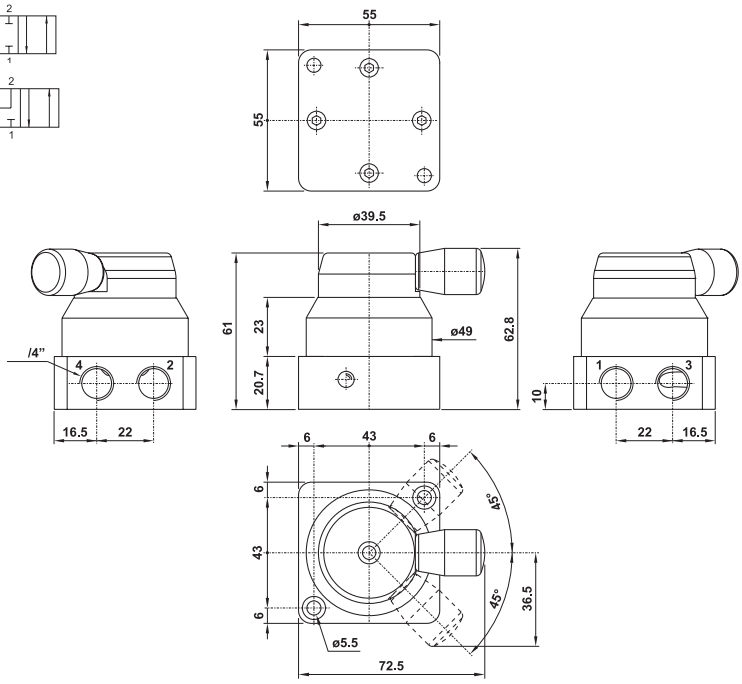

10.071.4

10.072.4

Centre fermé
Closed center

Centre ouvert
Open center

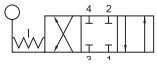

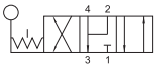

Distributeur rotatif 4/3
3 positions fixes
raccordement G1/4" dessous
4/3 rotary valve
three detented positions
G1/4" on the bottom

Débit nominal à 6 bar : 530 Nl/min
Nominal flow rate at 6 bar : 530 Nl/min

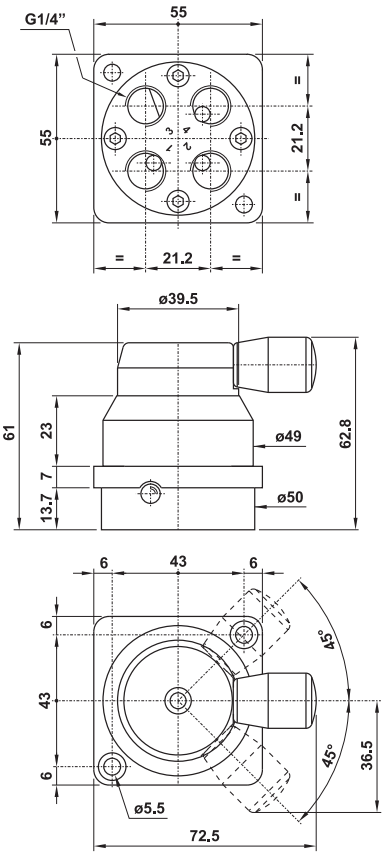

2

HV 311 101

Distributeur 3/2 NF à levier à 90°
rappel ressort mécanique
raccordement G3/8"
3/2 lever actuated valve
spring return
G3/8"

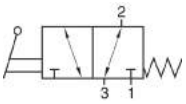

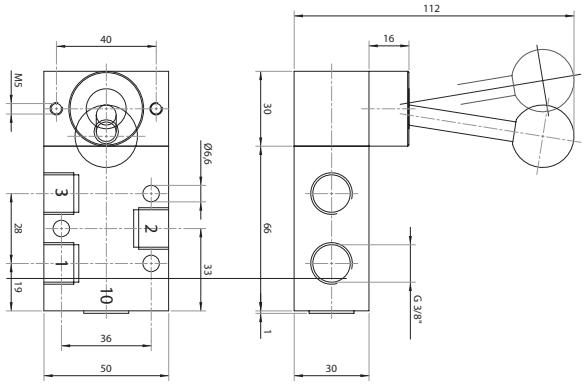

HVR 320 101

Distributeur 3/2 bistable à levier à 90°
2 positions fixes
raccordement G3/8"
3/2 lever actuated valve
bistable
G3/8"

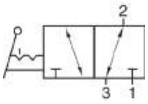

HV 511 101

Distributeur 5/2 à levier 90°
rappel ressort mécanique
raccordement G3/8"
5/2 lever actuated valve
spring return
G3/8"

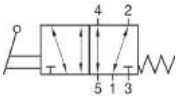

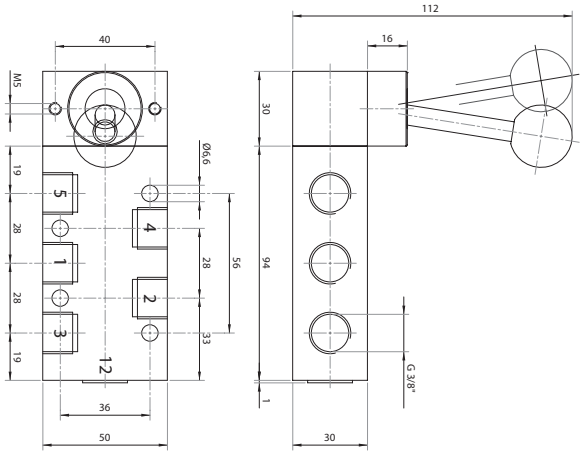

HVR 520 101

Distributeur 5/2 bistable à levier 90°
raccordement G3/8"
5/2 lever actuated valve
bistable
G3/8"

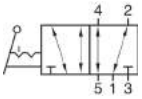

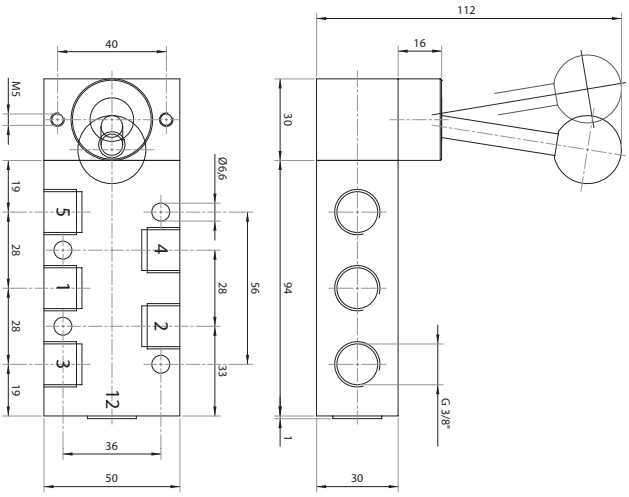

sopra pneumatic.com
Les informations sont données à titre indicatif et sous réserve de modifications éventuelles. Photos non contractuelles.

HV 531 101

Centre fermé
Closed center

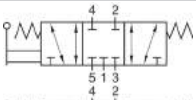

HV 532 101

Centre ouvert
Open center

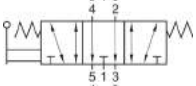

HV 533 101

Centre en pression
Pressurized center

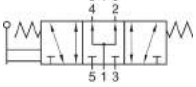

Distributeur 5/3 à levier 90°
rappel au centre
raccordement G3/8"
5/3 lever 90°
spring return to centre
G3/8"

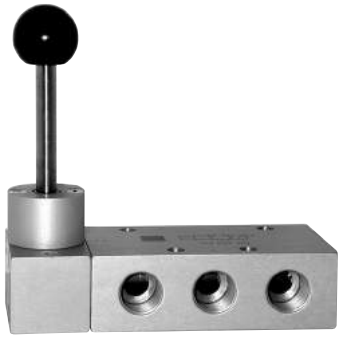

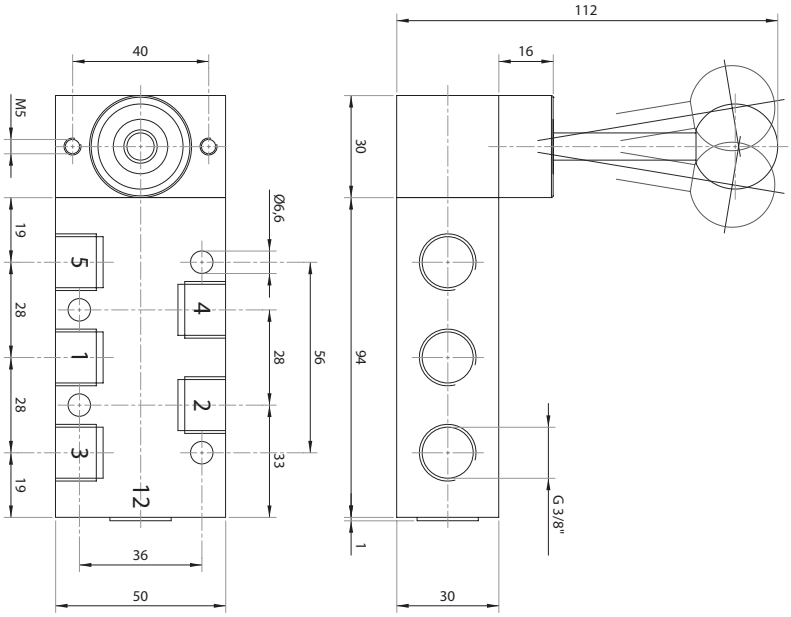

HVR 531 101

Centre fermé
Closed center

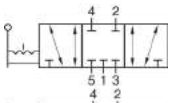

HVR 532 101

Centre ouvert
Open center

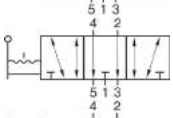

HVR 533 101

Centre en pression
Pressurized center

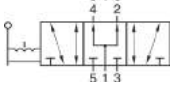

Distributeur 5/3 à levier 90°
3 positions fixes
raccordement G3/8"
5/3 lever 90°
three detented positions
G3/8"

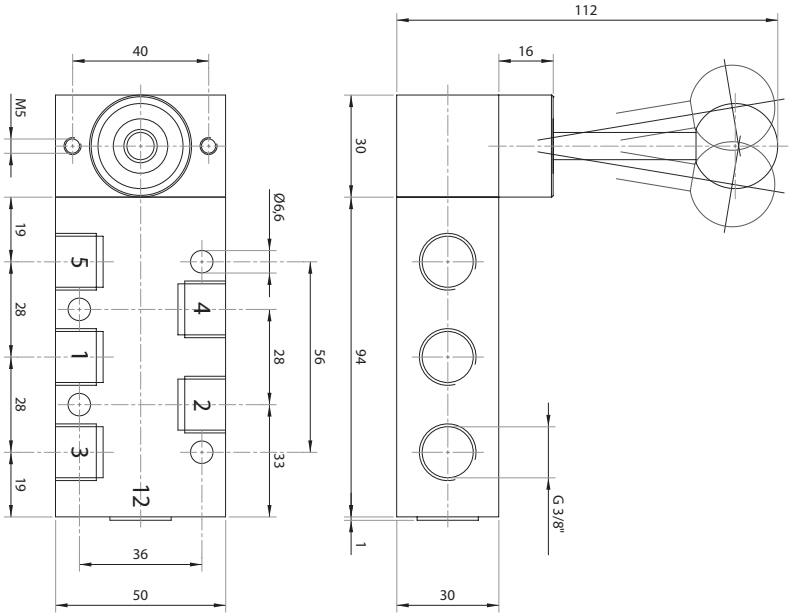

2

HV 311 121

Distributeur 3/2 NF à levier à 90°
rappel ressort mécanique
raccordement G1/2"
5/2 lever actuated valve
spring return
G1/2"

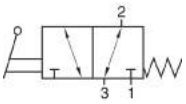

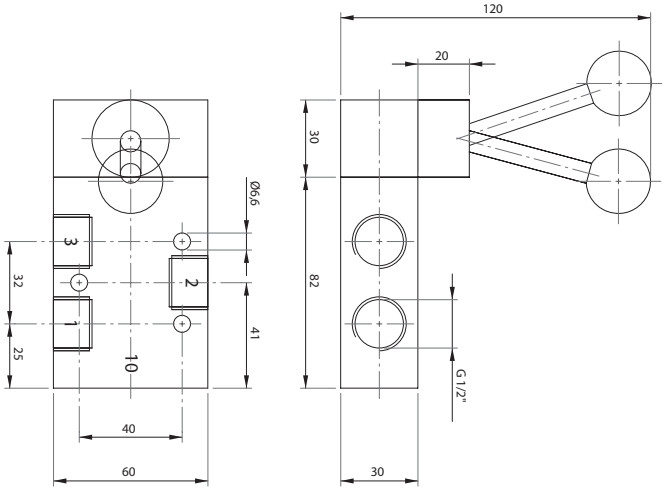

HVR 320 121

Distributeur 3/2 à levier à 90°
bistable
raccordement G1/2"
5/2 lever actuated valve
bistable
G1/2"

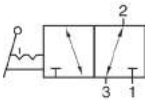

HV 511 121

Distributeur 5/2 à levier à 90°
rappel ressort mécanique
raccordement G1/2"
5/2 lever actuated valve
spring return
G1/2"

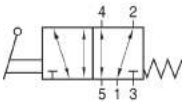

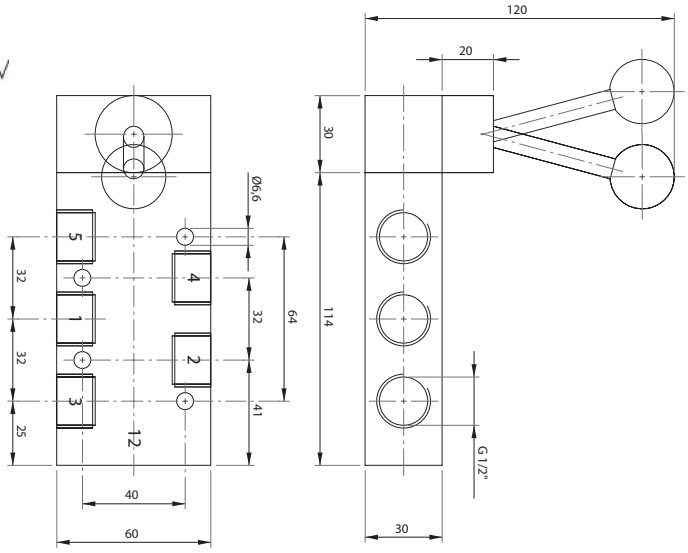

HVR 520 121

Distributeur 5/2 à levier à 90°
bistable
raccordement G1/2"
5/2 lever actuated valve
bistable
G1/2"

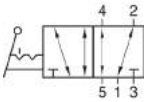

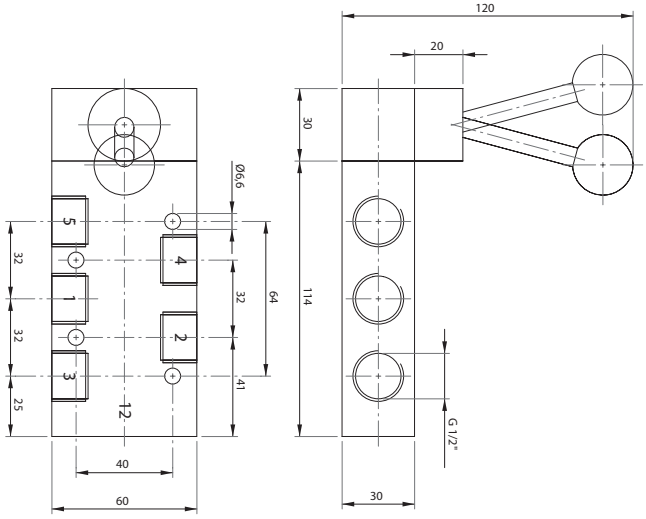

sopra pneumatic.com
Les informations sont données à titre indicatif et sous réserve de modifications éventuelles. Photos non contractuelles.

HV 531 121

Centre fermé
Closed center

HV 532 121

Centre ouvert
Open center

HV 533 121

Centre en pression
Pressurized center

Distributeur 5/3 à levier 90°
rappel au centre
raccordement G1/2"
5/3 lever 90°
spring return to center
G1/2"

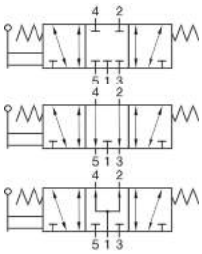

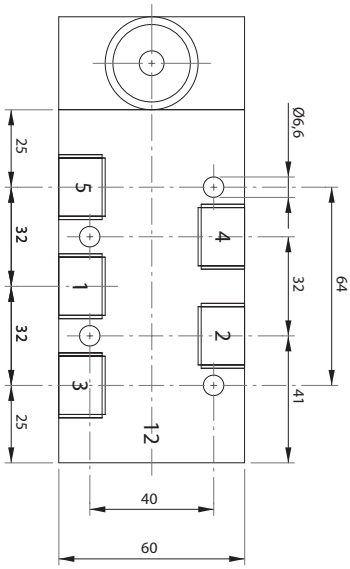

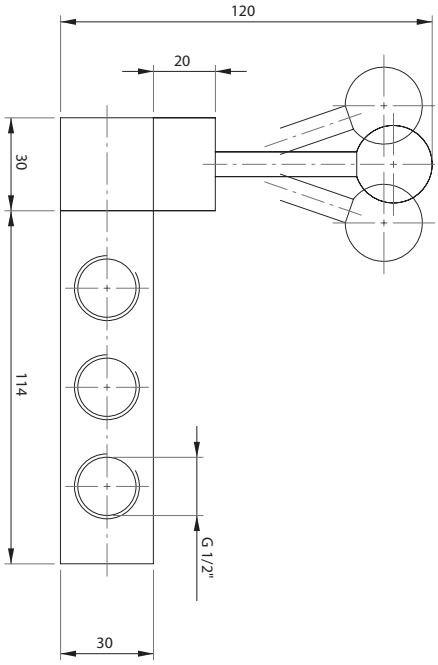

HVR 531 121

Centre fermé
Closed center

HVR 532 121

Centre ouvert
Open center

HVR 533 121

Centre en pression
Pressurized center

Distributeur 5/3 à levier 90°
3 positions fixes
raccordement G1/2"
5/3 lever 90°
three detented positions
G1/2"

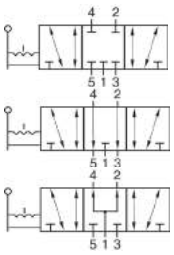

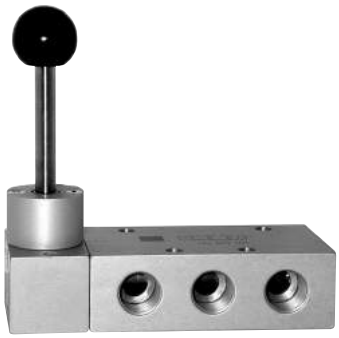

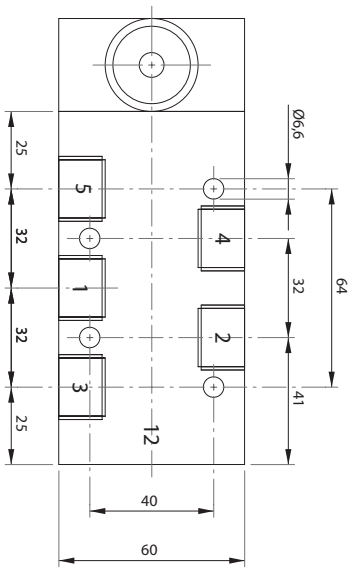

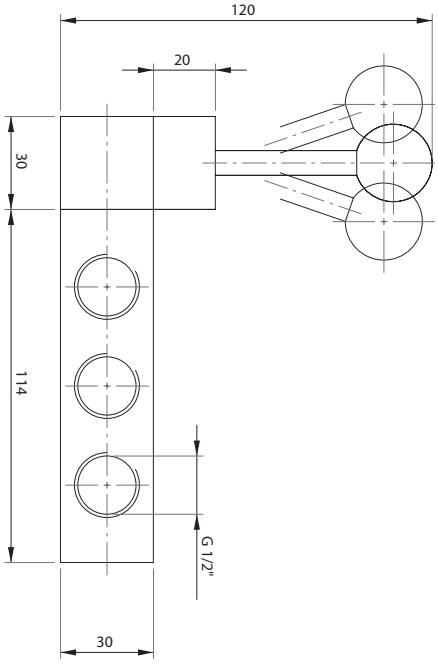

Les informations sont données à titre indicatif et sous réserve de modifications éventuelles. Photos non contractuelles.

2

HV 311 181

Distributeur 3/2 NF à levier à 90°
rappel ressort mécanique
raccordement G3/4"
5/2 lever actuated valve
spring return
G3/4"

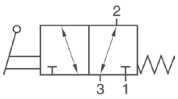

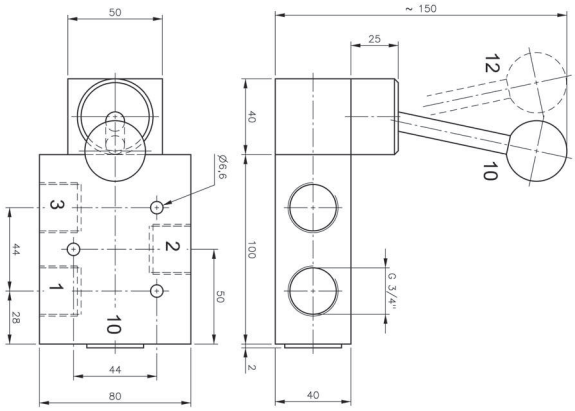

HVR 320 181

Distributeur 3/2 bistable à levier à 90°
raccordement G3/4"
5/2 lever actuated valve
bistable
G3/4"

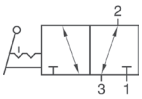

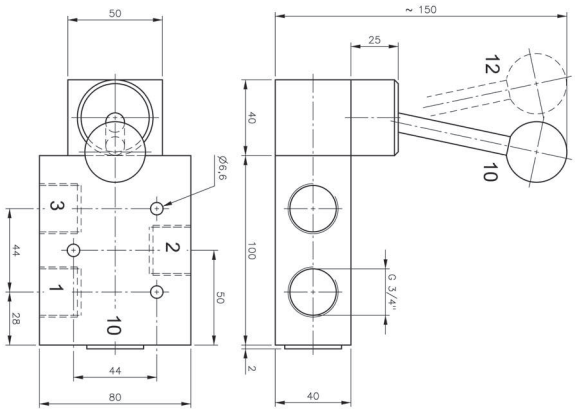

HV 511 181

Distributeur 5/2 à levier à 90°
rappel ressort mécanique
raccordement G3/4"
5/2 lever actuated valve
spring return
G3/4"

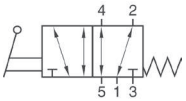

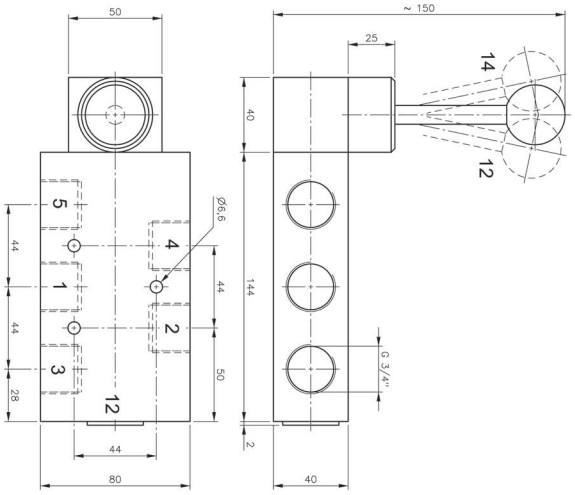

sopra pneumatic.com
Les informations sont données à titre indicatif et sous réserve de modifications éventuelles. Photos non contractuelles.

HVR 520 181

Distributeur 5/2 bistable à levier à 90°
raccordement G3/4"
5/2 lever actuated valve
bistable
G3/4"

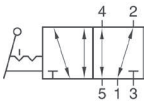

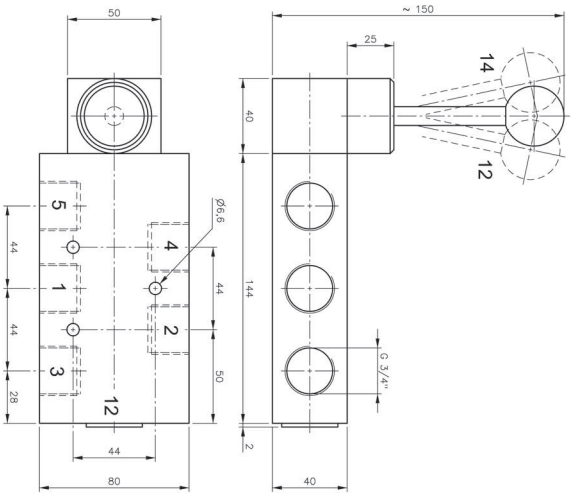

HV 531 181

HV 532 181

HV 533 181

Distributeur 5/3 à levier 90°
rappel au centre
raccordement G3/4"
5/3 lever 90°
spring return to center
G3/4"

Centre fermé *Closed center*	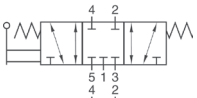
Centre ouvert *Open center*	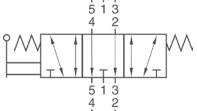
Centre en pression *Pressurized center*	

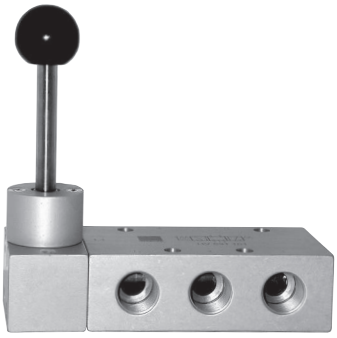

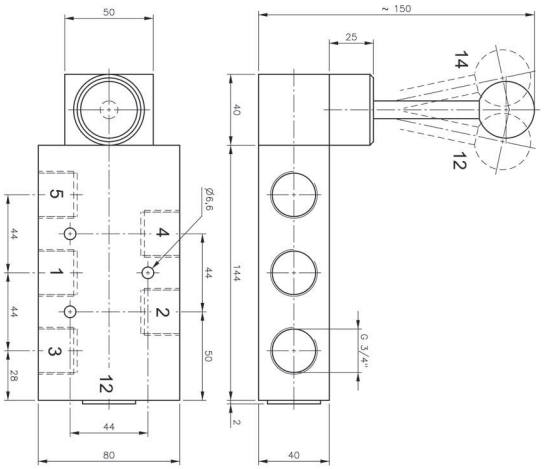

HVR 531 181

HVR 532 181

HVR 533 181

Distributeur 5/3 à levier 90°
3 positions fixes
raccordement G3/4"
5/3 lever 90°
three detented positions
G3/4"

Centre fermé *Closed center*	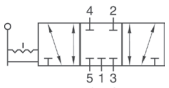
Centre ouvert *Open center*	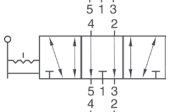
Centre en pression *Pressurized center*	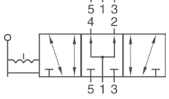

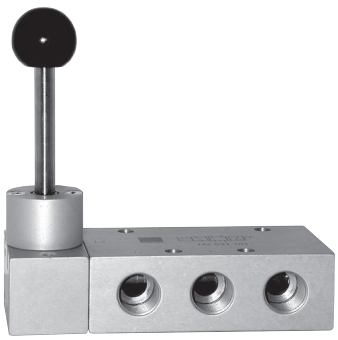

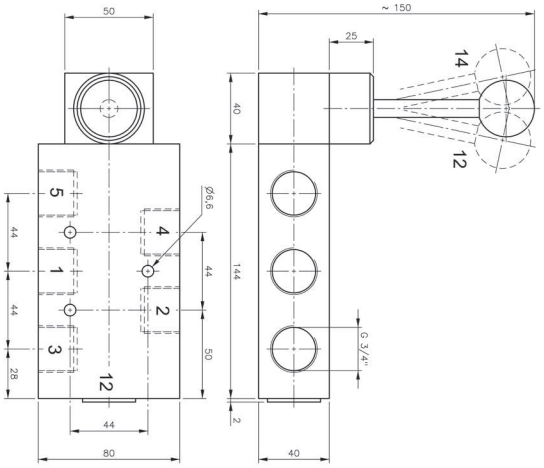

2

INFORMATIONS GÉNÉRALES *GENERAL INFORMATION*

- Distributeurs 3/2 - 5/2 avec raccordements G1/8" - G1/4"
  3/2 - 5/2 spool valves with G1/8" - G1/4" threaded ports
- Installation dans toutes les positions
  Installation in any position
- Large gamme de commandes
  Comprehensive range of actuations
- Versions spéciales sur demande
  Special versions on request

Débit nominal à 6 bar
G1/8" : 550 Nl/min
G1/4" : 1100 Nl/min

Matériaux
Corps : Aluminium anodisé
Ressort : Inox
Joints : NBR
Tiroir : Aluminium nickelé
Parties internes : Laiton OT58

Materials
Body : Aluminium 11S
Springs : Stainless steel
Seals : NBR
Spool : Nickel plated aluminium
Internal parts : Brass OT58

Débits

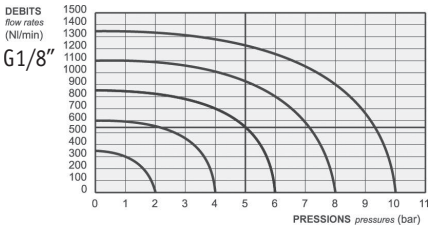

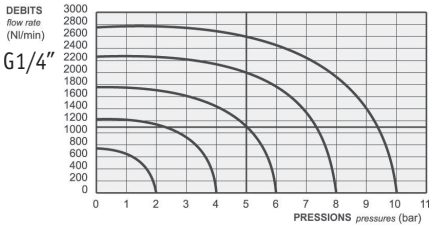

Diamètre nominal *Nominal orifice*	G1/8" : 5 mm - G1/4" : 7.5 mm			
Température de travail *Temperature range*	max +60°C			
Pression de travail *Working pressure*	max 10 bar *max 1 MPa*			
Force *Actuating force*	G1/8" monostable	G1/4" monostable	G1/8" bistable	G1/4" bistable
	15 N	20 N	10 N	15 N
Fluide *Fluid*	air filtré 50µ avec ou sans lubrification *50µ filtered lubricated or non lubricated air*			

sopra pneumatic.com

321 MT

Distributeur 3/2 NF "pousser-tirer" monostable
rappel ressort mécanique
raccordement G1/8"
3/2 push/pull with spring return
G1/8"

Version Atex 2GD T6 : 321MT.ATEX

321 TT

Distributeur 3/2 "pousser-tirer" bistable
raccordement G1/8"
3/2 detented push/pull
G1/8"

Version Atex 2GD T6 : 321TT.ATEX

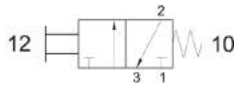

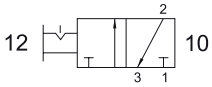

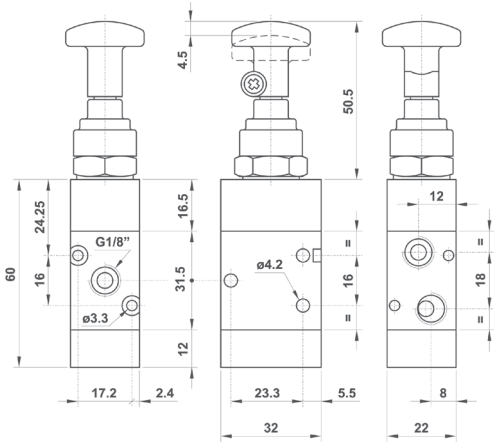

Ø de perçage pour montage en panneau = 18mm

521 MT

Distributeur 5/2 "pousser-tirer" monostable
rappel ressort mécanique
raccordement G1/8"
5/2 push/pull with spring return
G1/8"

Version Atex 2GD T6 : 521MT.ATEX

521 TT

Distributeur 5/2 "pousser-tirer" bistable
raccordement G1/8"
5/2 detented push/pull
G1/8"

Version Atex 2GD T6 : 521TT.ATEX

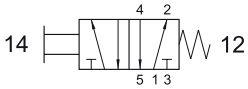

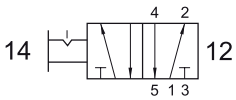

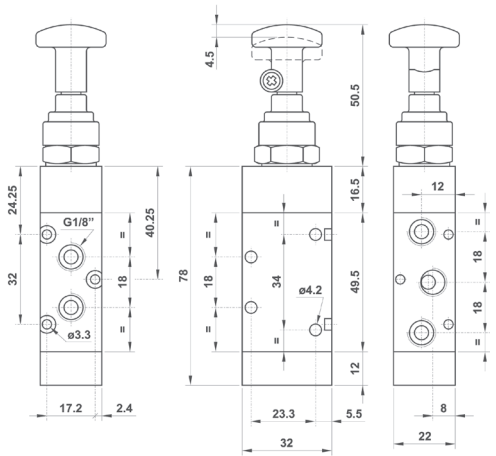

Ø de perçage pour montage en panneau = 18mm

321 CT

Distributeur 3/2 NF "pousser-tirer"
retour à commande pneumatique
raccordement G1/8"
3/2 push/pull with separate pneumatically piloted return - G1/8"

Version Atex 2GD T6 : 321CT.ATEX

Le retour ne peut se faire qu'avec un signal pneumatique.
The return can be done only with pneumatic pilote signal.

321 CTT

Distributeur 3/2 NF "pousser-tirer" bistable
retour à commande pneumatique ou manuelle
raccordement G1/8"
3/2 detented push/pull with separate pneumatically piloted return
G1/8"

Version Atex 2GD T6 : 321CTT.ATEX

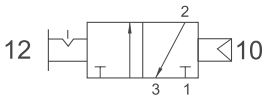

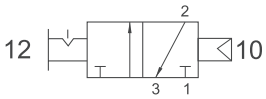

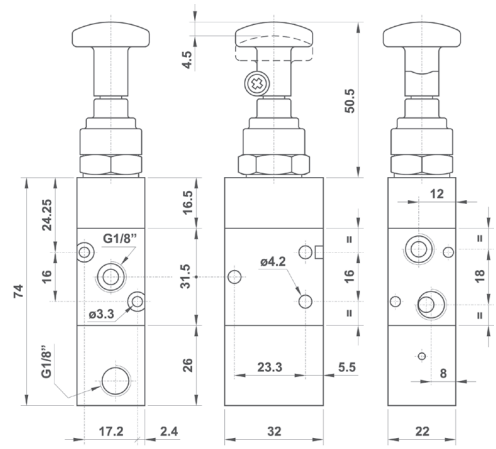

Ø de perçage pour montage en panneau = 18mm

Les informations sont données à titre indicatif et sous réserve de modifications éventuelles. Photos non contractuelles.

2

521 CT

Distributeur 5/2 "pousser-tirer" bistable
retour à commande pneumatique
raccordement G1/8"
5/2 push/pull with separate pneumatically piloted return - G1/8"

Version Atex 2GD T6 : 521CT.ATEX

Le retour ne peut se faire qu'avec un signal pneumatique.
The return can be done only with pneumatic pilote signal.

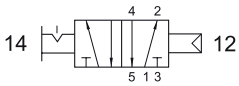

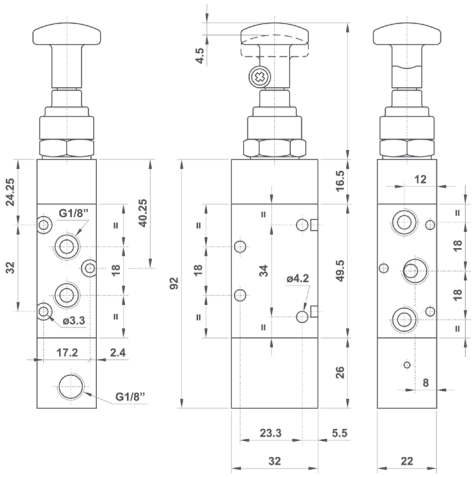

521 CTT

Distributeur 5/2 "pousser-tirer" bistable
retour à commande pneumatique ou manuelle
raccordement G1/8"
5/2 detented push/pull with separate pneumatically piloted return
G1/8"

Version Atex 2GD T6 : 521CTT.ATEX

Ø de perçage pour montage en panneau = 18mm

G1/4"

322 MT

Distributeur 3/2 NF "pousser-tirer" monostable
rappel ressort mécanique
raccordement G1/4"
3/2 push/pull with spring return
G1/4"

Version Atex 2GD T6 : 322MT.ATEX

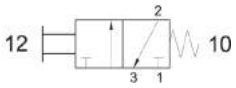

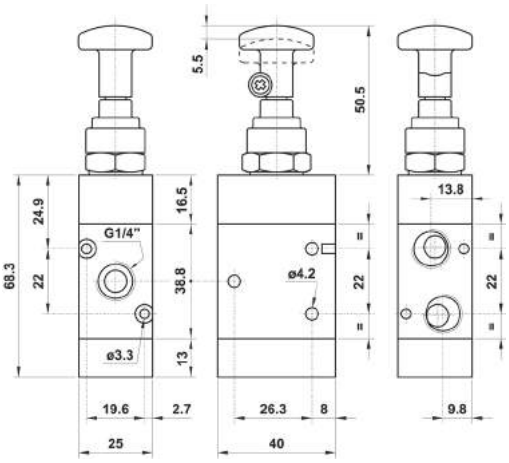

322 TT

Distributeur 3/2 "pousser-tirer" bistable
raccordement G1/4"
3/2 detented push/pull
G1/4"

Version Atex 2GD T6 : 322TT.ATEX

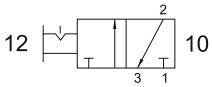

Ø de perçage pour montage en panneau = 18mm

522 MT

Distributeur 5/2 "pousser-tirer" monostable
rappel ressort mécanique
raccordement G1/4"
5/2 push/pull with spring return
G1/4"

Version Atex 2GD T6 : 522MT.ATEX

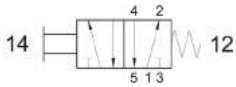

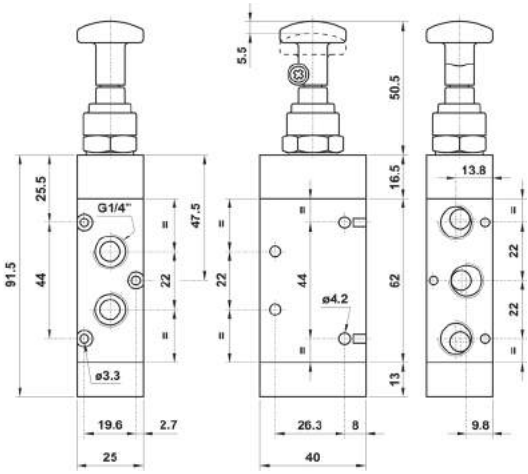

522 TT

Distributeur 5/2 "pousser-tirer" bistable
raccordement G1/4"
5/2 detented push/pull
G1/4"

Version Atex 2GD T6 : 522TT.ATEX

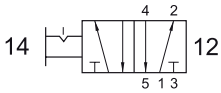

Ø de perçage pour montage en panneau = 18mm

sopra pneumatic.com
Les informations sont données à titre indicatif et sous réserve de modifications éventuelles. Photos non contractuelles.

322 CT

Distributeur 3/2 "pousser-tirer" bistable
retour à commande pneumatique
raccordement G1/4"
3/2 push/pull
with separate pneumatically piloted return - G1/4"

Version Atex 2GD T6 : 322CT.ATEX

Le retour ne peut se faire qu'avec un signal pneumatique.
The return can be done only with pneumatic pilote signal.

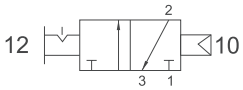

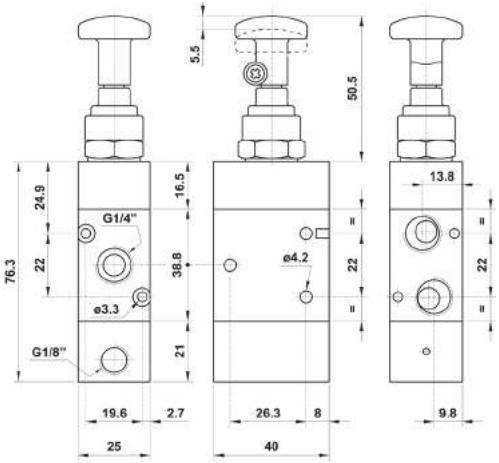

322 CTT

Distributeur 3/2 "pousser-tire" bistable
retour à commande pneumatique ou manuelle
raccordement G1/4"
3/2 detented push/pull
with separate pneumatically piloted return
G1/4"

Version Atex 2GD T6 : 322CTT.ATEX

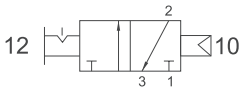

Ø de perçage pour montage en panneau = 18mm

522 CT

Distributeur 5/2 "pousser-tirer" bistable
retour à commande pneumatique
raccordement G1/4"
5/2 push/pull
with separate pneumatically piloted return - G1/4"

Version Atex 2GD T6 : 522CT.ATEX

Le retour ne peut se faire qu'avec un signal pneumatique.
The return can be done only with pneumatic pilote signal.

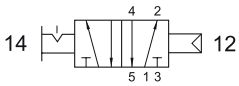

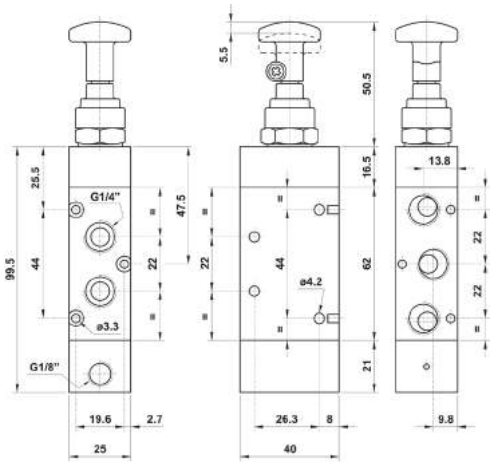

522 CTT

Distributeur 5/2 "pousser-tirer" bistable
retour à commande pneumatique ou manuelle
raccordement G1/4"
5/2 detented push/pull
with separate pneumatically piloted return
G1/4"

Version Atex 2GD T6 : 522CTT.ATEX

Ø de perçage pour montage en panneau = 18mm

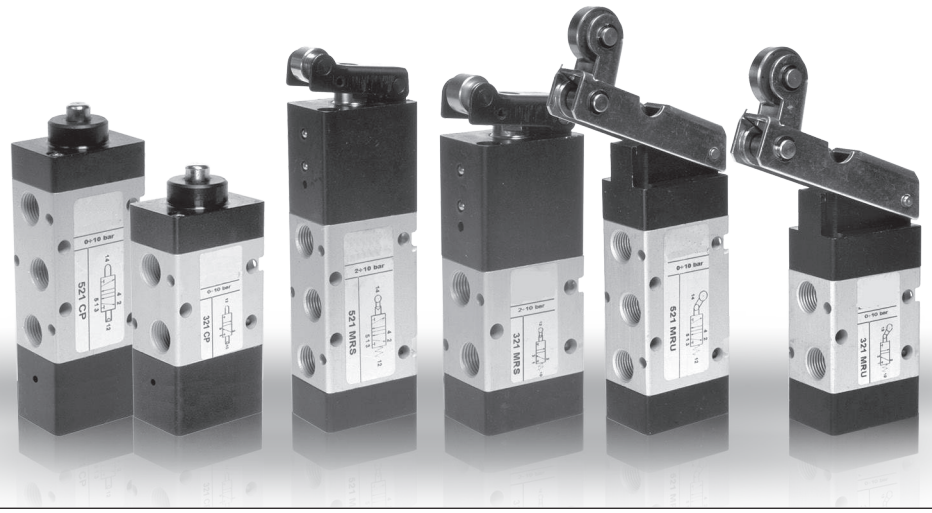

INFORMATIONS GÉNÉRALES *GENERAL INFORMATION*

- Distributeurs 3/2 - 5/2 avec raccordement en G1/8"
  3/2 - 5/2 spool valves with G1/8" threaded ports
- Installation dans toutes les positions
  Installation in any position
- Large gamme de commandes directes ou servopilotées
  Comprehensive range of actuations direct or servo-piloted
- Versions spéciales sur demande
  Special versions on request

Matériaux
Corps : Aluminium anodisé
Ressort : Inox
Joints : NBR
Tiroir : Aluminium nickelé
Parties internes : Laiton OT58

Materials
Body : Aluminium 11S
Springs : Stainless steel
Seals : NBR
Spool : nickel plated aluminium
Internal parts : brass OT58

Débit nominal à 6 bar
G1/8" : 550 Nl/min

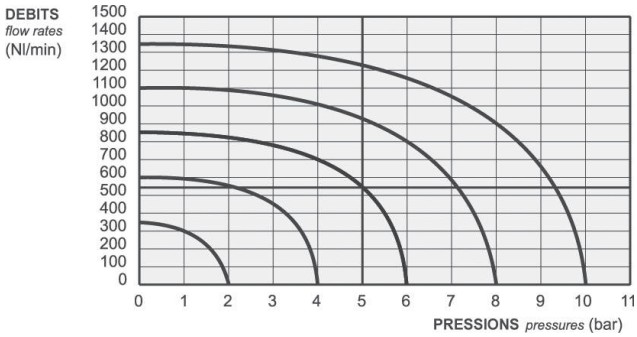

Diamètre nominal *Nominal orifice*	5 mm	
Température de travail *Temperature range*	max +60°C	
Pression de travail *Working pressure*	com. directe *[direct actuation]*	com. servopilotée *[servo-piloted actuation]*
	max 10 bar *max 1 MPa*	2.5 ... 10 bar *0.25 ... 1 MPa*
Force *Actuating force*	com. directe *[direct actuation]*	com. servopilotée *[servo-piloted actuation]*
	40 N	4 N
Fluide *Fluid*	air filtré 50µ avec ou sans lubrification *50µ filtered lubricated or non lubricated air*	

321 MP

Distributeur 3/2 NF monostable à poussoir
rappel ressort
raccordement G1/8"
3/2 tappet - spring return
G1/8"

Version Atex 2GD T6 : 321MP.ATEX

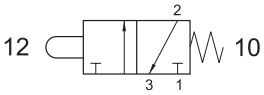

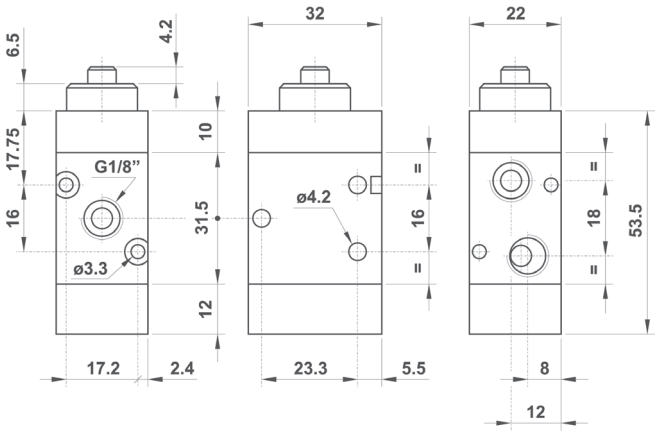

521 MP

Distributeur 5/2 monostable à poussoir
rappel ressort
raccordement G1/8"
5/2 tappet - spring return
G1/8"

Version Atex 2GD T6 : 521MP.ATEX

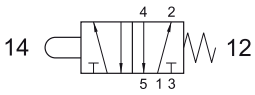

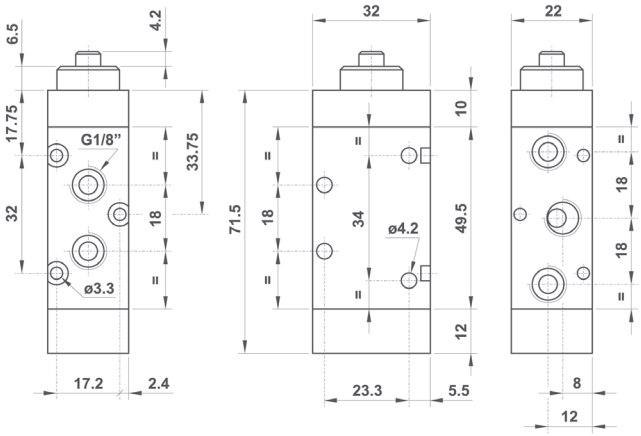

321 2P

Distributeur 3/2 bistable à 2 poussoirs
raccordement G1/8"
3/2 double tappet
G1/8"

Version Atex 2GD T6 : 3212P.ATEX

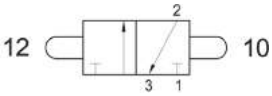

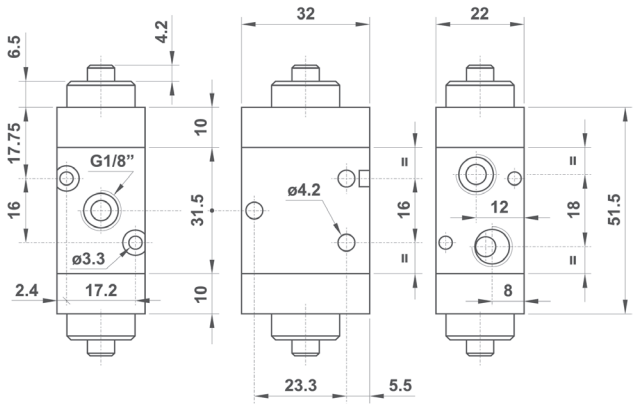

2

521 2P

Distributeur 5/2 bistable à 2 poussoirs
raccordement G1/8"
5/2 double tappet
G1/8"

Version Atex 2GD T6 : 5212P.ATEX

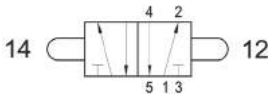

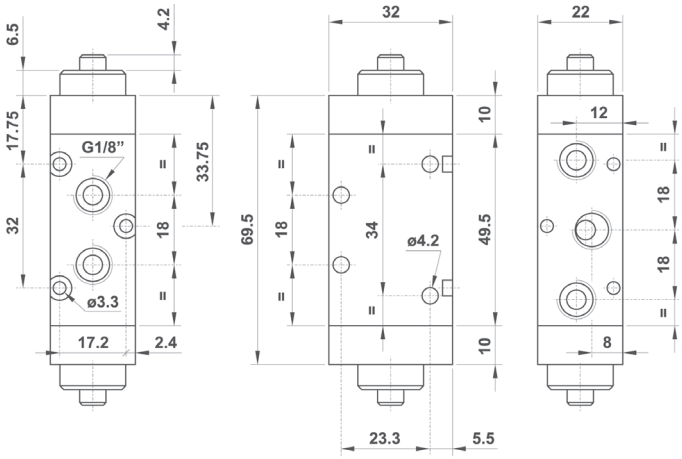

321 CP

Distributeur 3/2 bistable à poussoir
retour commande pneumatiquement
raccordement G1/8"
3/2 tappet separate pneumatically
piloted return
G1/8"

Version Atex 2GD T6 : 321CP.ATEX

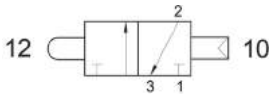

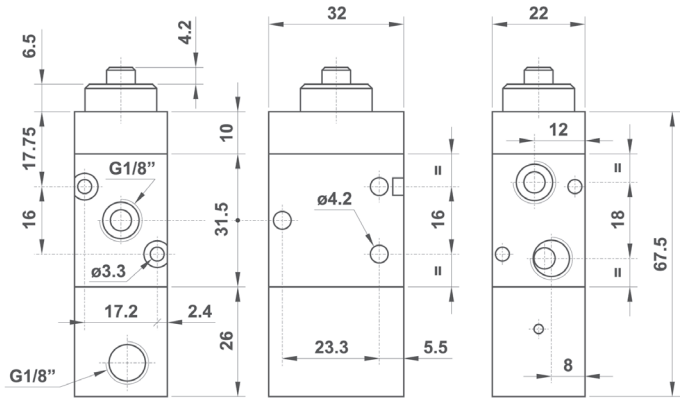

521 CP

Distributeur 5/2 bistable à poussoir
retour commande pneumatiquement
raccordement G1/8"
5/2 tappet separate pneumatically
piloted return
G1/8"

Version Atex 2GD T6 : 521CP.ATEX

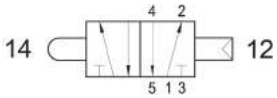

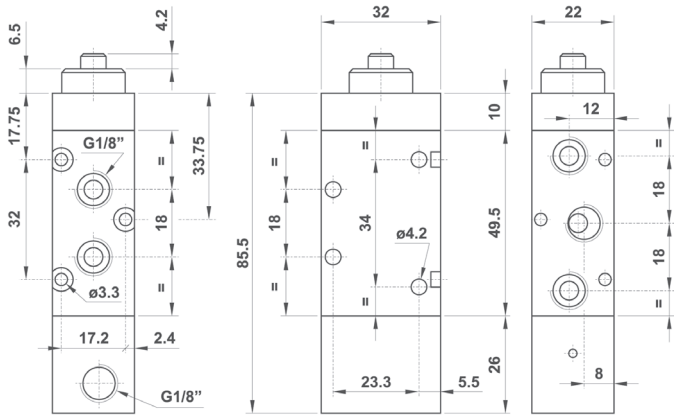

sopra pneumatic.com
Les informations sont données à titre indicatif et sous réserve de modifications éventuelles. Photos non contractuelles.

321 MPS

Distributeur 3/2 NF monostable
à poussoir servopiloté
rappel à combinaison de ressort
raccordement G1/8"
3/2 NC servo-piloted tappet - spring return G1/8"

Version Atex 2GD T6 : 321MPS.ATEX

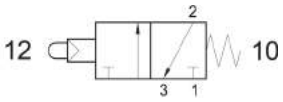

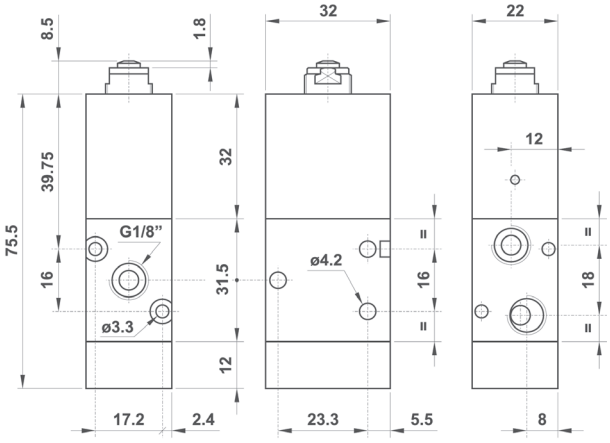

321 MPSA

Distributeur 3/2 NO monostable
à poussoir servopiloté
rappel à combinaison de ressort
raccordement G1/8"
3/2 NO servo-piloted tappet - spring return G1/8"

Version Atex 2GD T6 : 321MPSA.ATEX

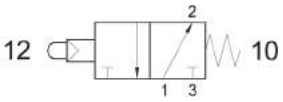

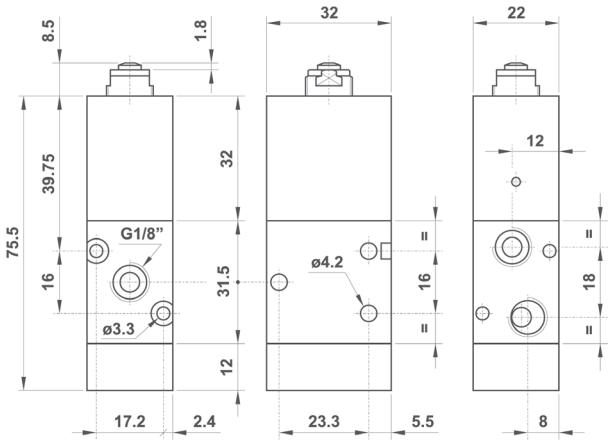

521 MPS

Distributeur 5/2 monostable
à poussoir servopiloté
rappel à combinaison de ressort
raccordement G1/8"
5/2 servo-piloted tappet - spring return G1/8"

Version Atex 2GD T6 : 521MPS.ATEX

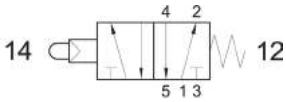

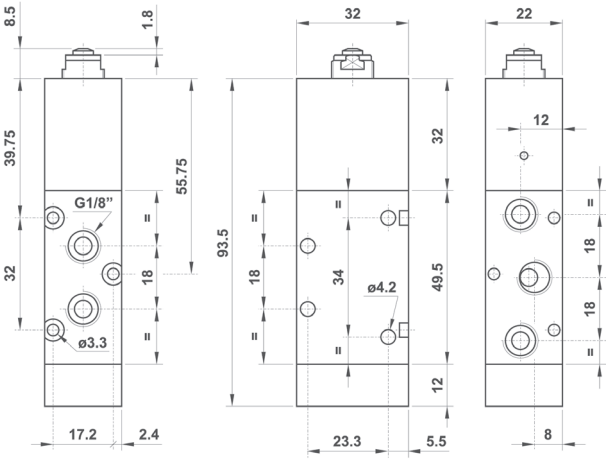

2

321 2PS

Distributeur 3/2 bistable à 2 poussoirs servopilotés
raccordement G1/8"
3/2 double servo-piloted tappet
G1/8"

Version Atex 2GD T6 : 3212PS.ATEX

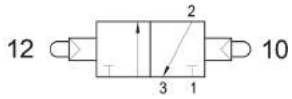

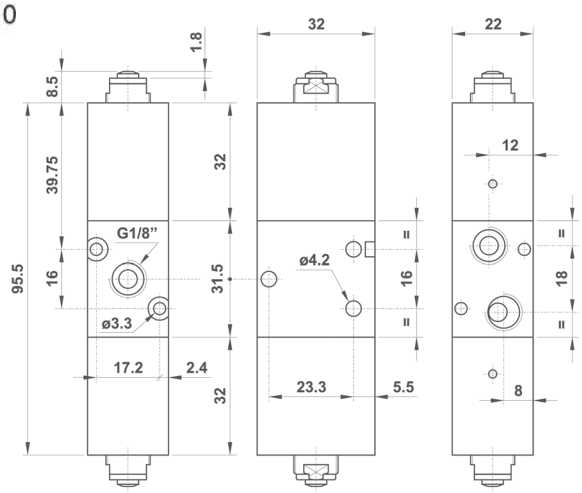

521 2PS

Distributeur 5/2 bistable à 2 poussoirs servopilotés
raccordement G1/8"
5/2 double servo-piloted tappet
G1/8"

Version Atex 2GD T6 : 5212PS.ATEX

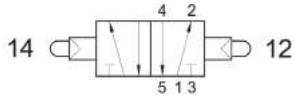

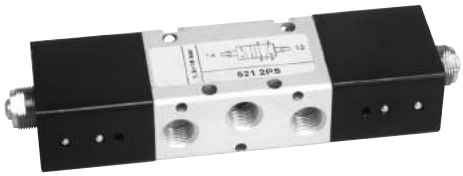

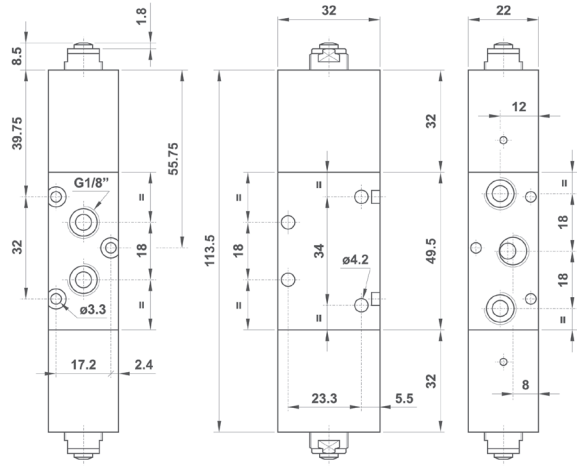

321 MR

Distributeur 3/2 NF monostable à galet
rappel ressort mécanique
raccordement G1/8"
3/2 roller lever
spring return
G1/8"

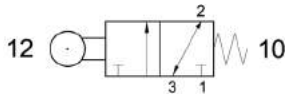

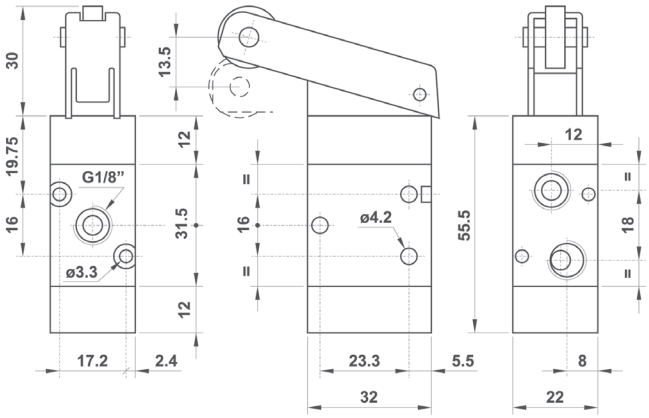

sopra pneumatic.com
Les informations sont données à titre indicatif et sous réserve de modifications éventuelles. Photos non contractuelles.

521 MR

Distributeur 5/2 monostable à galet
rappel ressort mécanique
raccordement G1/8"
5/2 roller lever
spring return
G1/8"

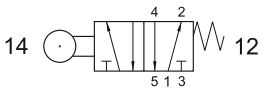

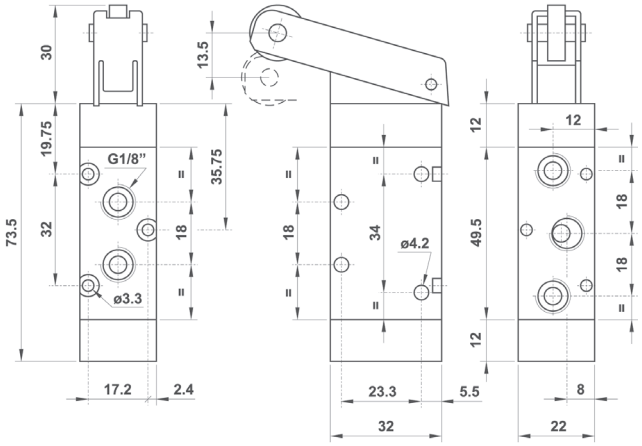

321 MRU

Distributeur 3/2 NF monostable à galet unidirectionnel
rappel ressort rappel rappel à combinaison de ressort
raccordement G1/8"
3/2 uni-directional lever
spring return
G1/8"

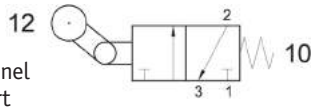

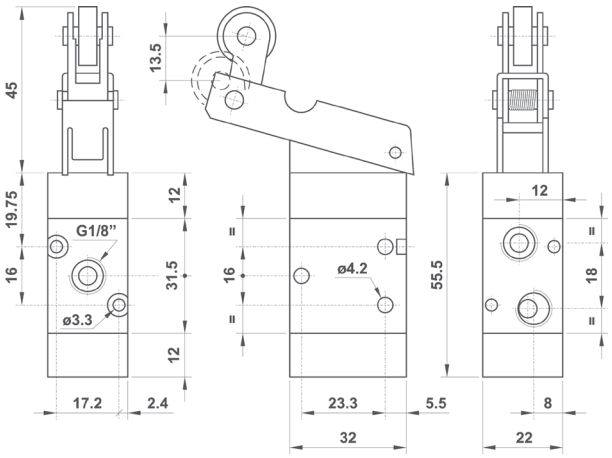

521 MRU

Distributeur 5/2 monostable à galet unidirectionnel
rappel ressort mécanique
raccordement G1/8"
5/2 uni-directional lever
spring return
G1/8"

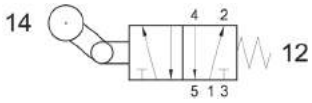

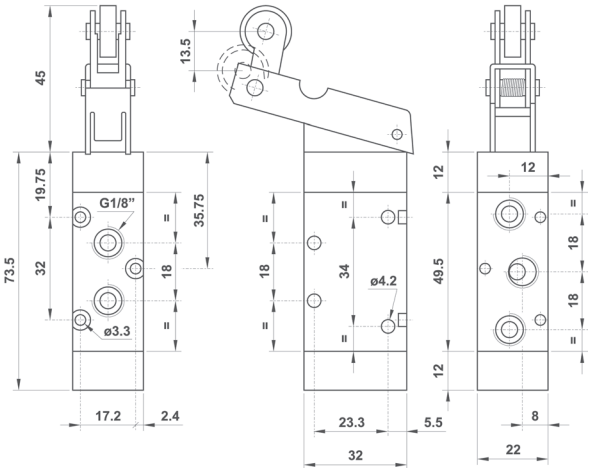

2

321 MRS

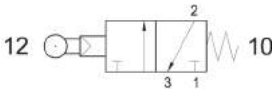

Distributeur 3/2 NF monostable
à galet servopiloté
rappel à combinaison de ressort
raccordement G1/8"
3/2 NC servo-piloted roller lever
spring return
G1/8"

321 MRSA

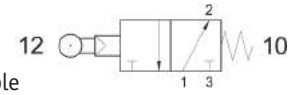

Distributeur 3/2 NO monostable
à galet servopiloté
rappel à combinaison de ressort
raccordement G1/8"
3/2 NO servo-piloted roller lever
spring return
G1/8"

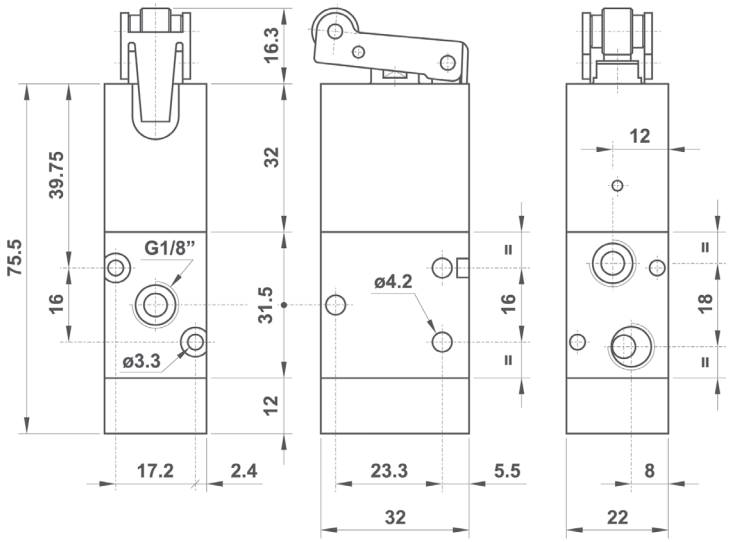

521 MRS

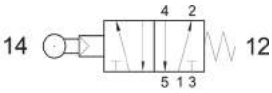

Distributeur 5/2 monostable
à galet servopiloté
rappel à combinaison de ressort
raccordement G1/8"
5/2 servo-piloted roller lever
spring return
G1/8"

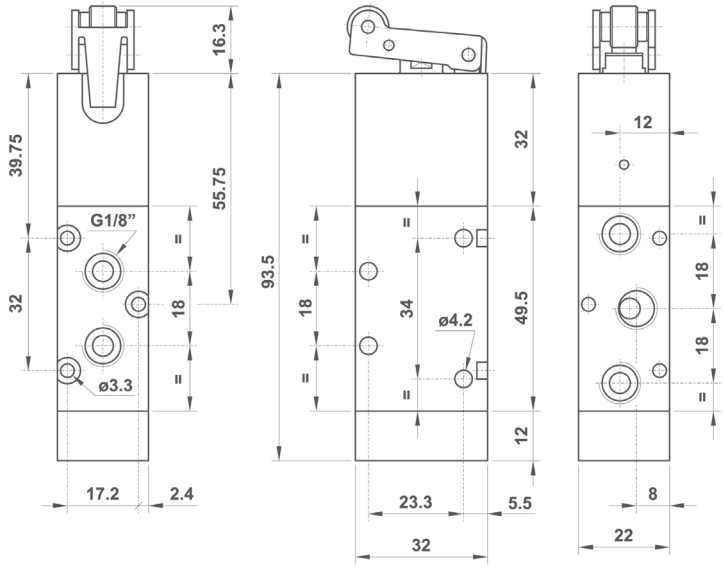

sopra pneumatic.com
Les informations sont données à titre indicatif et sous réserve de modifications éventuelles. Photos non contractuelles.

321 MYR12

Distributeur 3/2 NF monostable
galet à poussoir métallique
rappel ressort
raccordement G1/8"
3/2 tappet with ball bearing
spring return
G1/8"

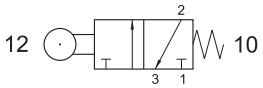

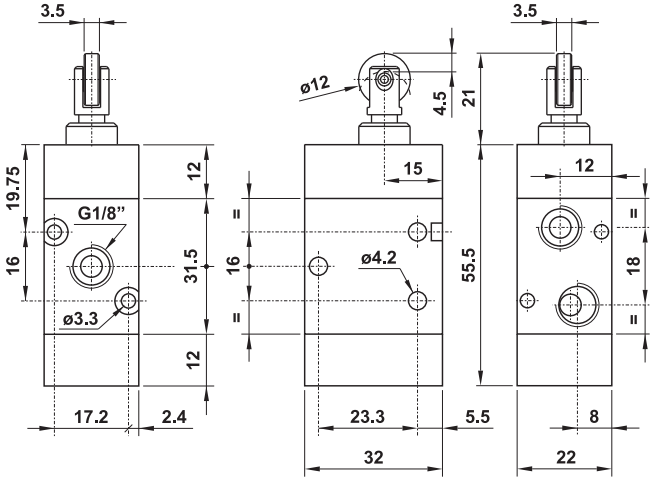

521 MYR12

Distributeur 5/2 NF monostable
galet à poussoir métallique
rappel ressort
raccordement G1/8"
5/2 tappet with ball bearing
spring return
G1/8"

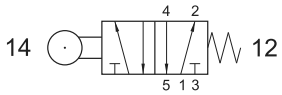

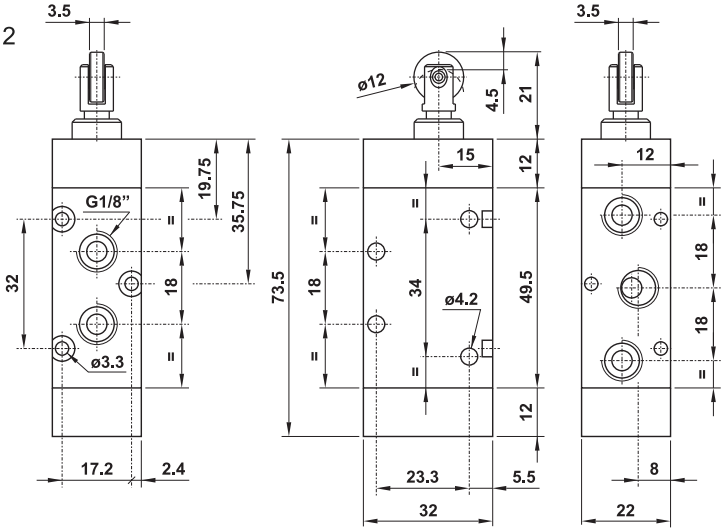

321 MYR31

Distributeur 3/2 NF monostable
galet court
rappel ressort
raccordement G1/8"
3/2 roller lever
spring return
G1/8"

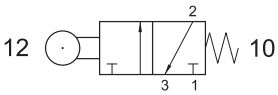

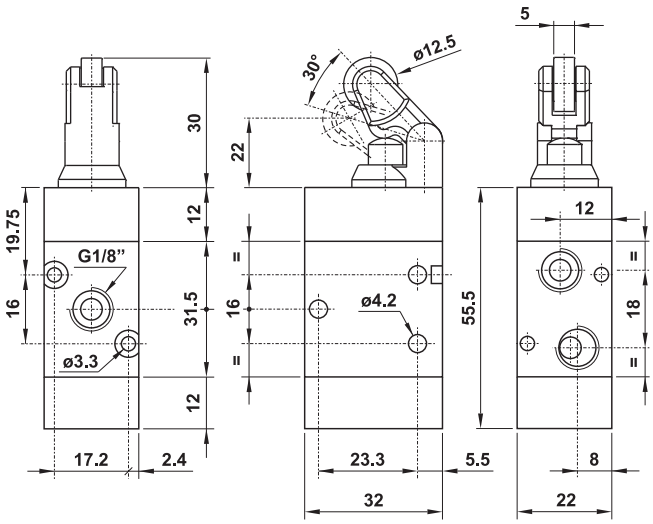

Les informations sont données à titre indicatif et sous réserve de modifications éventuelles. Photos non contractuelles.

2

521 MYR31

Distributeur 5/2 NF monostable
galet court
rappel ressort
raccordement G1/8"
5/2 roller lever
spring return
G1/8"

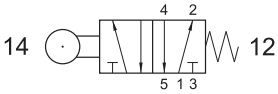

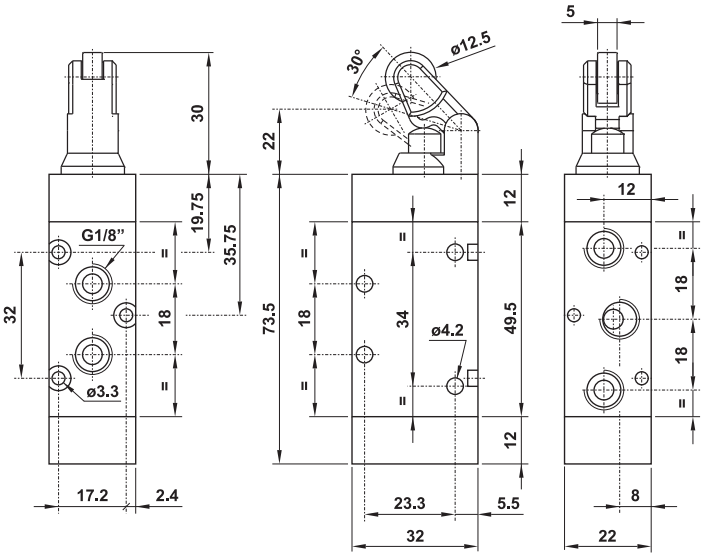

321 MYR46

Distributeur 3/2 NF monostable
galet latéral
rappel ressort
raccordement G1/8"
3/2 roller lever on the side
spring return
G1/8"

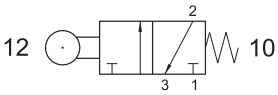

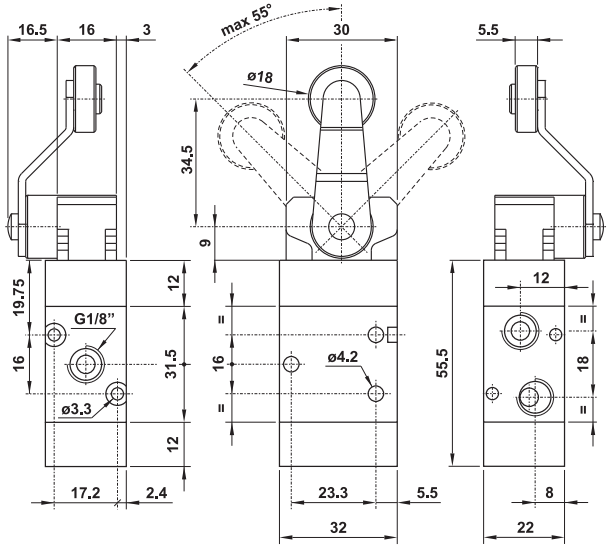

521 MYR46

Distributeur 5/2 NF monostable
galet latéral
rappel ressort
raccordement G1/8"
5/2 roller lever on the side
spring return
G1/8"

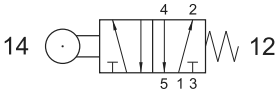

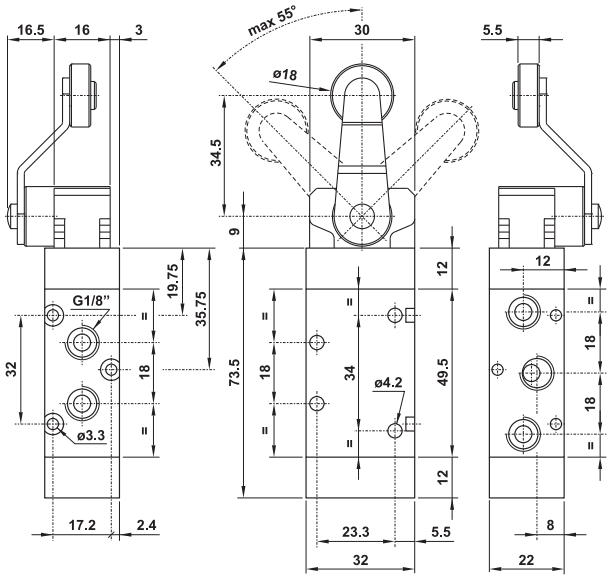

sopra pneumatic.com
Les informations sont données à titre indicatif et sous réserve de modifications éventuelles. Photos non contractuelles.

321 MYR53

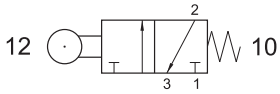

Distributeur 3/2 NF monostable
levier réglable
rappel ressort
raccordement G1/8"
3/2 roller lever with adjustable shaft
spring return
G1/8"

La position du galet peuve être réglé en hauteur.
The position and the length of the shaft can be manually adjusted.

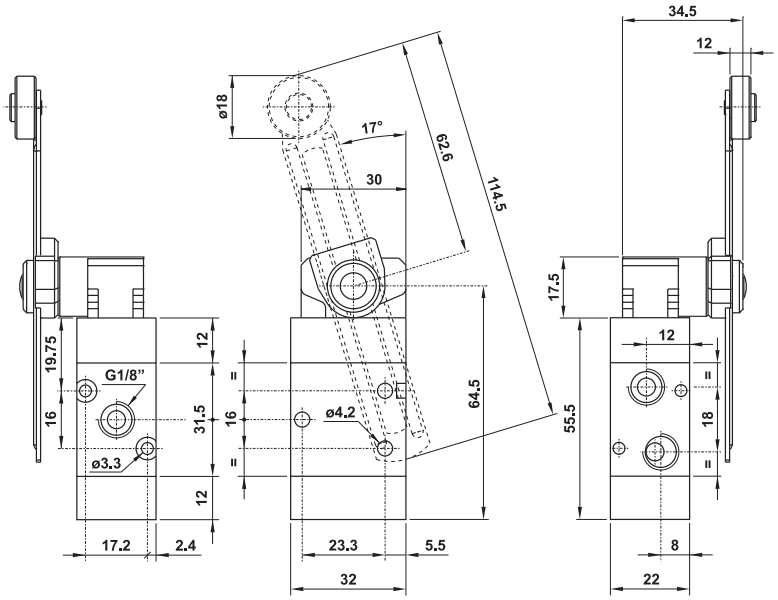

521 MYR53

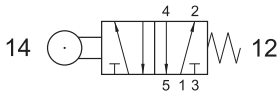

Distributeur 5/2 NF monostable
levier réglable
rappel ressort
raccordement G1/8"
5/2 roller lever with adjustable shaft
spring return
G1/8"

La position du galet peuve être réglé en hauteur.
The position and the length of the shaft can be manually adjusted.

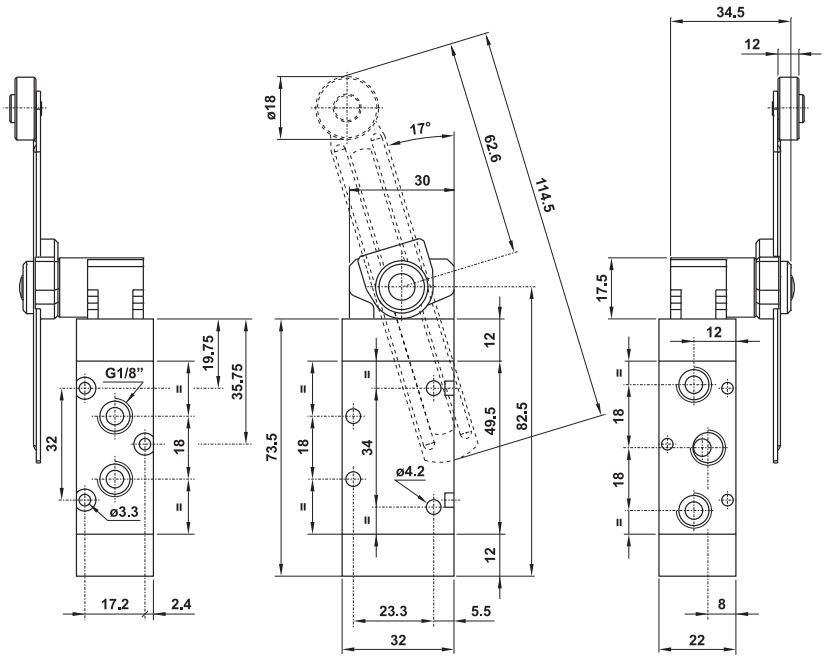

2

321 MYN61

Distributeur 3/2 NF monostable
antenne réglable
rappel ressort
raccordement G1/8"
3/2 adjustable shaft antenna
spring return
G1/8"

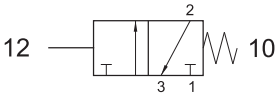

L'angle de l'antenne peux être réglé manuellement.
The position and the angle of the shaft can be manually adjusted

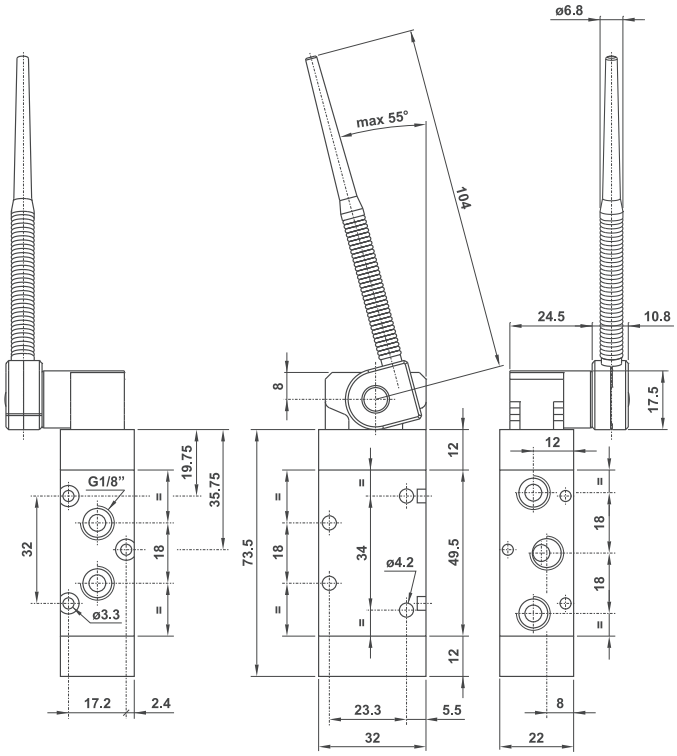

521 MYN61

Distributeur 5/2 NF monostable
antenne réglable
rappel ressort
raccordement G1/8"
5/2 adjustable shaft antenna
spring return
G1/8"

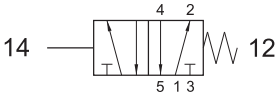

L'angle de l'antenne peux être réglé manuellement.
The position and the angle of the shaft can be manually adjusted

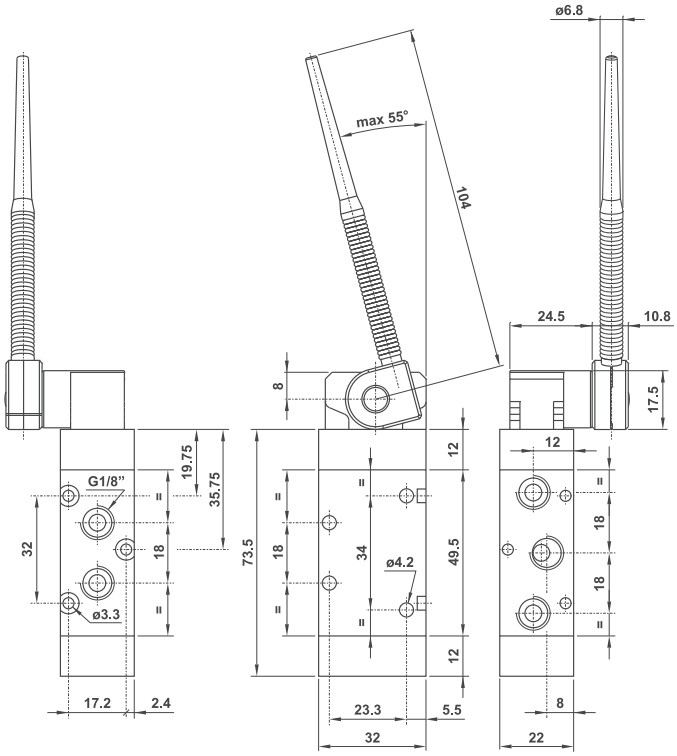

sopra pneumatic.com
Les informations sont données à titre indicatif et sous réserve de modifications éventuelles. Photos non contractuelles.

321 MN

Distributeur 3/2 NF monostable
à antenne servopilotée
rappel à combinaison de ressort
raccordement G1/8"
3/2 NC servo-piloted whisker
spring return - G1/8"

Version Atex 2GD T6 : 321MN.ATEX

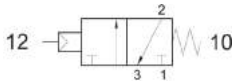

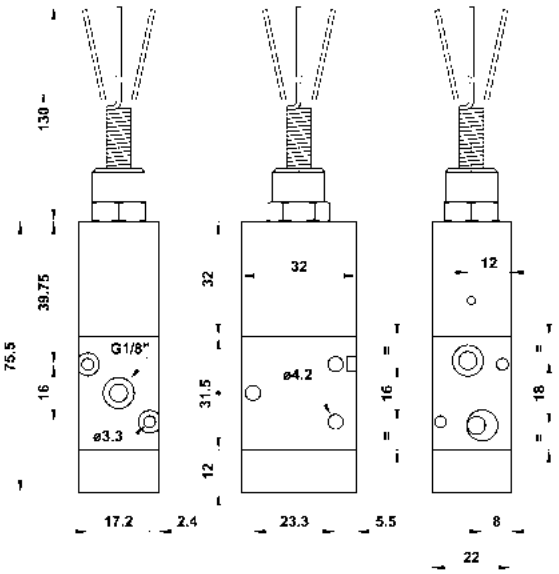

321 MNA

Distributeur 3/2 NO monostable
à antenne servopilotée
rappel à combinaison de ressort
raccordement G1/8"
3/2 NO servo-piloted whisker
spring return - G1/8"

Version Atex 2GD T6 : 321MNA.ATEX

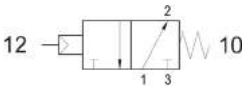

521 MN

Distributeur 5/2 monostable
à antenne servopilotée
rappel à combinaison de ressort
raccordement G1/8"
5/2 servo-piloted whisker
spring return - G1/8"

Version Atex 2GD T6 : 521MN.ATEX

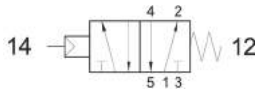

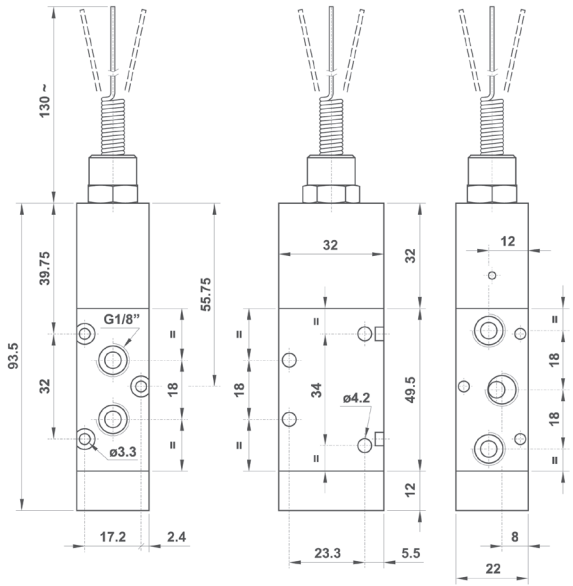

2

321 MYN71

Distributeur 3/2 NF monostable
tige inox réglable Ø3
rappel ressort
raccordement G1/8"
3/2 adjustable Ø3 shaft
spring return - G1/8"

Matériau de l'axe : acier inoxidable.
La position de l'axe peux être réglé manuellement.
Material of the shaft : stainless steel.
The position of the shaft can be manually adjusted.

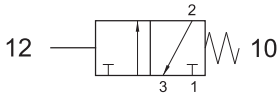

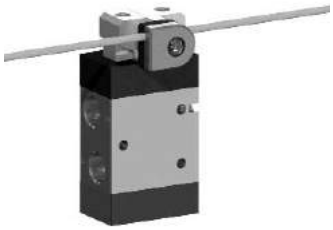

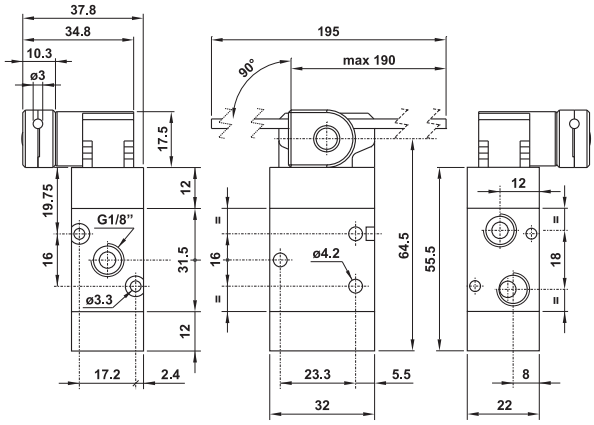

521 MYN71

Distributeur 5/2 NF monostable
tige inox réglable Ø3
rappel ressort
raccordement G1/8"
5/2 adjustable Ø3 shaft
spring return
G1/8"

Matériau de l'axe : acier inoxidable.
La position de l'axe peux être réglé manuellement.
Material of the shaft : stainless steel.
The position of the shaft can be manually adjusted.

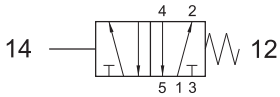

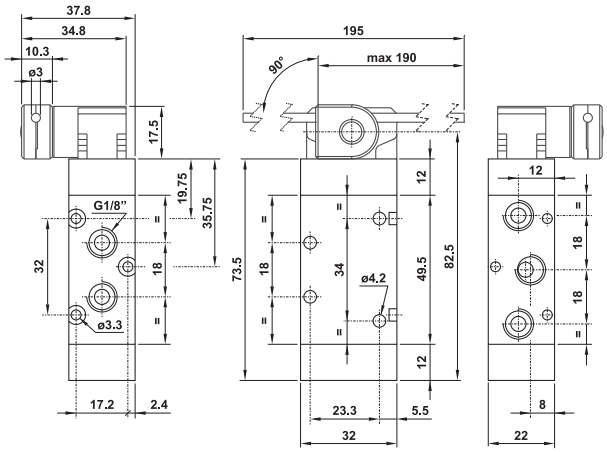

321 MYN74

Distributeur 3/2 NF monostable
tige fibre de verre réglable Ø6
rappel ressort
raccordement G1/8"
3/2 adjustable Ø6 shaft- glass fiber
spring return - G1/8"

Matériau de l'axe : fibre de verre.
La position de l'axe peux être réglé manuellement.
Material of the shaft : stainless steel.
The position of the shaft can be manually adjusted.

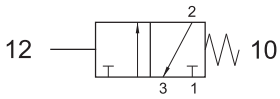

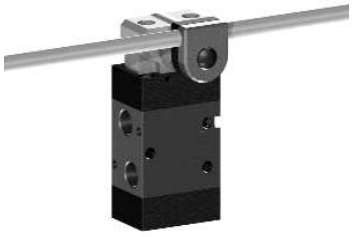

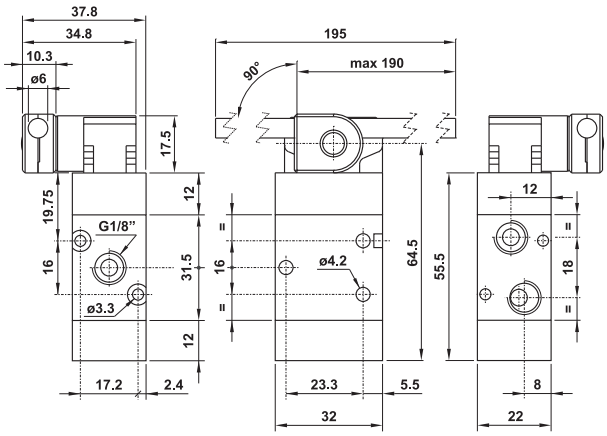

521 MYN74

Distributeur 5/2 NF monostable
tige fibre de verre réglable Ø6
rappel ressort
raccordement G1/8"
5/2 adjustable Ø6 shaft- glass fiber
spring return
G1/8"

Matériau de l'axe : fibre de verre.
La position de l'axe peux être réglé manuellement.
Material of the shaft : stainless steel.
The position of the shaft can be manually adjusted.

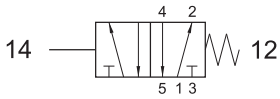

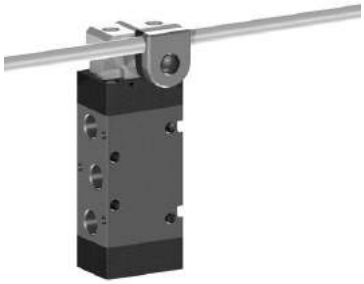

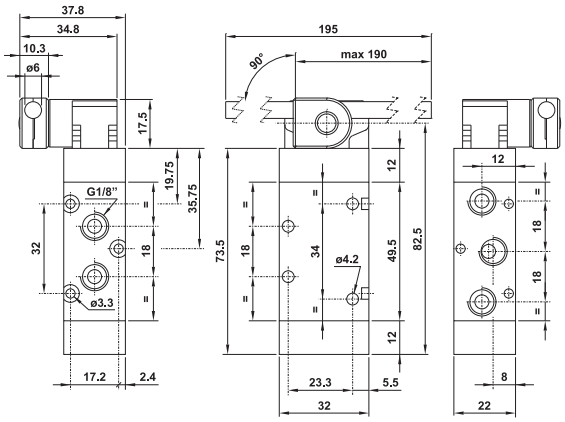

sopra pneumatic.com
Les informations sont données à titre indicatif et sous réserve de modifications éventuelles. Photos non contractuelles.

322 MYR12

Distributeur 3/2 NF monostable
galet à poussoir métallique
rappel ressort
raccordement G1/4"
3/2 tappet with ball bearing
spring return
G1/4"

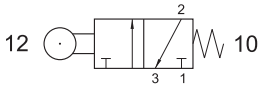

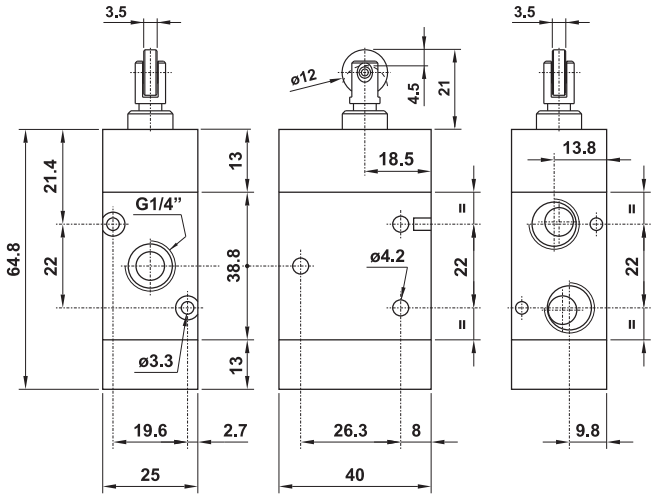

522 MYR12

Distributeur 5/2 NF monostable
galet à poussoir métallique
rappel ressort
raccordement G1/4"
5/2 tappet with ball bearing
spring return
G1/4"

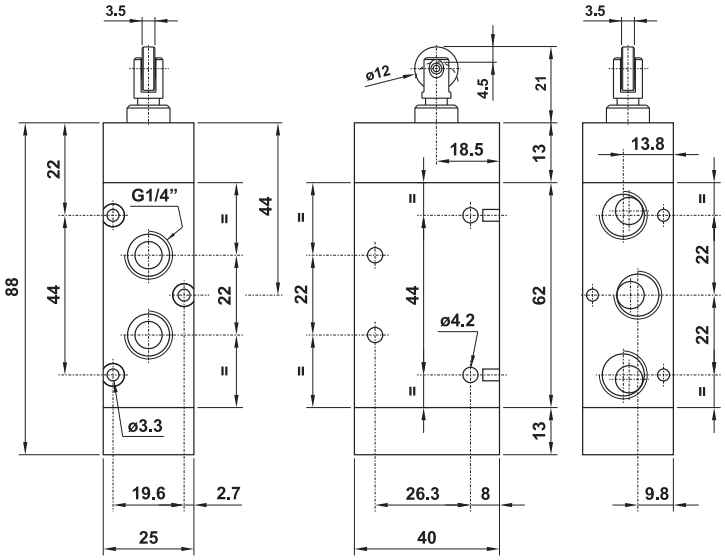

322 MYR31

Distributeur 3/2 NF monostable
galet court
rappel ressort
raccordement G1/4"
3/2 roller lever
spring return
G1/4"

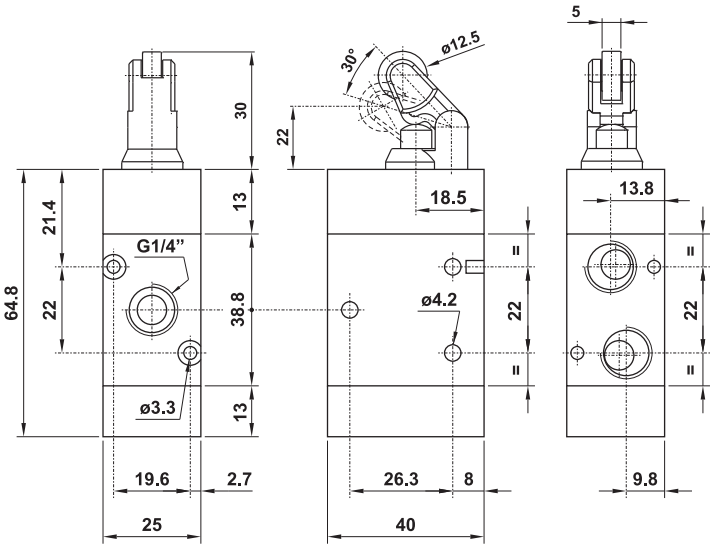

2

522 MYR31

Distributeur 5/2 NF monostable
galet court
rappel ressort
raccordement G1/4"
5/2 roller lever
spring return
G1/4"

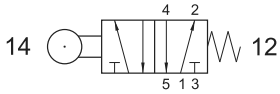

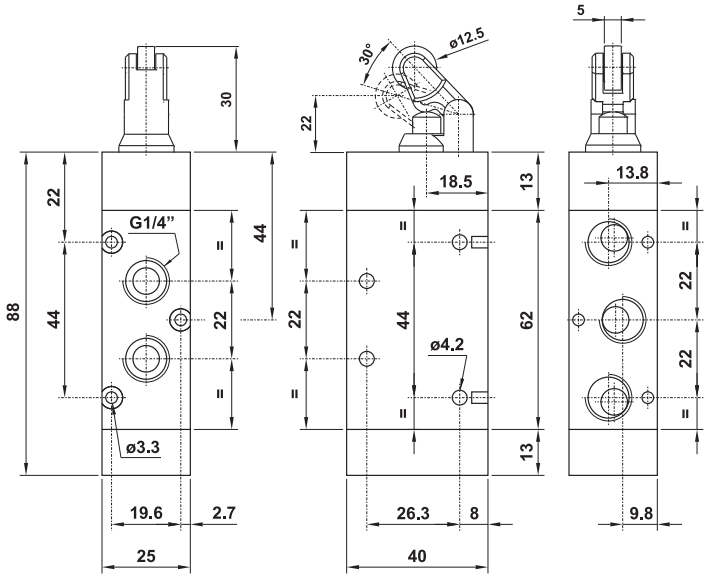

322 MYR46

Distributeur 3/2 NF monostable
galet latéral
rappel ressort
raccordement G1/4"
3/2 roller lever on the side
spring return
G1/4"

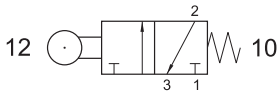

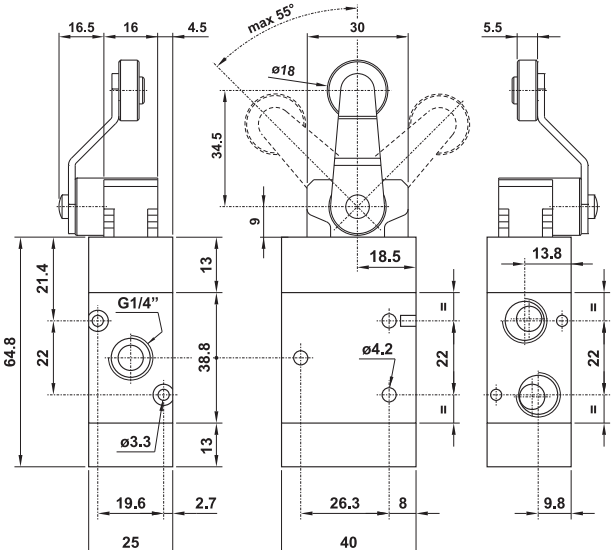

522 MYR46

Distributeur 5/2 NF monostable
galet latéral
rappel ressort
raccordement G1/4"
5/2 roller lever on the side
spring return
G1/4"

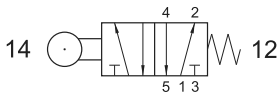

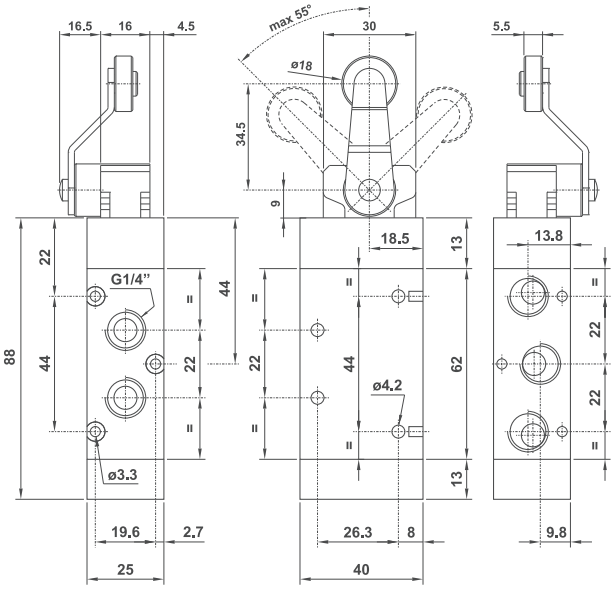

sopra pneumatic.com
Les informations sont données à titre indicatif et sous réserve de modifications éventuelles. Photos non contractuelles.

322 MYR53

Distributeur 3/2 NF monostable
levier réglable
rappel ressort
raccordement G1/4"
3/2 roller lever with adjustable shaft
spring return
G1/4"

La position du galet peuve être réglé en hauteur.
The position and the length of the shaft can be manually adjusted.

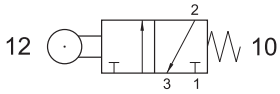

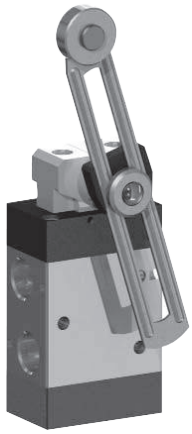

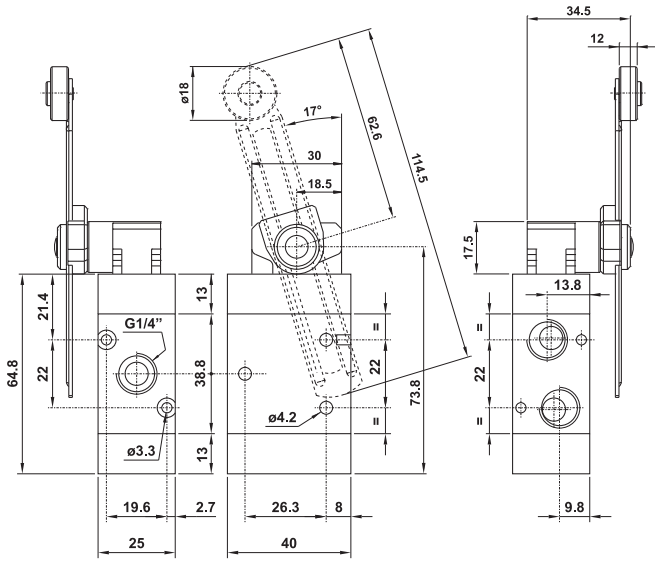

522 MYR53

Distributeur 5/2 NF monostable
levier réglable
rappel ressort
raccordement G1/4"
5/2 roller lever with adjustable shaft
spring return
G1/4"

La position du galet peuve être réglé en hauteur.
The position and the length of the shaft can be manually adjusted.

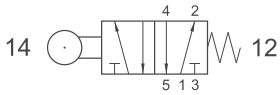

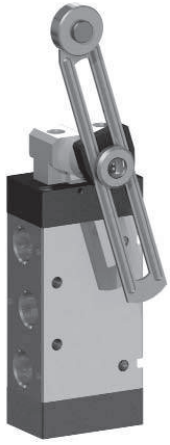

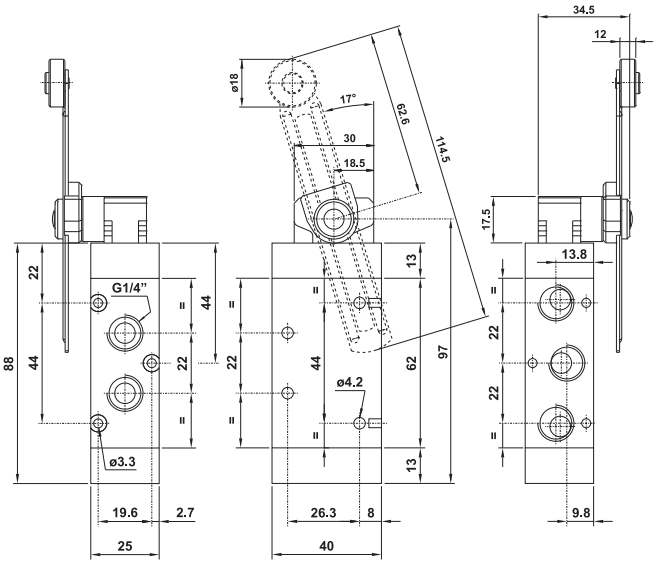

322 MYN61

Distributeur 3/2 NF monostable
antenne réglable
rappel ressort
raccordement G1/4"
3/2 adjustable shaft antenna
spring return
G1/4"

L'angle de l'antenne peux être réglé manuellement.
The position and the angle of the shaft can be manually adjusted

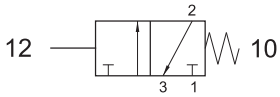

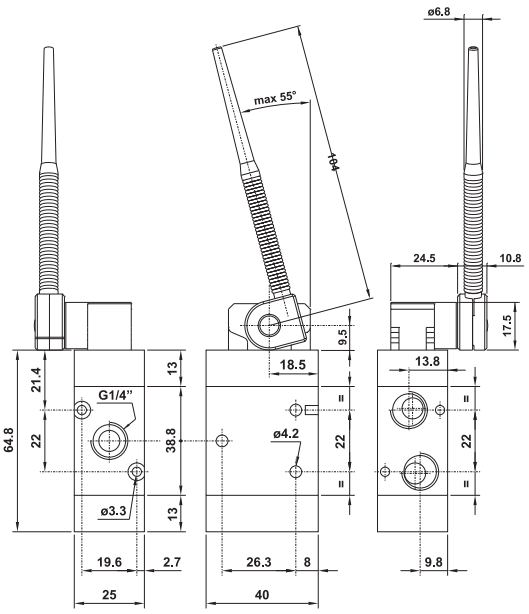

2

522 MYN61

Distributeur 5/2 NF monostable
antenne réglable
rappel ressort
raccordement G1/4"
5/2 adjustable shaft antenna
spring return
G1/4"

L'angle de l'antenne peux être réglé manuellement.
The position and the angle of the shaft can be manually adjusted

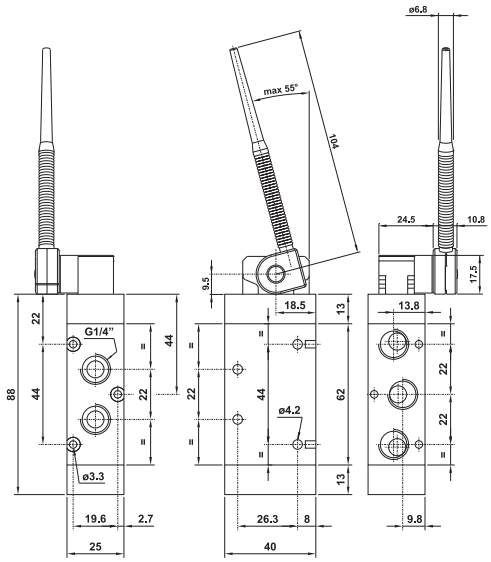

322 MYN71

Distributeur 3/2 NF monostable
tige inox réglable Ø3
rappel ressort
raccordement G1/4"
3/2 adjustable Ø3 shaft
spring return
G1/4"

Matériau de l'axe : acier inoxidable.
La position de l'axe peux être réglé manuellement.
Material of the shaft : stainless steel.
The position of the shaft can be manually adjusted.

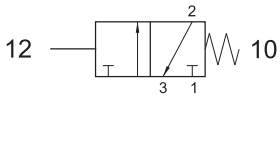

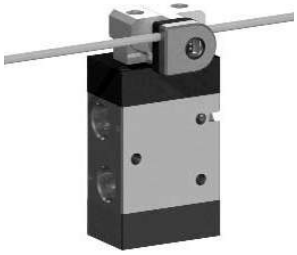

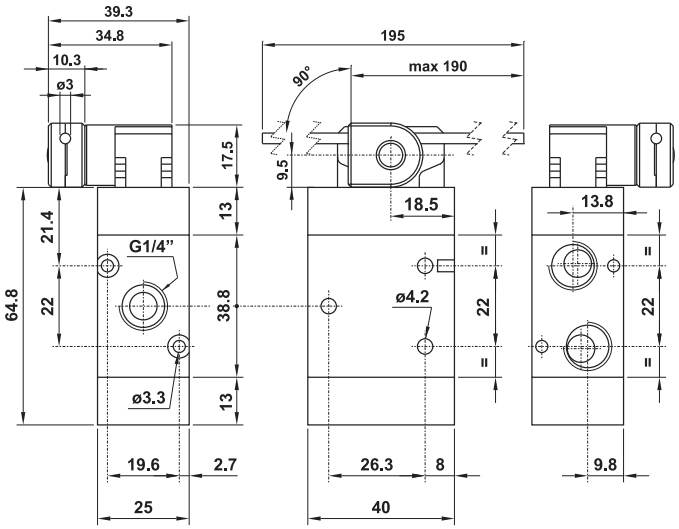

522 MYN71

Distributeur 5/2 NF monostable
tige inox réglable Ø3
rappel ressort
raccordement G1/4"
5/2 adjustable Ø3 shaft
spring return
G1/4"

Matériau de l'axe : acier inoxidable.
La position de l'axe peux être réglé manuellement.
Material of the shaft : stainless steel.
The position of the shaft can be manually adjusted.

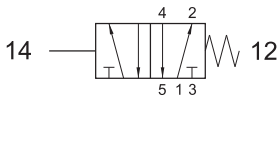

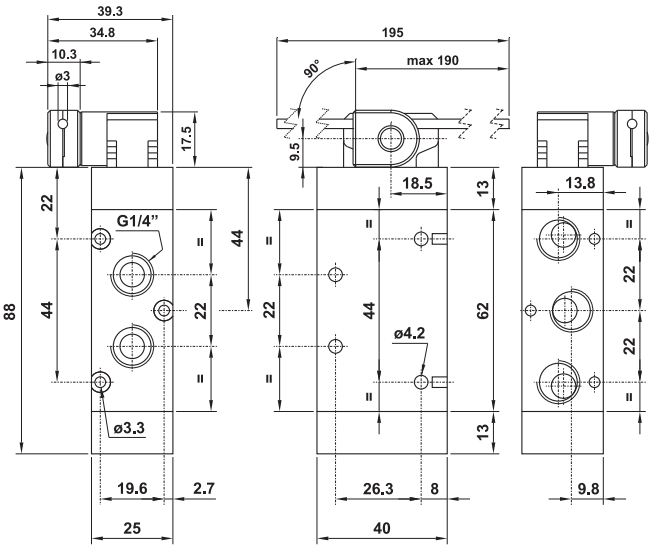

sopra pneumatic.com
Les informations sont données à titre indicatif et sous réserve de modifications éventuelles. Photos non contractuelles.

322 MYN74

Distributeur 3/2 NF monostable
tige fibre de verre réglable Ø6
rappel ressort
raccordement G1/4"
3/2 adjustable Ø6 shaft - glass fiber
spring return
G1/4"

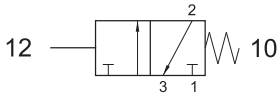

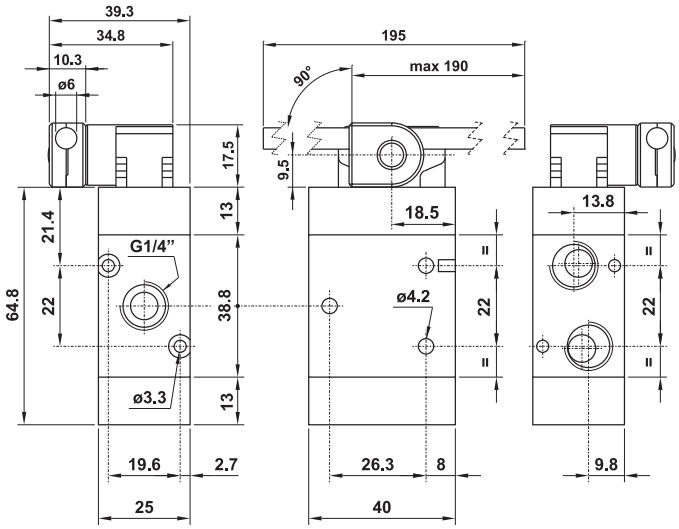

Matériau de l'axe : fibre de verre.
La position de l'axe peuve être réglé manuellement.
Material of the shaft : glass fiber.
The position of the shaft can be manually adjusted.

522 MYN74

Distributeur 5/2 NF monostable
tige fibre de verre réglable Ø6
rappel ressort
raccordement G1/4"
5/2 adjustable Ø6 shaft - glass fiber
spring return
G1/4"

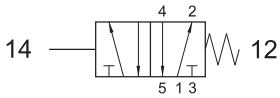

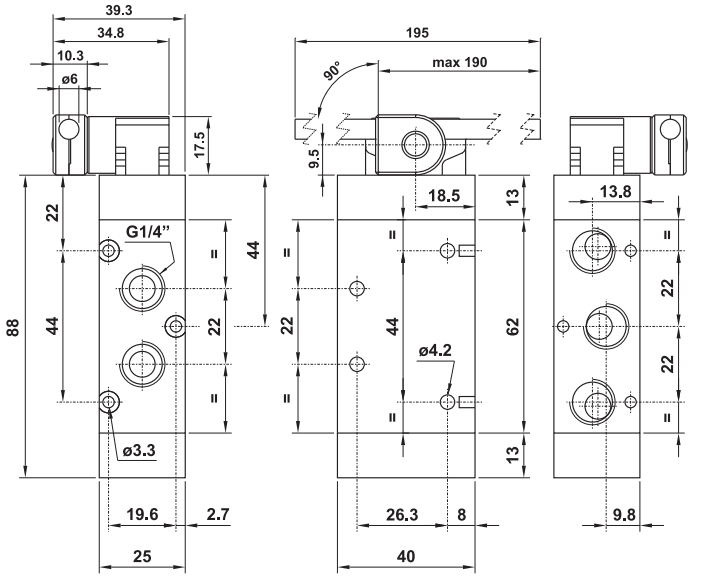

Matériau de l'axe : fibre de verre.
La position de l'axe peuve être réglé manuellement.
Material of the shaft : glass fiber.
The position of the shaft can be manually adjusted.

BR 311 701

Distributeur 3/2 monostable à galet
rappel ressort mécanique
raccordement G1/4"
3/2 roller lever
spring return
G1/4"

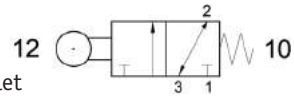

Débit : 1250 Nl/min
Pression de travail : -0,9/10 bar
Force : 3,5 N

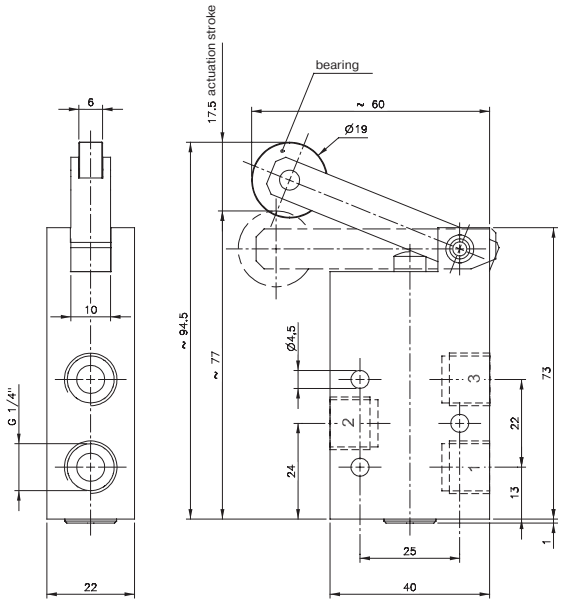

2

BR 511 701

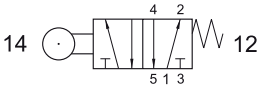

Distributeur 5/2 monostable
à galet
rappel ressort mécaniqu
raccordement G1/4"
3/2 roller lever
spring return - G1/4"

Débit : 1250 l/min
Pression de travail : -0,9/10 bar
Force : 3,5 N

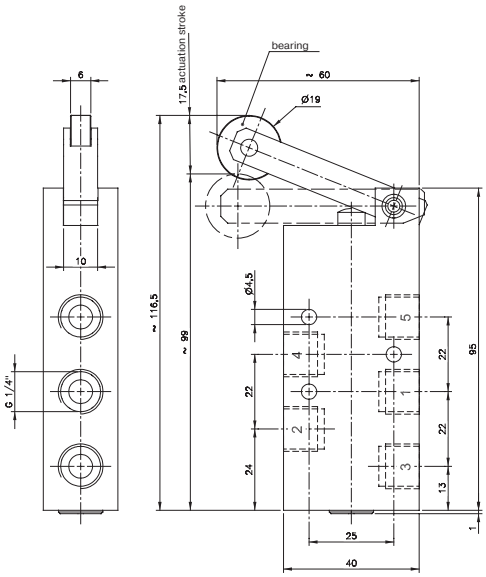

INOX 316L

HV 311 701 VES

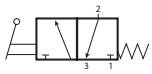

Distributeur 3/2 NF à levier monostable
rappel ressort mécanique
raccordement G1/4"

HV 351 701 VES

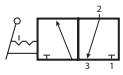

Distributeur 3/2 NF à levier bistable
raccordement G1/4"

Versions en G1/2" (débit 3000 l/min)
disponibles sur demande.

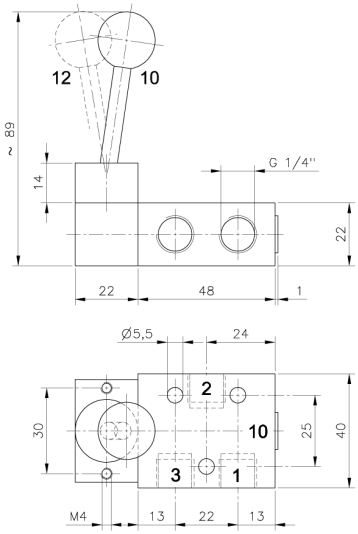

Référence	Fonction	Débit	Pression de travail	Force
HV 311 701 VES	rappel ressort	1250 l/min	1 à 10 bar	20 N
HVR 320 701 VES		1250 l/min	1 à 10 bar	20 N

INOX 316L

HV 511 701 VES

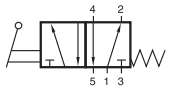

Distributeur 5/2 NF à levier monostable
rappel ressort mécanique
raccordement G1/4"

HV 520 701 VES

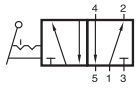

Distributeur 5/2 NF à levier bistable
raccordement G1/4"

Versions en G1/2" (débit 3000 l/min)
disponibles sur demande.

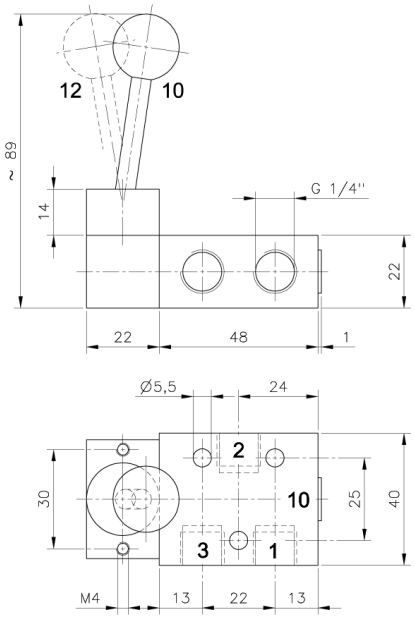

Référence	Fonction	Débit	Pression de travail	Force
HV 511 701 VES	rappel ressort	1250 l/min	1 à 10 bar	20 N
HVR 520 701 VES		1250 l/min	1 à 10 bar	20 N

Les informations sont données à titre indicatif et sous réserve de modifications éventuelles. Photos non contractuelles.

INOX 316L

HV 531 701 VES
Centre fermé
Closed center

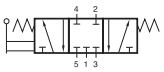

HV 532 701 VES
Centre ouvert
Open center

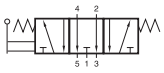

HV 533 701 VES
Centre en pression
Pressurized center

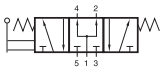

Distributeur 5/3 à levier
rappel ressort mécanique au centre
raccordement G1/4"

HVR 531 701 VES
Centre fermé
Closed center

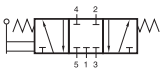

HVR 532 701 VES
Centre ouvert
Open center

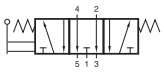

HVR 533 701 VES
Centre en pression
Pressurized center

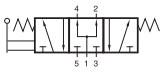

Distributeur 5/3 à levier
3 positions stables
raccordement G1/4"

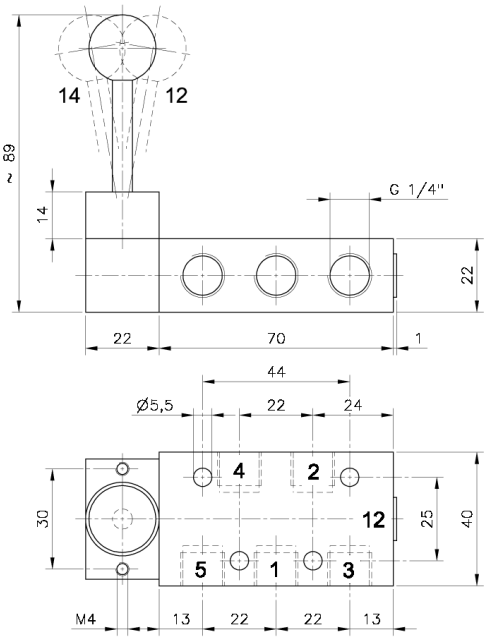

Versions en G1/2" (débit 3000 l/min)
disponibles sur demande.

Référence	Fonction	Débit	Pression de travail	Force
HV 53- 701 VES	rappel ressort	1250 l/min	1 à 10 bar	20 N
HVR 53- 701 VES		1250 l/min	1 à 10 bar	20 N

Les informations sont données à titre indicatif et sous réserve de modifications éventuelles. Photos non contractuelles.

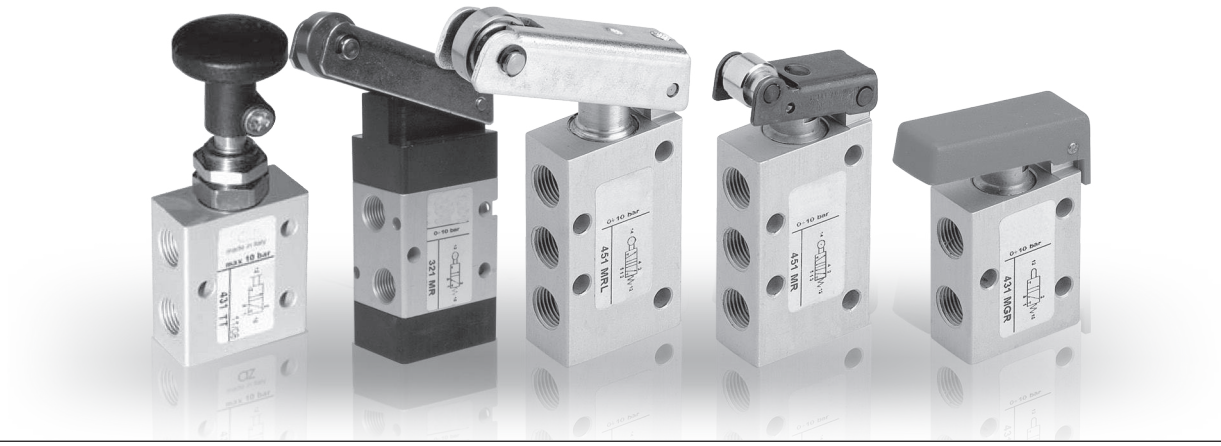

INFORMATIONS GÉNÉRALES *GENERAL INFORMATION*

- Distributeurs 3/2 - 5/2 avec raccordement G1/8"
  3/2 - 5/2 spool valves with G1/8" threaded ports
- Installation dans toutes les positions
  Installation in any position
- Epaisseur du distributeur : 16 mm
  Valve thickness : 16 mm
- Commande directe
  Direct actuation

Matériaux
Corps : Aluminium anodisé
Ressort : Inox
Joints : NBR
Tiroir : Aluminium nickelé
Parties internes : Laiton OT58

Materials
Body : Aluminium 11S
Springs : Stainless steel
Seals : NBR
Spool : Nickel plated aluminium
Internal parts : Brass OT58

Débit à nominal 6 bar
G1/8" : 350 Nl/min

Diamètre nominal *Nominal orifice*	4 mm
Débit nominal à 6 bar, Δp 1 bar *Nominal flow rate at 6 bar, Δp* 1 bar	350 Nl/min
Température de travail *Temperature range*	max +60°C
Force *Actuating force*	voir pages suivantes *see following pages*
Pression de travail *Working pressure*	max 10 bar *max 1 MPa*
Fluide *Fluid*	air fitré 50µ avec ou sans lubrification *50µ filtered lubricated or non lubricated air*

431 MP

Distributeur 3/2 NF monostable à poussoir
rappel ressort mécanique
raccordement G1/8"
3/2 tappet
spring return
G1/8"

Version Atex 2GD T6 : 431MP.ATEX

Force :	19,61 N
Actuating force :	*19,61 N*

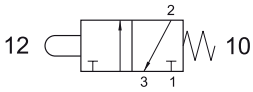

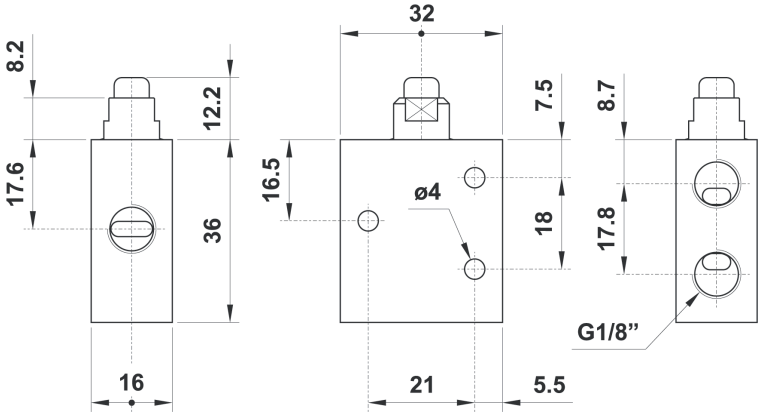

451 MP

Distributeur 5/2 monostable à poussoir
rappel ressort mécanique
raccordement G1/8"
5/2 tappet
spring return
G1/8"

Version Atex 2GD T6 : 451MP.ATEX

Force :	39,22 N
Actuating force :	*39,22 N*

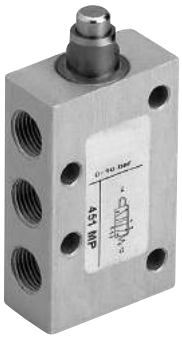

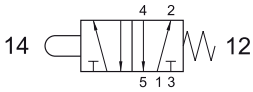

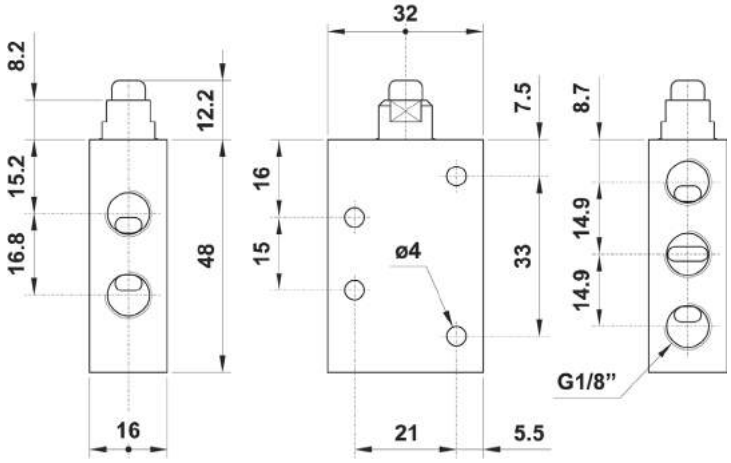

431 MR

Distributeur 3/2 NF + NO monostable à galet
(levier court) rappel ressort mécanique
raccordement G1/8"
3/2 short roller lever
spring return
G1/8"

Version Atex 2GD T6 : 431MR.ATEX

Force :	9,81 N
Actuating force :	*9,81 N*

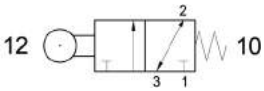

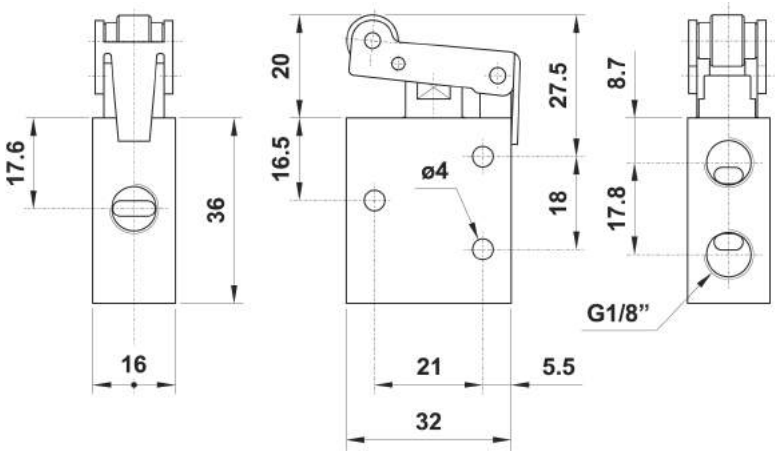

2

451 MR

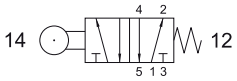

Distributeur 5/2 monostable à galet (levier court)
rappel ressort mécanique
raccordement G1/8"
5/2 short roller lever
spring return
G1/8"

Version Atex 2GD T6 : 451MR.ATEX

Force :	21,57 N
Actuating force :	*21,57 N*

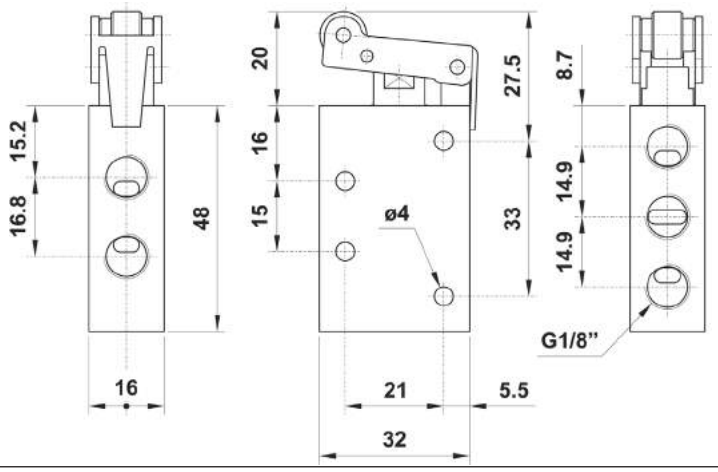

431 MRL

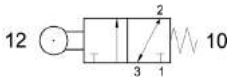

Distributeur 3/2 NF monostable à galet (levier long)
rappel ressort mécanique
raccordement G1/8"
3/2 long roller lever
spring return
G1/8"

Version Atex 2GD T6 : 431MRL.ATEX

Force :	8,33 N
Actuating force :	*8,33 N*

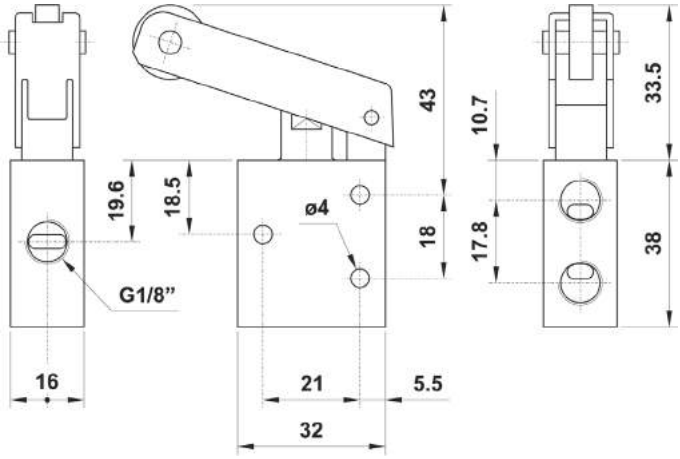

451 MRL

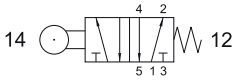

Distributeur 5/2 monostable à galet (levier long)
rappel ressort mécanique
raccordement G1/8"
5/2 long roller lever
spring return
G1/8"

Version Atex 2GD T6 : 451MRL.ATEX

Force :	14,21 N
Actuating force :	*14,21 N*

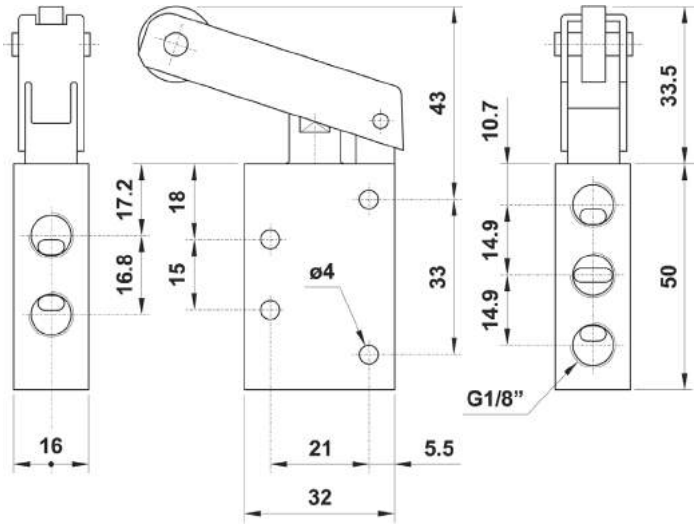

sopra pneumatic.com
Les informations sont données à titre indicatif et sous réserve de modifications éventuelles. Photos non contractuelles.

431 MGx

Distributeur 3/2 NF monostable à manette
rappel ressort mécanique
raccordement G1/8"
3/2 push button - G1/8" - spring return
(4 colours : see explanation)

Version Atex 2GD T6 : 431MGx.ATEX

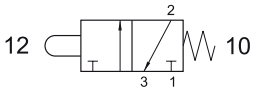

Force :	7,84 N
Actuating force :	*7,84 N*

Afin d'obtenir la référence de votre produit, remplacez la lettre "**x**" par la lettre correspondant à sa codification couleur.

*In the part number replace the letter "**x**" with the colour reference of the push button*

ROUGE	*red*	R
JAUNE	*yellow*	G
VERT	*green*	V
NOIR	*black*	**N**

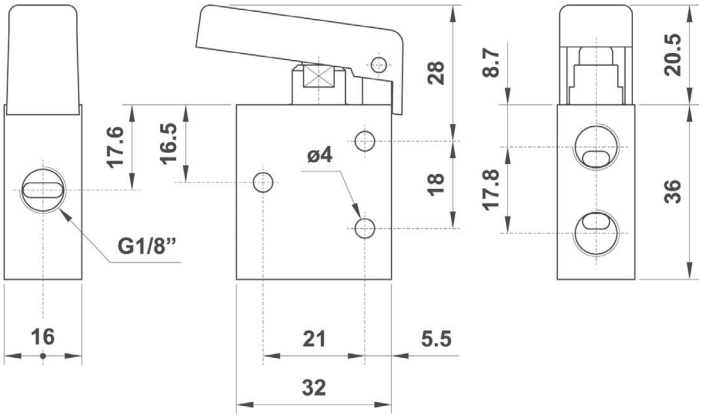

451 MGx

Distributeur 5/2 monostable à manette
rappel ressort mécanique
raccordement G1/8"
5/2 push button - G1/8" - spring return
(4 colours : see explanation)

Version Atex 2GD T6 : 451MGx.ATEX

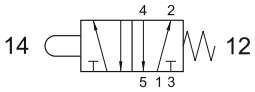

Force :	13,73 N
Actuating force :	*13,73 N*

Afin d'obtenir la référence de votre produit, remplacez la lettre "**x**" par la lettre correspondant à sa codification couleur.

*In the part number replace the letter "**x**" with the colour reference of the push button*

ROUGE	*red*	R
JAUNE	*yellow*	G
VERT	*green*	V
NOIR	*black*	N

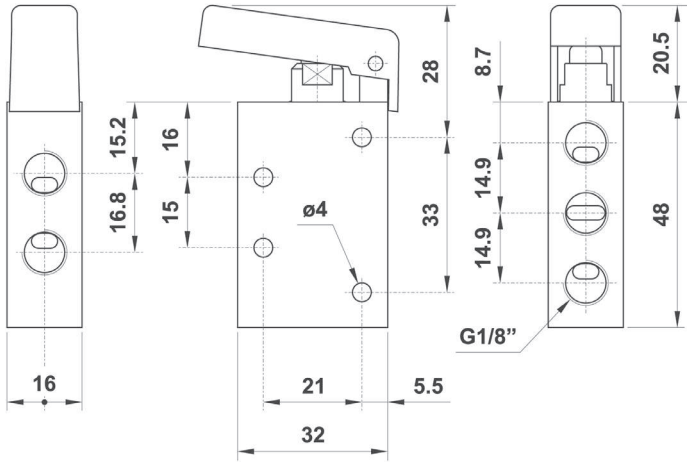

431 MTx

Distributeur 3/2 NF monostable "pousser-tirer"
rappel ressort mécanique - raccordement G1/8"
3/2 push/pull
spring return
G1/8"

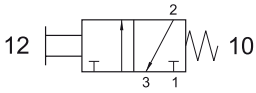

Afin d'obtenir la référence de votre produit, remplacez la lettre "**x**" par la lettre correspondant à sa codification couleur.

*In the part number replace the letter "**x**" with the colour reference of the push button*

ROUGE	*red*	R
NOIR	*black*	N

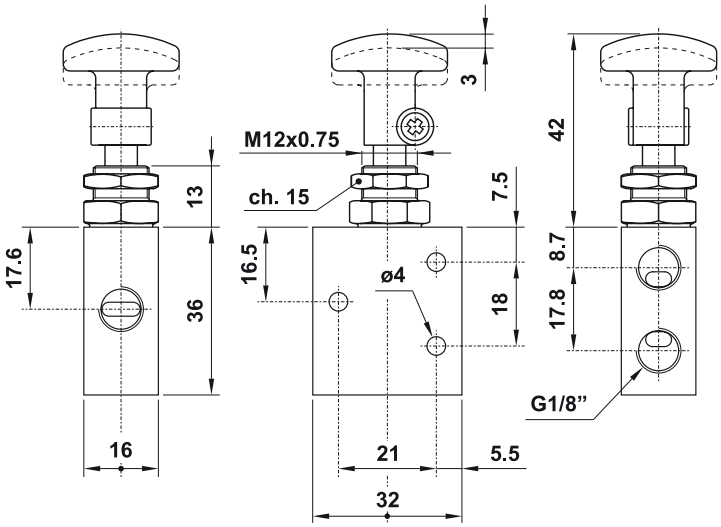

2

451 MT

Distributeur 5/2 monostable "pousser-tirer"
rappel ressort mécanique
raccordement G1/8"
5/2 push/pull
spring return
G1/8"

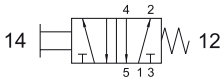

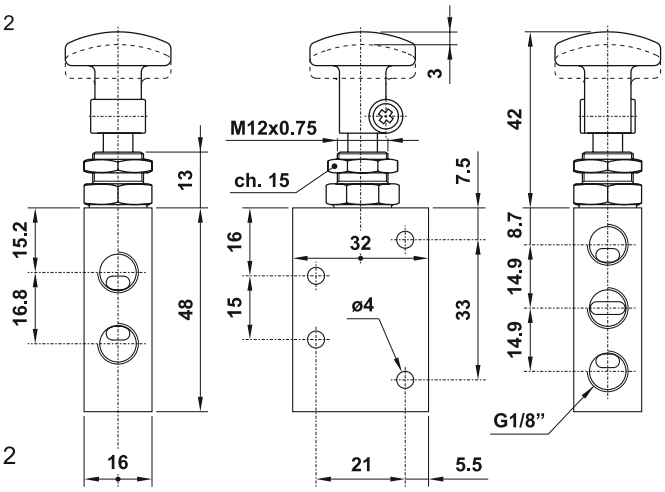

451 TT

Distributeur 5/2 bistable "pousser-tirer"
raccordement G1/8"
5/2 detented push/pull
G1/8"

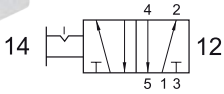

431 TT

Distributeur 3/2 bistable "pousser-tirer"
raccordement G1/8"
3/2 detented push/pull
G1/8"

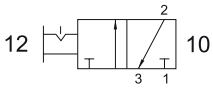

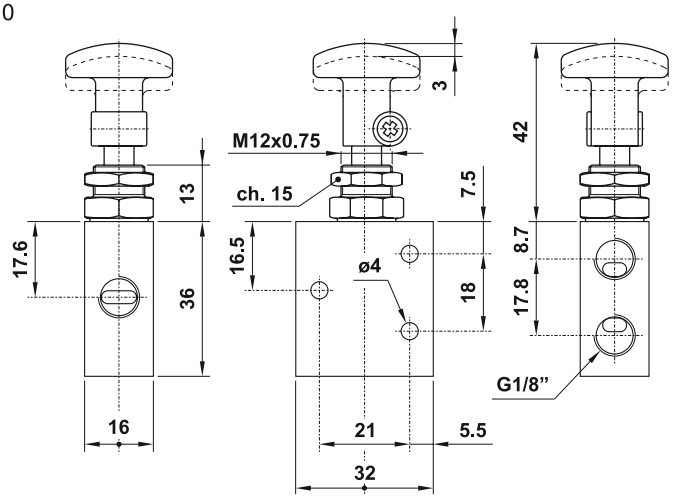

431 LL

Distributeur 3/2 bistable à levier
raccordement G1/8"
3/2 bistable top lever
G1/8"

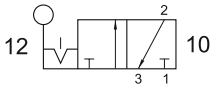

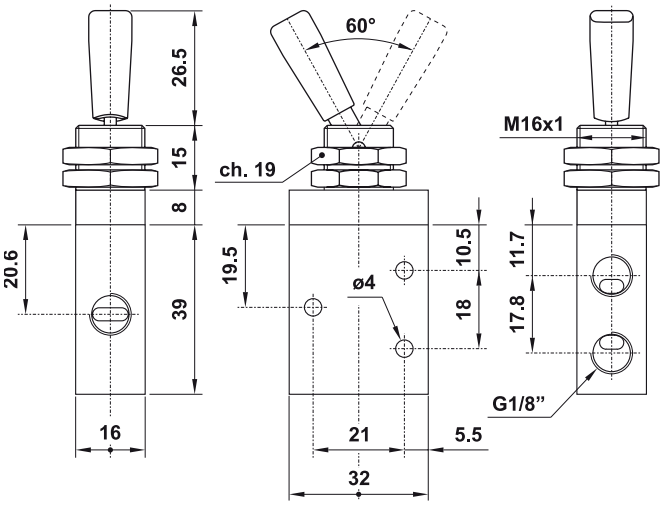

sopra pneumatic.com
Les informations sont données à titre indicatif et sous réserve de modifications éventuelles. Photos non contractuelles.

451 LL

Distributeur 5/2 bistable à levier (levier long)
raccordement G1/8"
5/2 bistable top lever
G1/8"

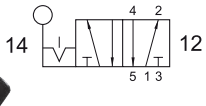

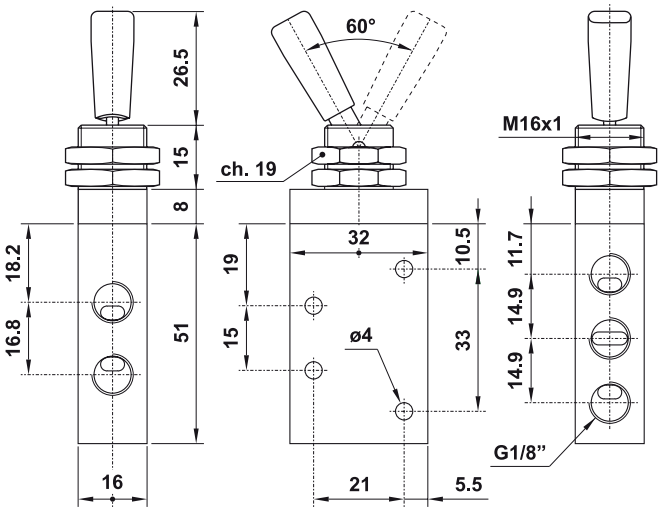

431 MRU

Distributeur 3/2 NF monostable à galet unidirectionnel
rappel ressort mécanique
raccordement G1/8"
3/2 uni-directional lever
spring return
G1/8"

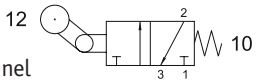

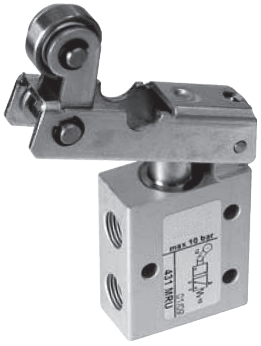

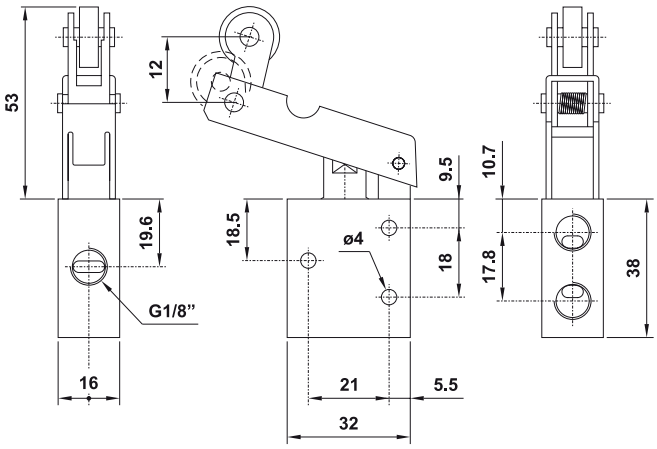

451 MRU

Distributeur 5/2 monostable à galet unidirectionnel
rappel ressort mécanique
raccordement G1/8"
5/2 uni-directional lever
spring return
G1/8"

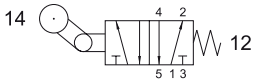

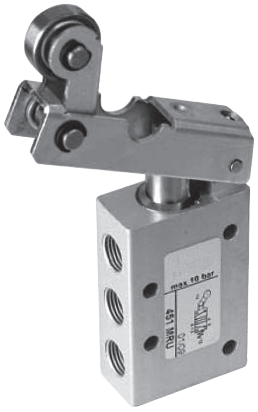

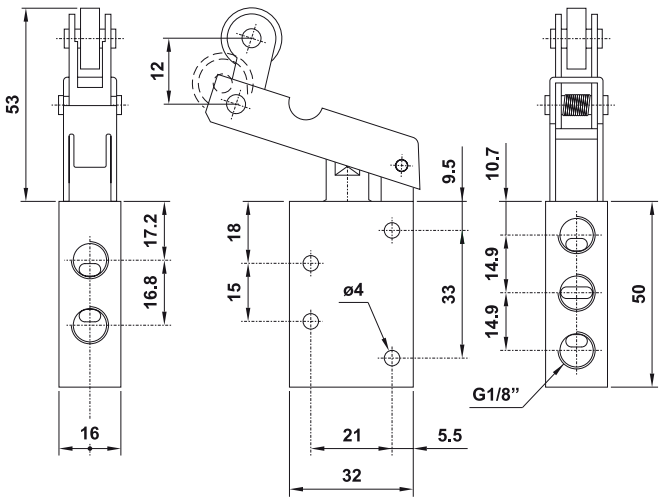

2

431 MLL

Distributeur 3/2 NF monostable
à levier multidirectionnel
rappel ressort mécanique
raccordement G1/8"
3/2 lever movement in all directions
spring return
G1/8"

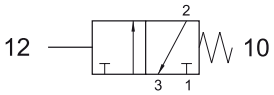

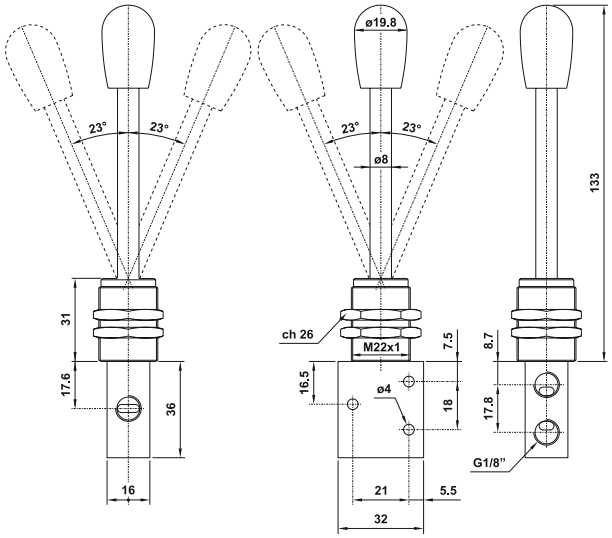

421 MLL

Distributeur 2/2 NF monostable
à levier multidirectionnel
rappel ressort mécanique
raccordement G1/8"
2/2 lever movement in all directions
spring return
G1/8"

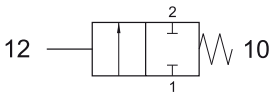

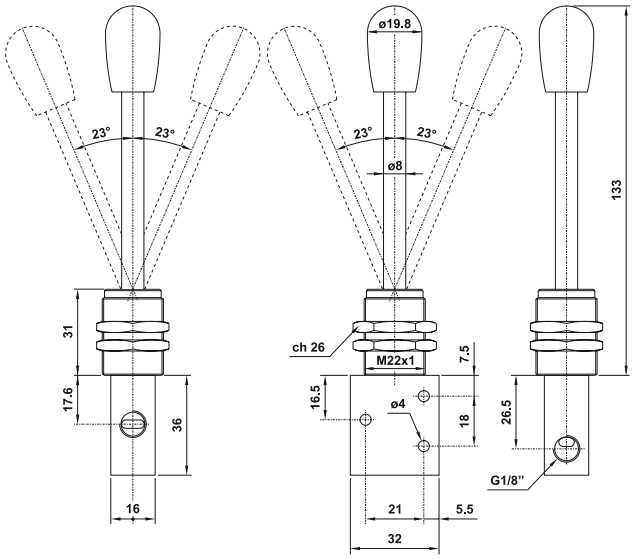

Les informations sont données à titre indicatif et sous réserve de modifications éventuelles. Photos non contractuelles.

451MLL

Distributeur 5/2 monostable
à levier multidirectionnel
rappel ressort mécanique
raccordement G1/8"

5/2 lever movement in all directions
spring return
G1/8"

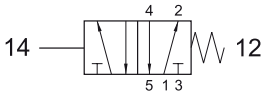

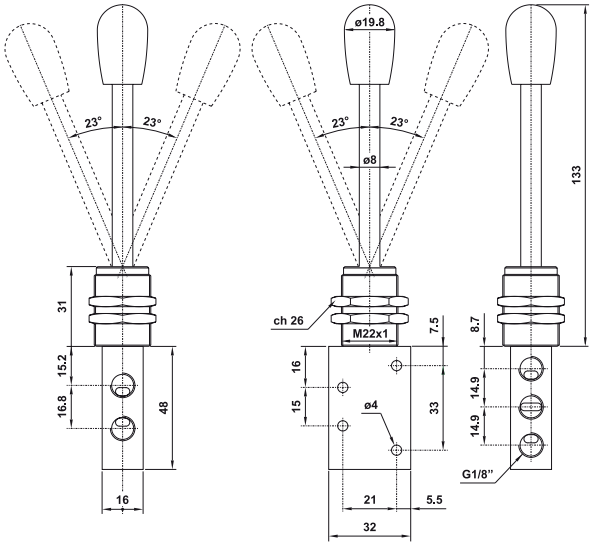

Les informations sont données à titre indicatif et sous réserve de modifications éventuelles. Photos non contractuelles.

3

Pédales commande pneumatique et électrique

Pédales pneumatiques ***84***
Pedal valves
raccordement G1/4" - *threaded ports G1/4"*
raccordement Ø4 - *threaded ports Ø4*

Pédales électriques ***95***
Electric pedals

INFORMATIONS GÉNÉRALES *GENERAL INFORMATION*

- Pédales pneumatiques 5/2, utilisables en 3/2 ou 2/2 suivant les connexions
  5/2 spool valve - it can be used as 3/2 or 2/2 by plugging the unused ports
- Sorties filetages G1/4" (regroupées à l'arrière) et tube ø4 mm
  G1/4" threaded ports and tube ø4 mm
- Avec ou sans protection
  With or without protection cover
- Monostable ou bistable
  Monostable and bistable
- Version avec microdistributeur à débit progressif
  Version with microvalve and with progressive flow rate

Débit nominal à 6 bar
G1/4" : 680 Nl/min Ø4 mm : 100 Nl/min

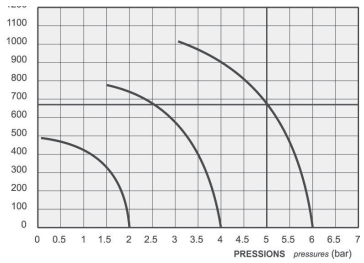

Matériaux
Corps : aluminium anodisé
Ressort : Inox
Joints : NBR
Tiroir : Aluminium nickelé
Partie interne : Laiton OT58
Protection : Matériau plastique antichoc

Materials
Body : Aluminium 11S
Springs : Stainless steel
Seals : NBR
Spool : Nickel plated aluminium
Internal parts : Brass OT58
Protection cover : Shock resistant plastic material

Pédale électrique *Electric pedal*

Durée (cycles) *Life time (cycles)*	10.000.000
Resistance des contacts *Contact resistance*	25 mW
Protection électrique *Electrical protection degree*	IP 54
Contacts *Contacts*	1 NO + 1 NC contacts secs *1 NO + 1 NC rapid switch*

Puissance d'utilisation selon la norme IEC 337-1
Utilization power, according to IEC 337-1

DC

V	24	220
A	6	0.1

AC

V	24	220	380	500
A	10	10	8	6

Débit pédales raccordement tube de Ø4mm : 100 Nl/min.

Diamètre nominal *Nominal orifice*	7.5 mm
Raccordements *Ports*	G1/4"
Température de service *Temperature range*	max +60°C
Pression de service *Working pressure*	2 ... 10 bar *0.2 ... 1 MPa*
Fluide *Fluid*	air filtré 50µ avec ou sans lubrification *50µ filtered lubricated or non lubricated air*

sopra pneumatic.com

avec distributeur 5/2

PED 502 M

Pédale 5/2 G1/4" monostable
avec protection
Monostable pedal valve 5/2 1/4"
with protection cover

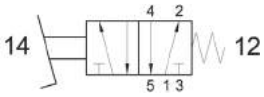

PED 502 B

Pédale 5/2 G1/4" bistable
avec protection
Bistable pedal valve 5/2 1/4"
with protection cover

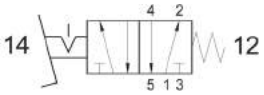

PED 502 S

Pédale 5/2 G1/4" monostable
avec protection et système de sécurité*
Monostable pedal valve 5/2 1/4"
*with protection cover with safety feature**

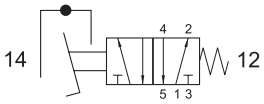

PED 502 BS

Pédale 5/2 G1/4" bistable avec protection
et système de sécurité*
Bistable pedal valve 5/2 1/4"
*with protection cover with safety feature**

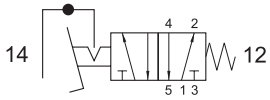

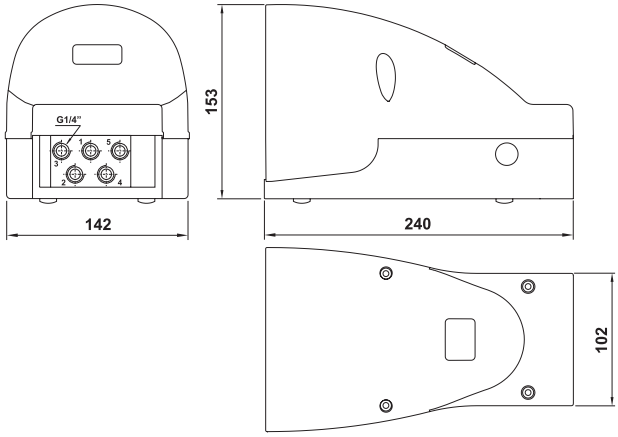

* Avec système de sécurité : afin d'éviter tout risque d'accident, la pédale doit être complètement enfoncée.
** Safety feature : to avoid accidental operation the pedal must be fully depressed.*

PEDS 502 M

Pédale 5/2 G1/4" monostable
sans protection
Monostable pedal valve 5/2 1/4"
without protection cover

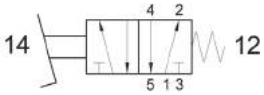

PEDS 502 B

Pédale 5/2 G1/4" bistable
avec protection
Bistable pedal valve 5/2 1/4"
without protection cover

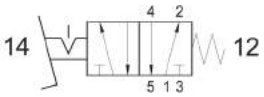

PEDS 502 S

Pédale 5/2 G1/4" monostable
avec protection et système de sécurité*
Monostable pedal valve 5/2 1/4"
*without protection cover with safety feature**

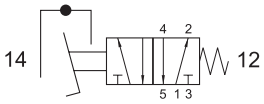

PEDS 502 BS

Pédale 5/2 G1/4" bistable avec protection
et système de sécurité*
Bistable pedal valve 5/2 1/4"
*without protection cover with safety feature**

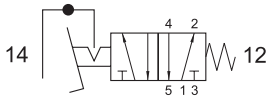

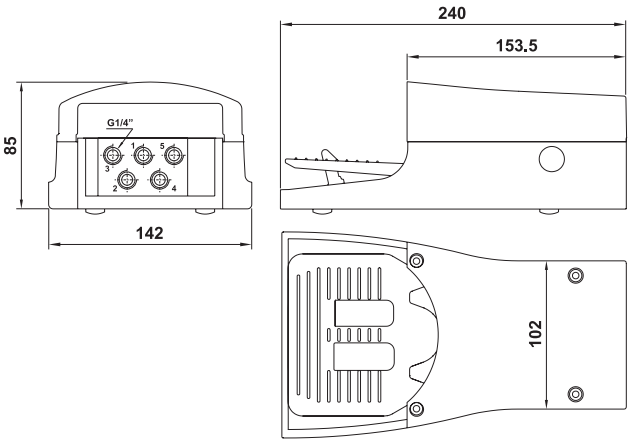

* Avec système de sécurité : afin d'éviter tout risque d'accident, la pédale doit être complètement enfoncée.
** Safety feature : to avoid accidental operation the pedal must be fully depressed.*

Les informations sont données à titre indicatif et sous réserve de modifications éventuelles. Photos non contractuelles.

avec distributeur 5/2 + sortie PG13,5

PED 502 MA

Pédale 5/2 G1/4" monostable
avec protection
Monostable pedal valve 5/2 1/4"
with protection cover

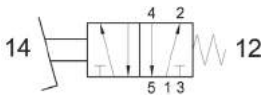

PED 502 BA

Pédale 5/2 G1/4" bistable
avec protection
Bistable pedal valve 5/2 1/4"
with protection cover

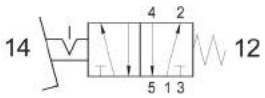

PED 502 SA

Pédale 5/2 G1/4" monostable
avec protection et système de sécurité*
Monostable pedal valve 5/2 1/4"
*with protection cover with safety feature**

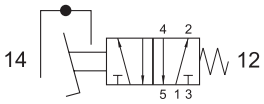

PED 502 BSA

Pédale 5/2 G1/4" bistable avec protection
et système de sécurité*
Bistable pedal valve 5/2 1/4"
*with protection cover with safety feature**

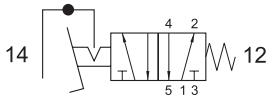

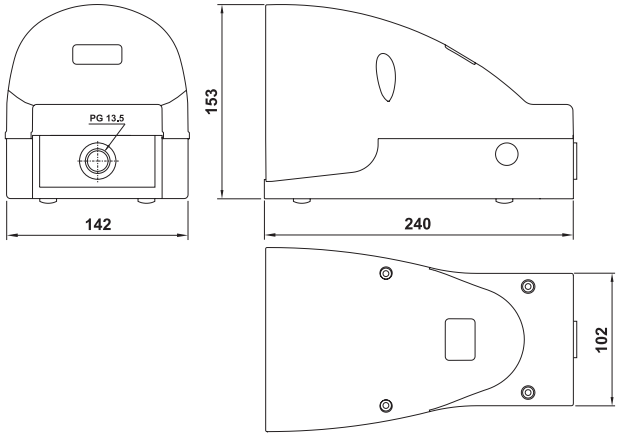

* Avec système de sécurité : afin d'éviter tout risque d'accident, la pédale doit être complètement enfoncée.
** Safety feature : to avoid accidental operation the pedal must be fully depressed.*

PEDS 502 MA

Pédale 5/2 G1/4" monostable
sans protection
Monostable pedal valve 5/2 1/4"
without protection cover

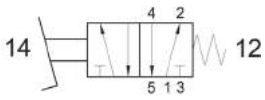

PEDS 502 BA

Pédale 5/2 G1/4" bistable
avec protection
Bistable pedal valve 5/2 1/4"
without protection cover

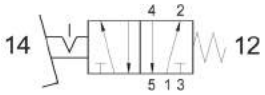

PEDS 502 SA

Pédale 5/2 G1/4" monostable
avec protection et système de sécurité*
Monostable pedal valve 5/2 1/4"
*without protection cover with safety feature**

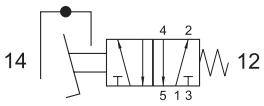

PEDS 502 BSA

Pédale 5/2 G1/4" bistable avec protection
et système de sécurité*
Bistable pedal valve 5/2 1/4"
*without protection cover with safety feature**

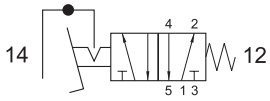

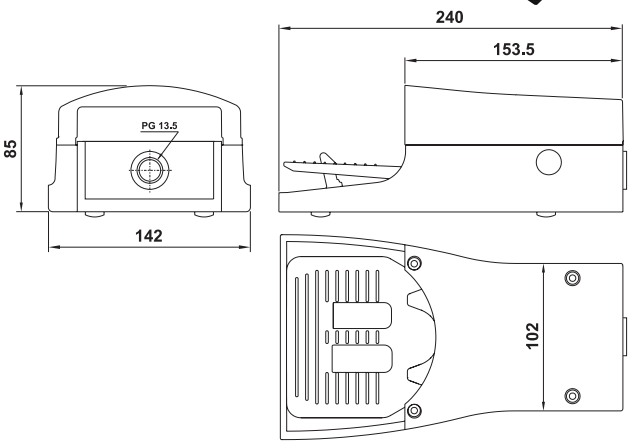

* Avec système de sécurité : afin d'éviter tout risque d'accident, la pédale doit être complètement enfoncée.
** Safety feature : to avoid accidental operation the pedal must be fully depressed.*

sopra pneumatic.com
Les informations sont données à titre indicatif et sous réserve de modifications éventuelles. Photos non contractuelles.

avec distributeur 5/2 + bouton de réarmement

PED 502 SR

Pédale 5/2 G1/4" bistable avec protection système de sécurité*
et bouton de réarmement*
Monostable pedal valve 5/2 1/4" with protection cover safety feature and reset button

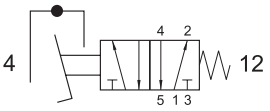

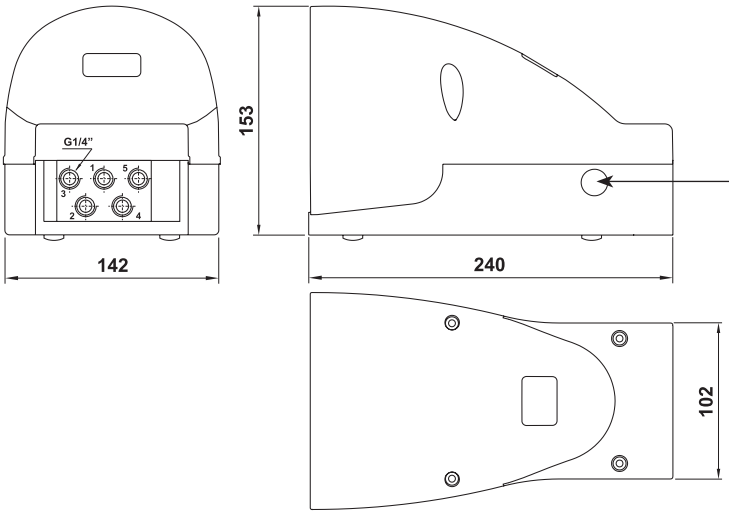

Bouton de réarmement : Après avoir connecté l'alimentation en air pour activer la Distributeur il est nécessaire d'appuyer sur le bouton, sinon, la Distributeur ne fonctionne pas.
La même opération est nécessaire pour redémarrer la pédale après toute défaillance ou interruption de l'alimentation en air.
Reset button *: after connecting air supply, to activate the valve it is necessary to push the button, otherwise the pedal valve does not function. The same operation is necessary to re-start the valve if air supply was interrupted or missing.*

* Avec système de sécurité : afin d'éviter tout risque d'accident, la pédale doit être complètement enfoncée.
** Safety feature : to avoid accidental operation the pedal must be fully depressed.*

PEDS 502 SR

Pédale 5/2 G1/4" bistable sans protection système de sécurité*
et bouton de réarmement*
Monostable pedal valve 5/2 1/4" without protection cover with safety feature and with reset button*

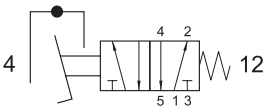

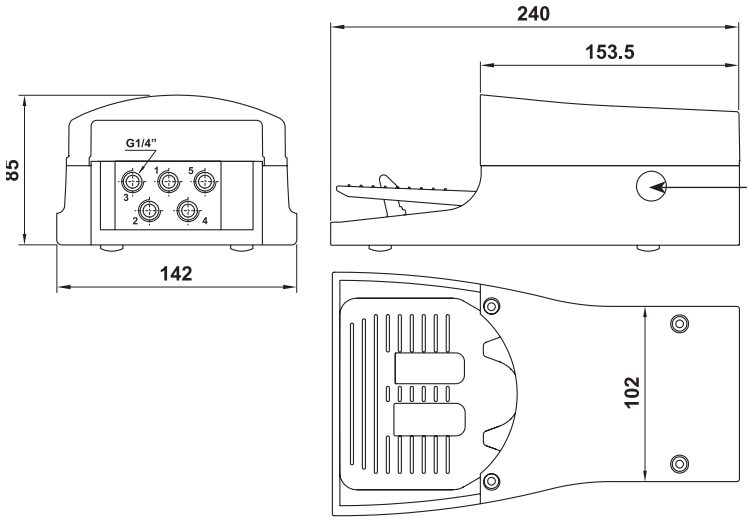

Bouton de réarmement : Après avoir connecté l'alimentation en air pour activer la Distributeur il est nécessaire d'appuyer sur le bouton, sinon, la Distributeur ne fonctionne pas.
La même opération est nécessaire pour redémarrer la pédale après toute défaillance ou interruption de l'alimentation en air.
Reset button *: after connecting air supply, to activate the valve it is necessary to push the button, otherwise the pedal valve does not function. The same operation is necessary to re-start the valve if air supply was interrupted or missing.*

* Avec système de sécurité : afin d'éviter tout risque d'accident, la pédale doit être complètement enfoncée.
** Safety feature : to avoid accidental operation the pedal must be fully depressed.*

Les informations sont données à titre indicatif et sous réserve de modifications éventuelles. Photos non contractuelles.

avec distributeur 3/2 NF à débit progressif

PED 302 P

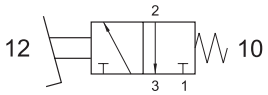

Pédale 3/2 NF G1/4" monostable à débit progressif avec protection
Monostable pedal valve 3/2 NC 1/4" progressive flow rate with protection cover

Le débit est variable selon la course de la pédale
Valve flow rate related to pedal stroke

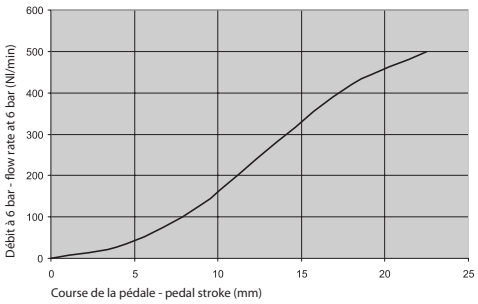

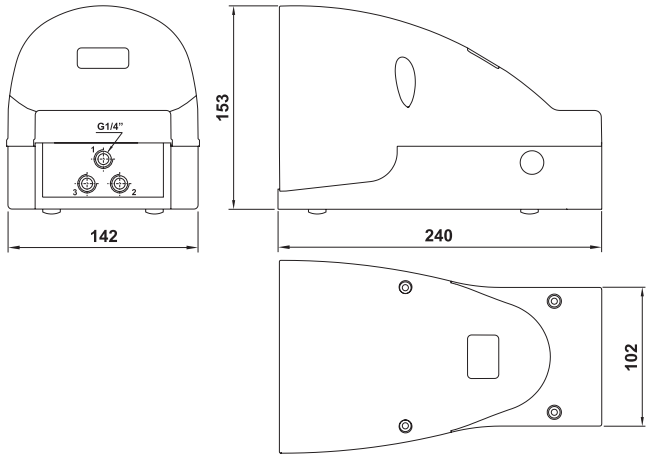

Attention : le distributeur ne peut pas être utilisé en version normalement ouverte.
Attention : the valve cannot be used as normally open.

PEDS 302 P

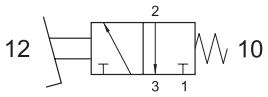

Pédale 3/2 NF G1/4" monostable à débit progressif sans protection
Monostable pedal valve 3/2 NC 1/4" progressive flow rate without protection cover

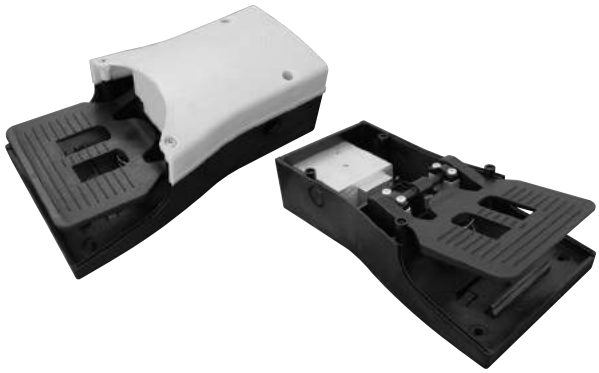

Le débit est variable selon la course de la pédale
Valve flow rate related to pedal stroke

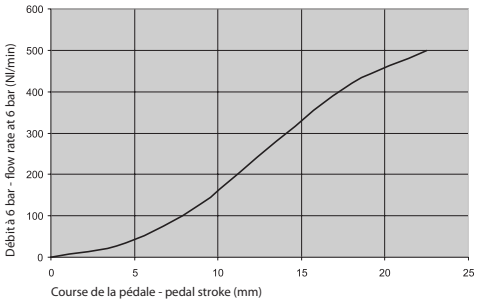

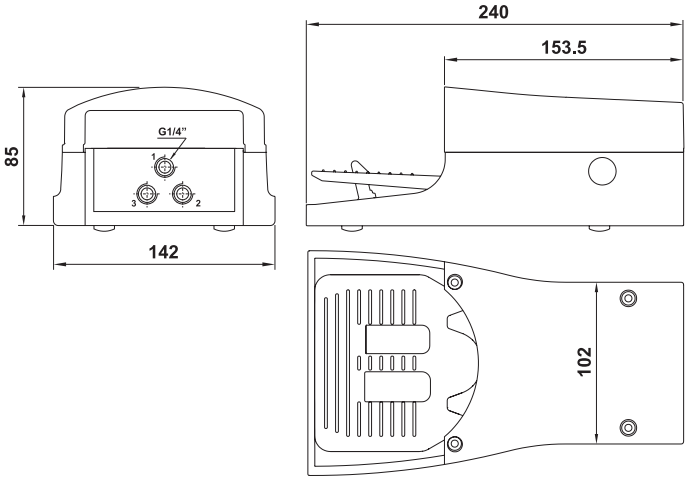

Attention : le distributeur ne peut pas être utilisé en version normalement ouverte.
Attention : the valve cannot be used as normally open.

Les informations sont données à titre indicatif et sous réserve de modifications éventuelles. Photos non contractuelles.

double pédale avec distributeur 5/2

Les deux pédales sont reliées ensemble par un bloc aluminium - raccordement G1/4"
Tige en acier chromé Ø10 mm - hauteur 700 mm
The two pedals are connected by a connecting block aluminium - G1/4"
The material of the stick is hard chromed steel Ø10 height mm 700

PED 502 M + PEDS EB

Pédale 5/2 G1/4" monostable avec protection + Pédale contact électrique NC-NO bistable sans protection
Monostable pedal valve 5/2 1/4" with protection cover + bistable pedal with electric contact NC-NO without protection cover

D'autres combinaisons sont possibles : nous consulter.
Other combinations are possible upon agreement with the commercial office.

Accessoires

Tige en acier chromé 01.081.2

Ø10 mm - hauteur 700 mm
Stick Ø10 - height mm 700

Kit de connexion 01.081.2

kit connecting block
L'achat d'un bloc de connexion peut mener à toutes les combinaisons de pédales.

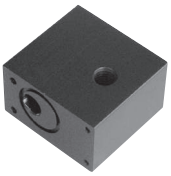

avec distributeur 5/3

PED.53F.18

Centre fermé
Closed center

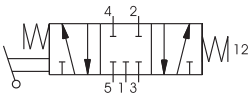

PED.530.18

Centre ouvert
Open center

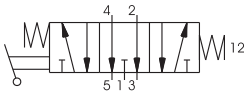

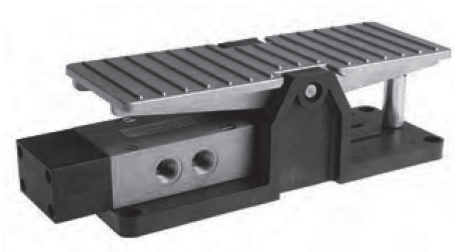

Raccordement G1/8"

Diamètre nominal : 8 mm
Température de service : -5 à +70°C
Pression de service : 10 bar
Débit à 6 bar avec Δp=1 (Nl/m) : 1280
Fluide : air filtré 50µ avec ou sans lubrification

PED.53F.14

Centre fermé
Closed center

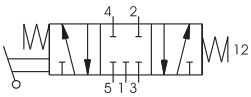

PED.530.14

Centre ouvert
Open center

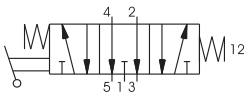

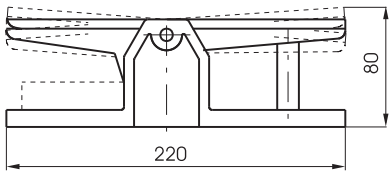

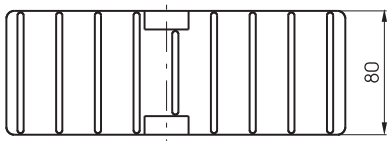

Raccordement G1/4"

Diamètre nominal : 8 mm
Température de service : -5 à +70°C
Pression de service : 10 bar
Débit à 6 bar avec Δp=1 (Nl/m) : 1280
Fluide : air filtré 50µ avec ou sans lubrification

Les informations sont données à titre indicatif et sous réserve de modifications éventuelles. Photos non contractuelles.

avec microdistributeur 3/2 NF

PEDN 304 M

Pédale 3/2 NF tube ø4 - monostable avec protection
Monostable pedal valve 3/2 NC - push-in fittings ø4 with protection cover

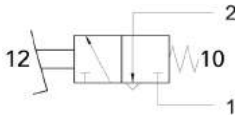

PEDN 304 B

Pédale 3/2 NF tube ø4 - bistable avec protection
Bistable pedal valve 3/2 NC - push-in fittings ø4 with protection cover

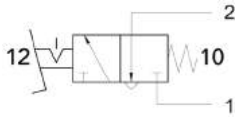

PEDN 304 S

Pédale 3/2 NF tube ø4 - monostable avec protection et système de sécurité*
*Monostable pedal valve 3/2 NC - push-in fittings ø4 with protection cover and safety feature**

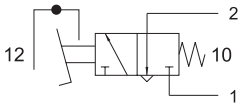

PEDN 304 BS

Pédale 3/2 NF tube ø4 - bistable avec protection et système de sécurité*
*Bistable pedal valve 3/2 NC - push-in fittings ø4 with protection cover and safety feature**

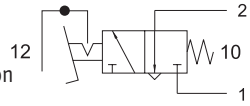

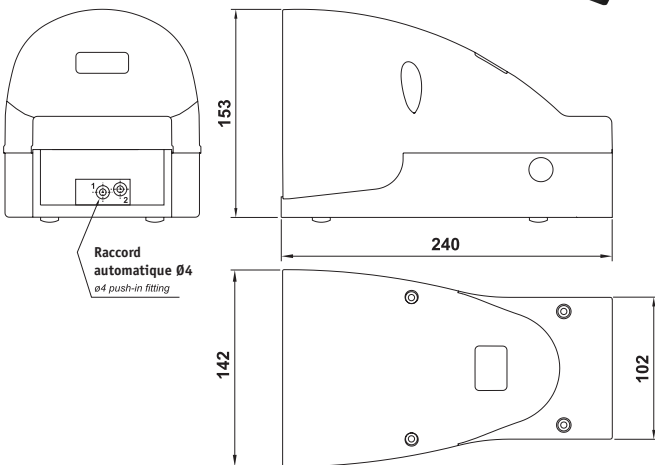

* Avec système de sécurité : afin d'éviter tout risque d'accident, la pédale doit être complètement enfoncée.
** Safety feature : to avoid accidental operation the pedal must be fully depressed.*

PEDS 502 MA

Pédale 3/2 NF tube ø4
monostable sans protection
Monostable pedal valve 3/2 NC
push-in fittings ø4 without protection cover

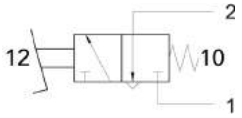

PEDS 502 BA

Pédale 3/2 NF tube ø4
bistable sans protection
Monostable pedal valve 3/2 NC
push-in fittings ø4 without protection cover

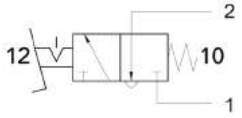

PEDS 502 SA

Pédale 3/2 NF tube ø4
monostable sans protection, avec système de sécurité*
Monostable pedal valve 3/2 NC
*push-in fittings ø4 without protection cover with safety feature**

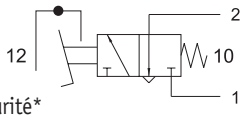

PEDS 502 BSA

Pédale 3/2 NF tube ø4
bistable sans protection avec système de sécurité*
Bistable pedal valve 3/2 NC
*push-in fittings ø4 without protection cover with safety feature**

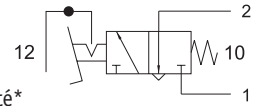

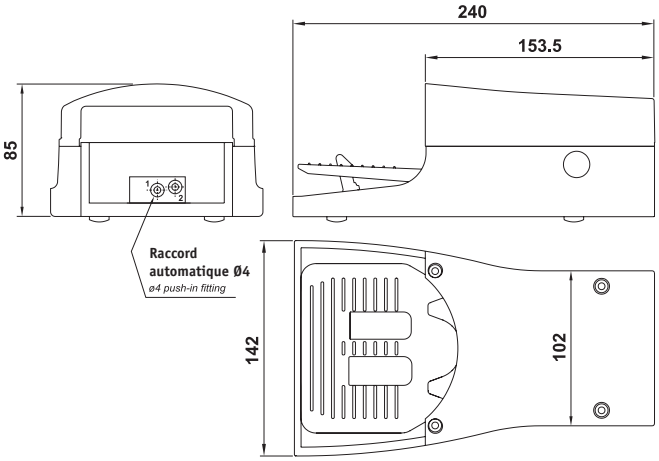

* Avec système de sécurité : afin d'éviter tout risque d'accident, la pédale doit être complètement enfoncée.
** Safety feature : to avoid accidental operation the pedal must be fully depressed.*

Les informations sont données à titre indicatif et sous réserve de modifications éventuelles. Photos non contractuelles.

avec microdistributeur 3/2 NF + sortie PG13,5

PEDN 304 MA

Pédale 3/2 NF tube ø4
monostable avec protection
Monostable pedal valve 3/2 NC
push-in fittings ø4 with protection cover

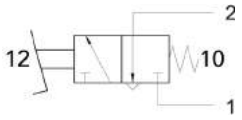

PEDN 304 BA

Pédale 3/2 NF tube ø4
bistable avec protection
Bistable pedal valve 3/2 NC - push-in fittings ø4 with protection cover

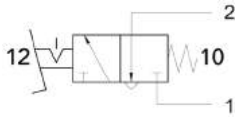

PEDN 304 SA

Pédale 3/2 NF tube ø4 - monostable avec protection et système de sécurité*
*Monostable pedal valve 3/2 NC - push-in fittings ø4 with protection cover and safety feature**

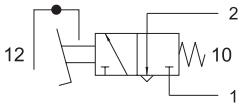

PEDN 304 BSA

Pédale 3/2 NF tube ø4 - bistable avec protection et système de sécurité*
*Bistable pedal valve 3/2 NC - push-in fittings ø4 with protection cover and safety feature**

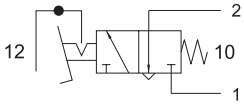

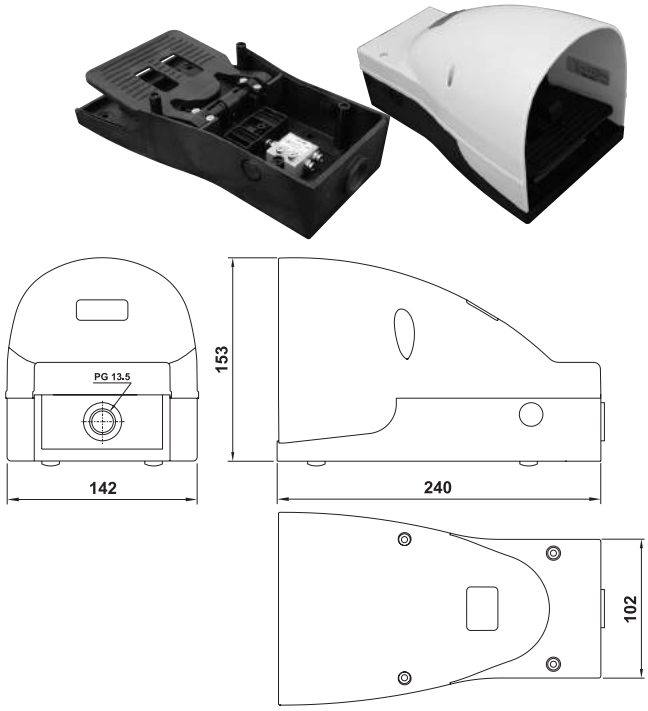

La position interne du distributeur permet d'utiliser un multi-tubes pour la connexion et donne un meilleur résultat esthétique.
The rear position of the valve allows to use a connection multitube, hiding the single air connection tubes with a better aesthetic effect.

PEDS 304 MA

Pédale 3/2 NF tube ø4
monostable sans protection
Monostable pedal valve 3/2 NC
push-in fittings ø4 without protection cover

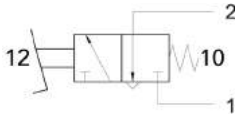

PEDS 304 MA

Pédale 3/2 NF tube ø4
bistable sans protection
Monostable pedal valve 3/2 NC
push-in fittings ø4 without protection cover

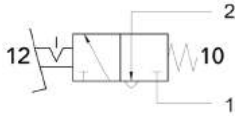

PEDS 304 MA

Pédale 3/2 NF tube ø4
monostable sans protection avec système de sécurité*
Monostable pedal valve 3/2 NC
*push-in fittings ø4 without protection cover with safety feature**

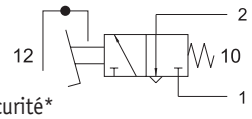

PEDS 304 MA

Pédale 3/2 NF tube ø4
bistable sans protection, avec système de sécurité*
Bistable pedal valve 3/2 NC
*push-in fittings ø4 without protection cover with safety feature**

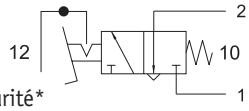

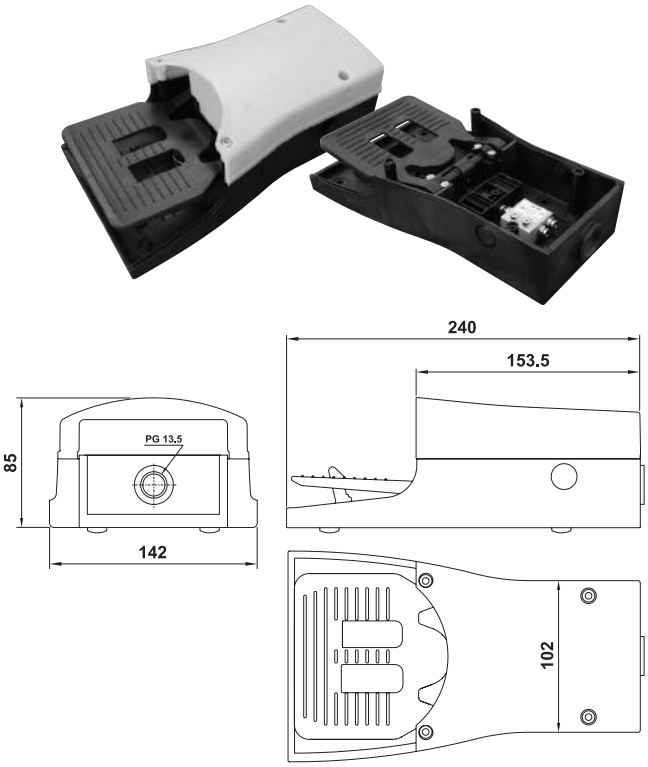

La position interne du distributeur permet d'utiliser un multi-tubes pour la connexion et donne un meilleur résultat esthétique.
The rear position of the valve allows to use a connection multitube, hiding the single air connection tubes with a better aesthetic effect.

* Avec système de sécurité : afin d'éviter tout risque d'accident, la pédale doit être complètement enfoncée.
** Safety feature : to avoid accidental operation the pedal must be fully depressed.*

Les informations sont données à titre indicatif et sous réserve de modifications éventuelles. Photos non contractuelles.

avec microdistributeur 5/2

PED 504 M

Pédale 5/2 tube ø4
monostable avec protection
Monostable pedal valve 5/2
push-in fittings ø4 with protection cover

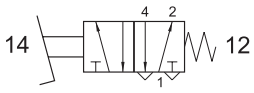

PED 504 B

Pédale 5/2 tube ø4
bistable avec protection
Bistable pedal valve 5/2
push-in fittings ø4 with protection cover

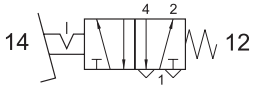

PED 504 S

Pédale 5/2 tube ø4 - monostable avec protection et système de sécurité*
*Monostable pedal valve 5/2 - push-in fittings ø4 with protection cover and safety feature**

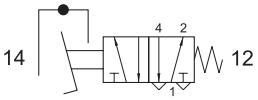

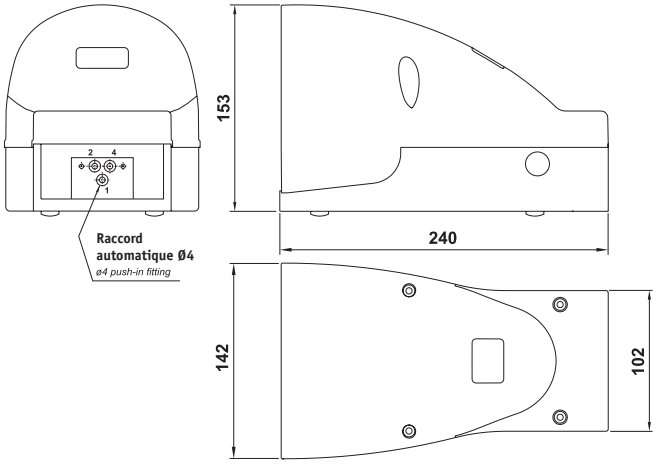

PED 504 BS

Pédale 5/2 tube ø4 - bistable avec protection et système de sécurité*
*Bistable pedal valve 5/2 - push-in fittings ø4 with protection cover and safety feature**

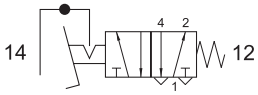

* Avec système de sécurité : afin d'éviter tout risque d'accident, la pédale doit être complètement enfoncée.
** Safety feature : to avoid accidental operation the pedal must be fully depressed.*

PEDS 504 M

Pédale 5/2 tube ø4
monostable sans protection
Monostable pedal valve 5/2
push-in fittings ø4 without protection cover

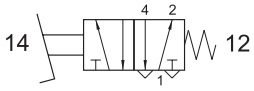

PEDS 504 B

Pédale 5/2 tube ø4
bistable sans protection
Bistable pedal valve 5/2
push-in fittings ø4 without protection cover

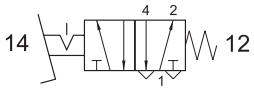

PEDS 504 S

Pédale 5/2 tube ø4 - monostable sans protection et système de sécurité*
*Monostable pedal valve 5/2 - push-in fittings ø4 without protection cover and safety feature**

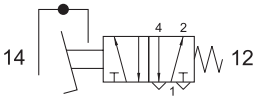

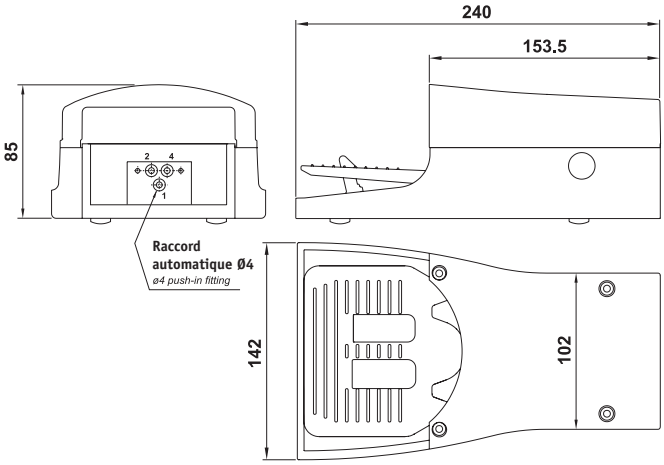

PEDS 504 BS

Pédale 5/2 tube ø4 - bistable sans protection et système de sécurité*
*Bistable pedal valve 5/2 - push-in fittings ø4 without protection cover and safety feature**

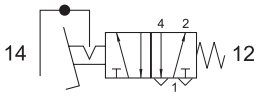

* Avec système de sécurité : afin d'éviter tout risque d'accident, la pédale doit être complètement enfoncée.
** Safety feature : to avoid accidental operation the pedal must be fully depressed.*

Les informations sont données à titre indicatif et sous réserve de modifications éventuelles. Photos non contractuelles.

avec microdistributeur 5/2 + sortie PG13,5

PED 504 MA

Pédale 5/2 tube ø4
monostable avec protection
Monostable pedal valve 5/2
push-in fittings ø4 with protection cover

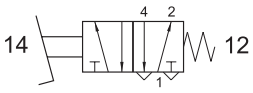

PED 504 BA

Pédale 5/2 tube ø4
bistable avec protection
Bistable pedal valve 5/2
push-in fittings ø4 with protection cover

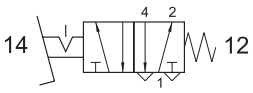

PED 504 SA

Pédale 5/2 tube ø4 - monostable avec protection et système de sécurité*
*Monostable pedal valve 5/2 - push-in fittings ø4 with protection cover and safety feature**

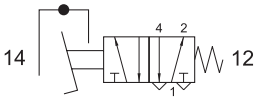

PED 504 BSA

Pédale 5/2 tube ø4 - bistable avec protection et système de sécurité*
*Bistable pedal valve 5/2 - push-in fittings ø4 with protection cover and safety feature**

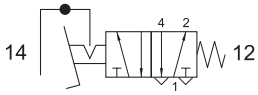

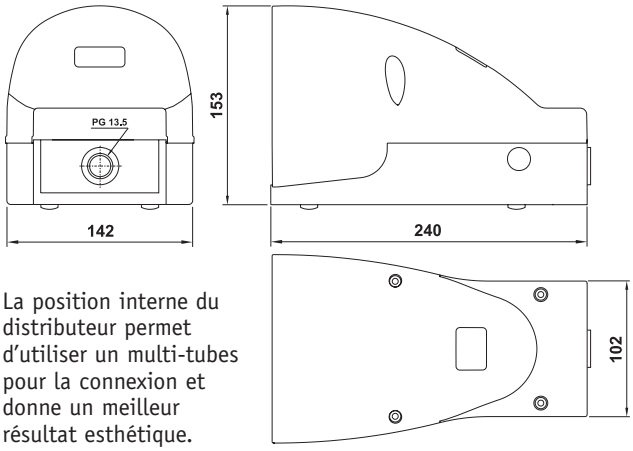

La position interne du distributeur permet d'utiliser un multi-tubes pour la connexion et donne un meilleur résultat esthétique.
The rear position of the valve allows to use a connection multitube, hiding the single air connection tubes with a better aesthetic effect.

* Avec système de sécurité : afin d'éviter tout risque d'accident, la pédale doit être complètement enfoncée.
** Safety feature : to avoid accidental operation the pedal must be fully depressed.*

PEDS 504 MA

Pédale 5/2 tube ø4
monostable sans protection
Monostable pedal valve 5/
push-in fittings ø4 without protection cover

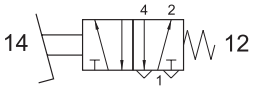

PEDS 504 BA

Pédale 5/2 tube ø4
bistable sans protection
Bistable pedal valve 5/2
push-in fittings ø4 without protection cover

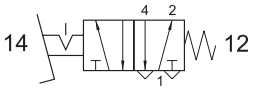

PEDS 504 SA

Pédale 5/2 tube ø4 - monostable sans protection et système de sécurité*
*Monostable pedal valve 5/2 - push-in fittings ø4 without protection cover and safety feature**

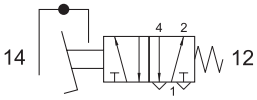

PEDS 504 BSA

Pédale 5/2 tube ø4 - bistable sans protection et système de sécurité*
*Bistable pedal valve 5/2 - push-in fittings ø4 without protection cover and safety feature**

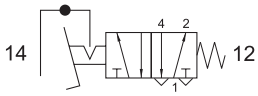

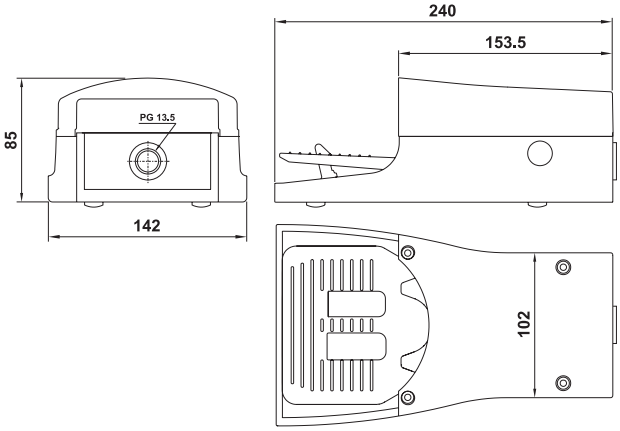

La position interne du distributeur permet d'utiliser un multi-tubes pour la connexion et donne un meilleur résultat esthétique.
The rear position of the valve allows to use a connection multitube, hiding the single air connection tubes with a better aesthetic effect.

* Avec système de sécurité : afin d'éviter tout risque d'accident, la pédale doit être complètement enfoncée.
** Safety feature : to avoid accidental operation the pedal must be fully depressed.*

avec microdistributeur 3/2 NF-NO

PED 304 M

Mini pédale monostable Ø4
avec microdistributeur **3/2 NF**
Corps : matériau plastique antichoc
Monostable pedal with microvalve 3/2 NC Ø4
Pedal body : shock resistant plastic material

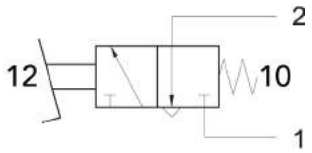

PED 314 B

Mini pédale monostable Ø4
avec microdistributeur **3/2 NO**
Corps : matériau plastique antichoc
Monostable pedal with microvalve 3/2 NO Ø4
Pedal body : shock resistant plastic material

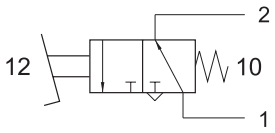

Raccordements *Ports*	Tube de Ø4 *ø4 push-in*
Débit nominal à 6 bar *Nominal flow rate at 6 bar*	100 Nl/min

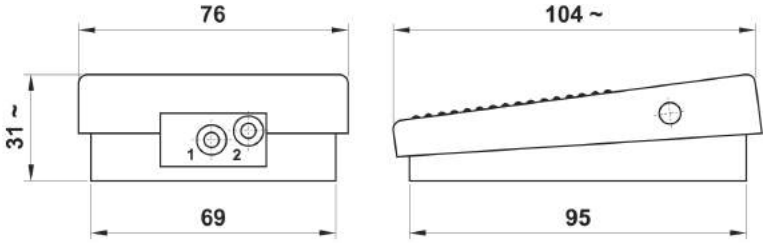

sopra pneumatic.com
Les informations sont données à titre indicatif et sous réserve de modifications éventuelles. Photos non contractuelles.

avec contact électrique NF-NO

PED EM

Pédale contact électrique NF-NO monostable avec protection
Monostable pedal with electric contact NC-NO with protection cover

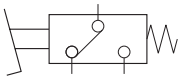

PED EB

Pédale contact électrique NF-NO bistable avec protection
Bistable pedal with electric contact NC-NO with protection cover

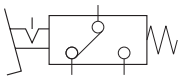

PED ES

Pédale contact électrique NF-NO monostable avec protection et système de sécurité*
*Monostable pedal with electric contact NC-NO with protection cover and safety feature**

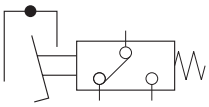

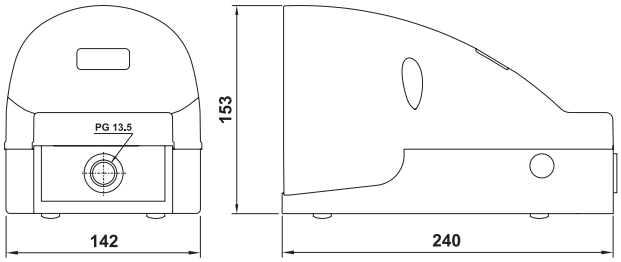

PED EBS

Pédale contact électrique NF-NO bistable avec protection et système de sécurité*
*Bistable pedal with electric contact NC-NO with protection cover and safety feature**

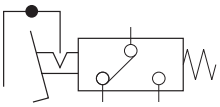

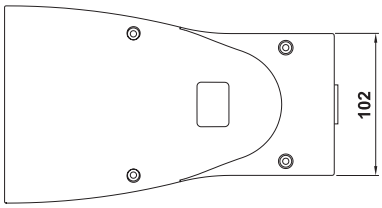

* Avec système de sécurité : afin d'éviter tout risque d'accident, la pédale doit être complètement enfoncée.
** Safety feature : to avoid accidental operation the pedal must be fully depressed.*

PEDS EM

Pédale contact électrique NF-NO monostable sans protection
Monostable pedal with electric contact NC-NO without protection cover

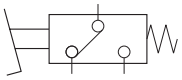

PEDS EB&PEDS EBR

Pédale contact électrique NF-NO bistable sans protection
(PEDS EB = capot jaune/PEDS EBR = capot rouge)
Bistable pedal with electric contact NC-NO without protection cover

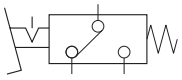

PEDS ES

Pédale contact électrique NF-NO monostable sans protection avec système de sécurité*
*Monostable pedal with electric contact NC-NO without protection cover with safety feature**

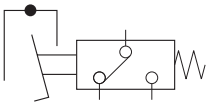

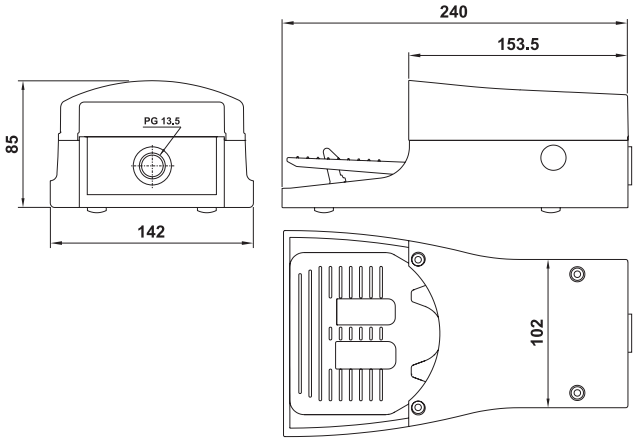

PEDS EBS

Pédale contact électrique NF-NO bistable sans protection avec système de sécurité*
*Bistable pedal with electric contact NC-NO without protection cover with safety feature**

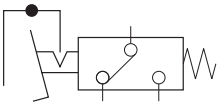

* Avec système de sécurité : afin d'éviter tout risque d'accident, la pédale doit être complètement enfoncée.
** Safety feature : to avoid accidental operation the pedal must be fully depressed.*

Les informations sont données à titre indicatif et sous réserve de modifications éventuelles. Photos non contractuelles.

avec double contact électrique NF-NO

PED EEM

Pédale double contact électrique NF-NO monostable avec protection
Monostable pedal with double electric contact NC-NO with protection cover

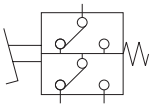

PED EEB

Pédale double contact électrique NF-NO bistable avec protection
Bistable pedal with double electric contact NC-NO with protection cover

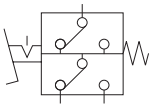

PED EES

Pédale double contact électrique NF-NO monostable avec protection et système de sécurité*
*Monostable pedal with double electric contact NC-NO with protection cover and safety feature**

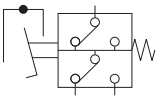

PED EEBS

Pédale double contact électrique NF-NO bistable avec protection et système de sécurité*
*Bistable pedal with double electric contact NC-NO with protection cover and safety feature**

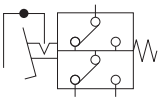

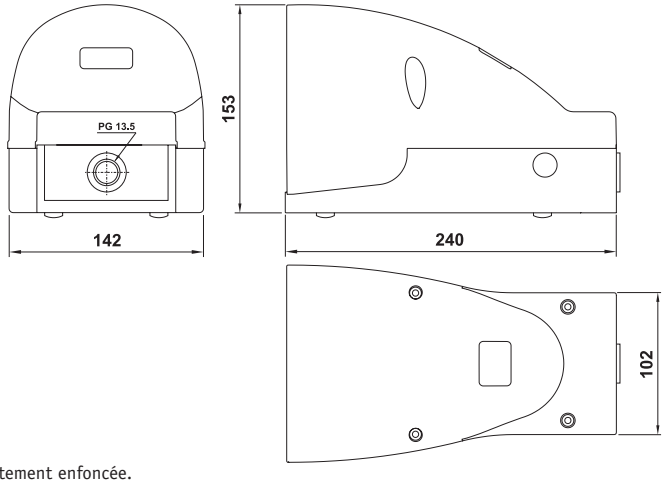

* Avec système de sécurité : afin d'éviter tout risque d'accident, la pédale doit être complètement enfoncée.
** Safety feature : to avoid accidental operation the pedal must be fully depressed.*

PEDS EEM

Pédale double contact électrique NF-NO monostable sans protection
Monostable pedal with double electric contact NC-NO without protection cover

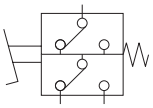

PEDS EEB

Pédale double contact électrique NF-NO bistable sans protection
Bistable pedal with double electric contact NC-NO without protection cover

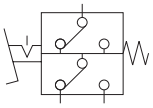

PEDS EES

Pédale double contact électrique NF-NO monostable sans protection et système de sécurité*
*Monostable pedal with double electric contact NC-NO without protection cover, with safety feature**

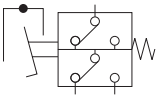

PEDS EEBS

Pédale double contact électrique NF-NO bistable sans protection et système de sécurité*
*Bistable pedal with double electric contact NC-NO without protection cover, with safety feature**

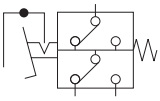

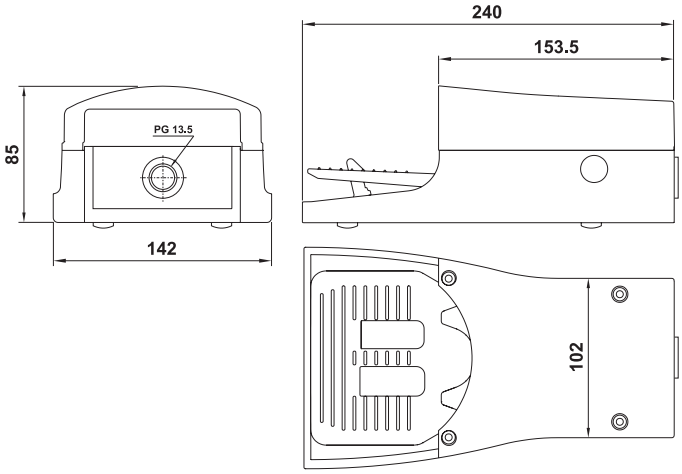

* Avec système de sécurité : afin d'éviter tout risque d'accident, la pédale doit être complètement enfoncée.
** Safety feature : to avoid accidental operation the pedal must be fully depressed.*

sopra pneumatic.com
Les informations sont données à titre indicatif et sous réserve de modifications éventuelles. Photos non contractuelles.

Mini pédale 01.159.4

Mini pédale électrique sans câble
Electric pedal without cable

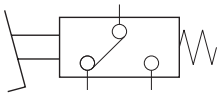

Mini pédale 01.158.4

Mini pédale électrique avec câble de 2 mètres
Electric pedal with cable 2 m

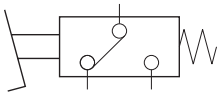

Les informations sont données à titre indicatif et sous réserve de modifications éventuelles. Photos non contractuelles.