Type Caractéristiques techniques	Z.01		
Filetage	G 1/4		
Type	répartiteur de pression à piston		
Position de montage	indiffèrente		
Pression initiale	Pe max. 16 bar		
Température du fluide			
et ambiante	max. 60°C (autres plages de temps sur demande)		
Débit nominal	Qn 2700 l/min (bei Pe = 6 bar, delta P = 1 bar)		
Débit P-B G 1/8	Q 1300 l/min (bei Pe = 6 bar, delta P = 1 bar)		
Débit P-C G 1/8	Q 1300 l/min (bei Pe = 6 bar, delta P = 1 bar)		
Fixation	installation de conduite		
Poids	0,090 kg		

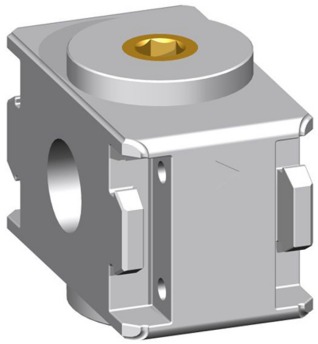

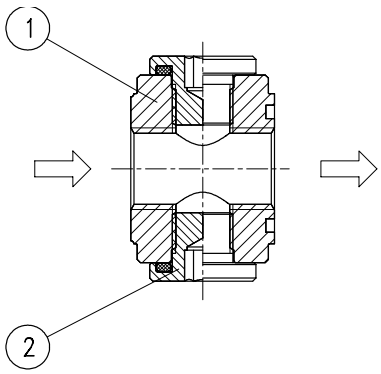

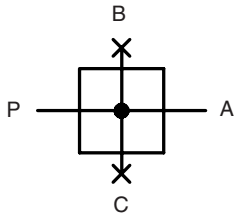

Code de designation

Z. 01

Type

1 Raccordement

1	**Raccordement**	
	01	G 1/4
		peut également être couplé
		en G 1/8
2	**En option**	

Pièces de rechange

Nr	designation	matières	codes
1	Corps	zinc - Z 410	---
2	Bouchons filetés	Ms - NBR	

Instructions d'utilisation

- Blockage simple par clavettes coniques et demi-filetages
- L'assemblage de plusieurs appareils individuels nécessite un kit KP.00 (Pe max. 12 bar)

Les informations sont données à titre indicatif et sous réserve de modifications éventuelles sans préavis.

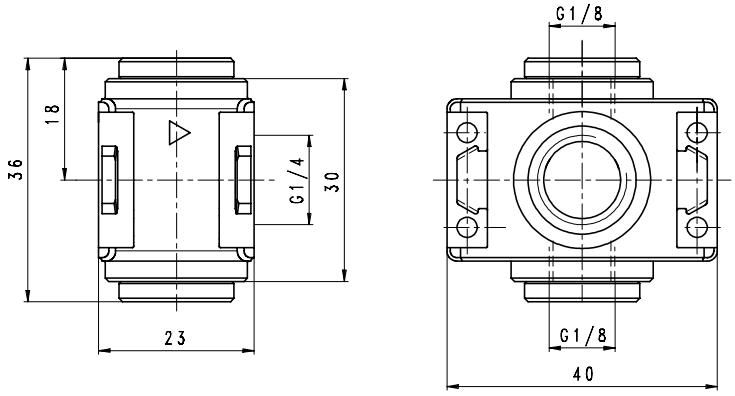
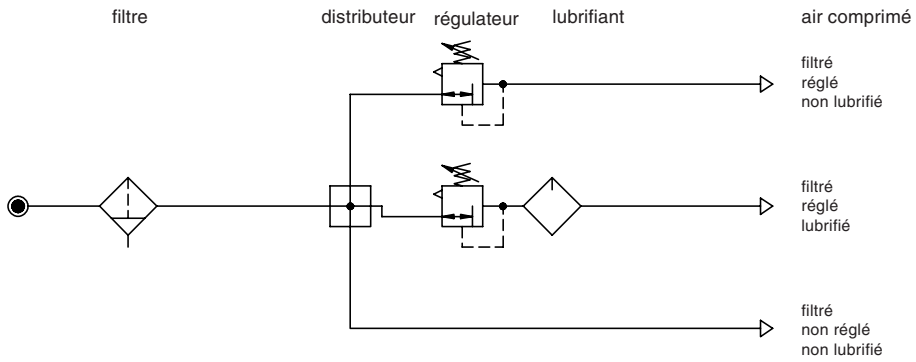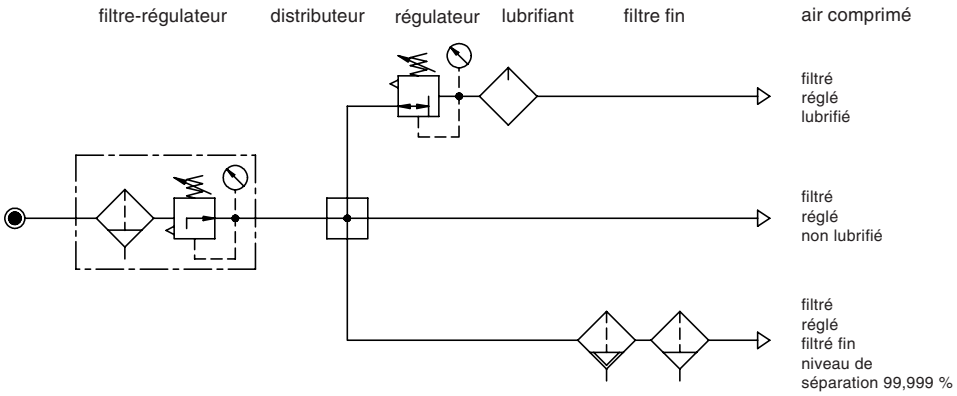
Exemple d'application