Caractéristiques techniques / Type	V.33	V.34	
Filetage	G 1/2	G 3/4	
Type	soupape à siège, commandé par ressort		
Position de montage	indiffèrente		
Pression initiale	Pe max. 16 bar		
Pression à ouverture	Pe min. 0,1 bar		
Température du fluide			
et ambiante	max. 50°C (autres plages de temps sur demande)		
Débit P-B G 1/2	Q 2400 l/min (bei Pe = 6 bar, delta P = 1 bar)		
Débit P-C G 1/4	Q 1020 l/min (bei Pe = 6 bar, delta P = 1 bar)		
Fixation	coude, 2 otifice de passage		
Poids	0,682 kg		

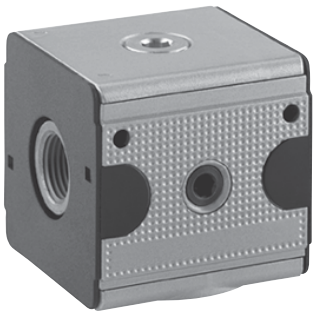

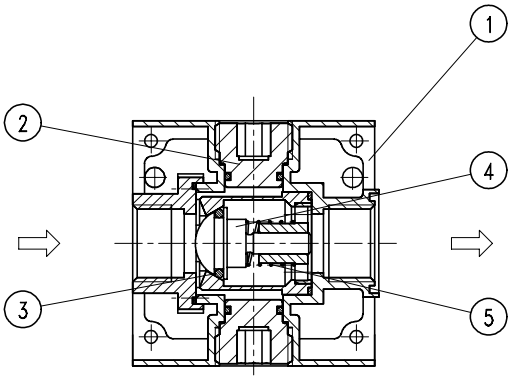

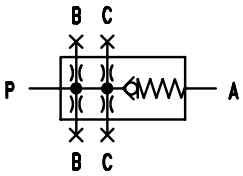

Pièces de rechange

Nr	designation	matières	codes
1	Corps	zinc - Z 410	---
2	Bouchons filetés	Ms - NBR	
3	Joint torique 6 x 1,5	NBR	---
4	Piston	Ms	---
5	Ressort	inox	---

Instructions d'utilisation

- Blockage simple par clavettes coniques et demi-filetages
- L'assemblage de plusieurs appareils individuels nécessite un kit KP.33
- L'assemblage de plusieurs appareils individuels, avec un répartiteur Z.33, nécessite un kit KP.33 Z
- Pour assemblage série 32, utilisé V.33

Sèrie 3

Code de designation

V. **

Type

1 Raccordement

2 En option

Critères de choix: V.33

1	Raccordement	
	33	G 1/2
	34	G 3/4
2	En option	

sopra pneumatic.com

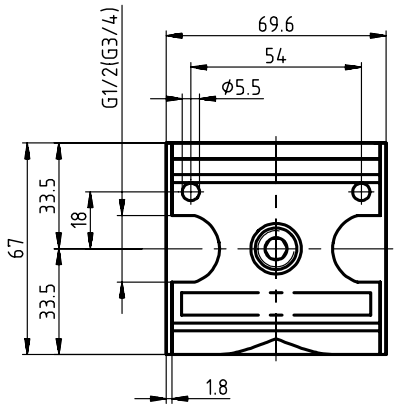

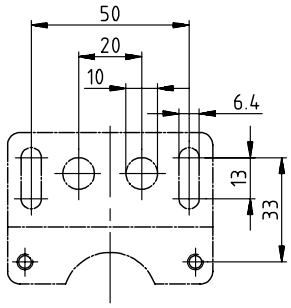

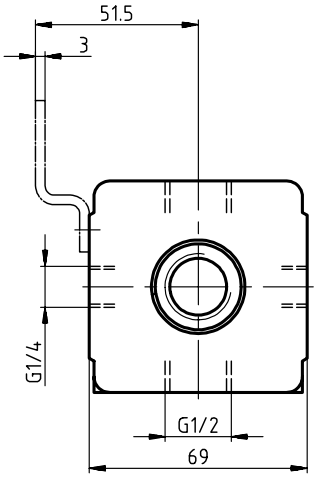

Courbes de débit

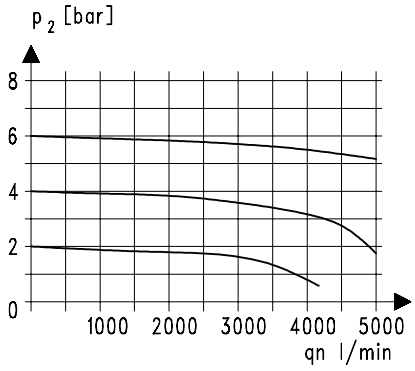

Accessoires

Coude

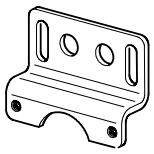

Type: ZW.33
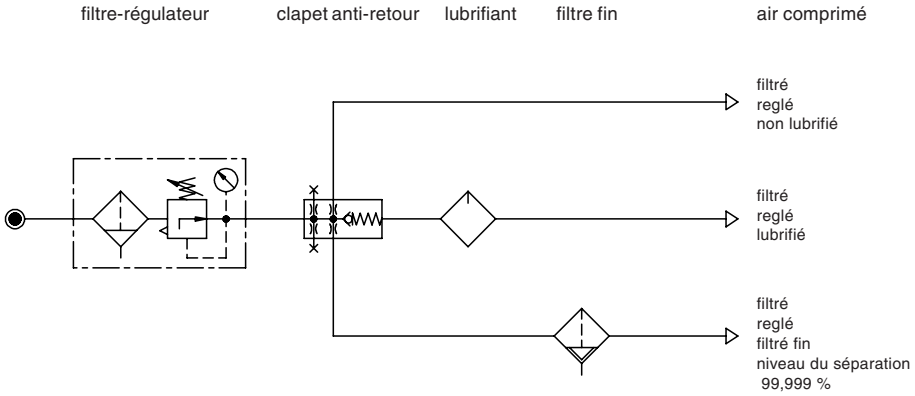
Exemple d'application