RT

Raccords autobloquants en POM

Informations techniques

Les raccords de la série RT sont des produits en polymère.
Les caractéristiques physiques de cette résine leurs confèrent rigidité, résistance et stabilité.
Les montages et démontages ne nécessitent aucun outillage et leur simplicité d'emploi fait de ces raccords des produits fiables et efficaces.

-20°C à 70°C -99 KPa à 18 bar

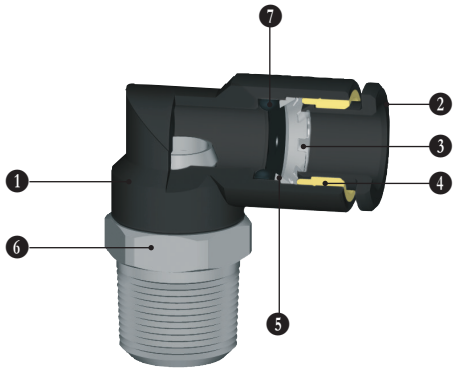

Matière
❶ ❷ Corps et poussoir : résine acétat (POM)
❸ Pince : acier inox. AISI 301
❹ ❺ Bague de retenue et bague de protection : POM
❻ Filets : laiton nickelé
❼ Joint d'échancheité : NBR

Tubes
Voir pages 76 à 87
Tolérances sur les tubes
± 0,07 mm jusqu'au Ø 10 mm
± 0,1 mm du Ø 10 mm jusqu'au Ø 14 mm
Types de raccords
Conique téfloné ou cylindrique avec joint torique
Domaines d'application
Circuits pneumatiques avec air filtré

Instructions de montage
Sectionner le tube à 90° avec un coupe tube en prenant soin de ne par créer des bavures et de ne pas ovaliser le tube.

❶ Pousser le tube jusqu'au fond du raccord.
Lors du branchement du tube, il est nécessaire de respecter le rayon minimum de courbure.
Une fois le branchement effectué, s'assurer que le tube inséré dans le raccord n'est soumis à aucune force de traction.
Enfin, afin d'éviter le décrochage involontaire du tube, aucun objet ne doit entrer en contact avec le poussoir du raccord.

❷ Pour débrancher le tube, appuyer sur le poussoir et tirer simultanément sur le tube.

Série RT Raccords autobloquants en POM

RT.12

Union simple mâle cylindrique filetage POM

ø rac
RT.12.04.18
RT.12.06.18
RT.12.06.14
RT.12.08.18
RT.12.08.14
RT.12.08.38
RT.12.10.14
RT.12.10.38

MA.11

Union simple mâle conique filetage laiton téfloné

ø rac	ø rac
MA.11.04.18	MA.11.10.38
MA.11.04.14	MA.11.10.12
MA.11.06.18	MA.11.12.14
MA.11.06.14	MA.11.12.38
MA.11.08.18	MA.11.12.12
MA.11.08.14	MA.11.14.38
MA.11.08.38	MA.11.14.12
MA.11.10.14	

MA.12

Union simple mâle cylindrique filetage laiton

ø rac	ø rac/filet
MA.12.03.M3	MA.12.06.12x1,25
MA.12.03.M5	MA.12.06.12x1,5
MA.12.04.M5	MA.12.08.18
MA.12.04.M6	MA.12.08.14
MA.12.04.M7	MA.12.08.38
MA.12.04.18	MA.12.10.14
MA.12.04.14	MA.12.10.38
MA.12.06.M5	MA.12.10.12
MA.12.06.M6	MA.12.12.14
MA.12.06.M7	MA.12.12.38
MA.12.06.18	MA.12.12.12
MA.12.06.14	MA.12.14.38
	MA.12.14.12

RT.13

Branchement cylindrique filetage POM

ø rac
RT.13.04.18
RT.13.06.18
RT.13.06.14
RT.13.08.18
RT.13.08.14
RT.13.08.38
RT.13.10.14
RT.13.10.38

RT.14

Coude

ø
RT.14.04.00
RT.14.06.00
RT.14.08.00
RT.14.10.00
RT.14.12.00
RT.14.14.00

RT.15

T égal/inégal

ø	ø
RT.15.04.00	
RT.15.06.00	
RT.15.06.04	
RT.15.08.00	
RT.15.08.06	
RT.15.10.00	
RT.15.10.08	
RT.15.12.00	
RT.15.12.10	
RT.15.14.00	

RT.16

Coude mâle conique

ø rac
RT.16.04.18
RT.16.04.14
RT.16.06.18
RT.16.06.14
RT.16.08.18
RT.16.08.14
RT.16.08.38
RT.16.10.14
RT.16.10.38
RT.16.12.38
RT.16.12.12
RT.16.14.38
RT.16.14.12

RT.17

Coude mâle long conique

ø rac
RT.17.04.18
RT.17.04.14
RT.17.06.18
RT.17.06.14
RT.17.08.18
RT.17.08.14
RT.17.08.38
RT.17.10.14
RT.17.10.38

RT.18

Coude mâle cylindrique

ø rac	ø rac
RT.18.04.M5	RT.18.08.38
RT.18.04.18	RT.18.08.12
RT.18.04.14	RT.18.10.14
RT.18.06.M5	RT.18.10.38
RT.18.06.18	RT.18.10.12
RT.18.06.14	RT.18.12.38
RT.18.06.38	RT.18.12.12
RT.18.06.12	RT.18.12.14
RT.18.08.18	RT.18.14.38
RT.18.08.14	RT.18.14.12

RT.19

Coude mâle long cylindrique

ø rac
RT.19.04.M5
RT.19.04.18
RT.19.04.14
RT.19.06.M5
RT.19.06.18
RT.19.06.14
RT.19.08.18
RT.19.08.14
RT.19.08.38
RT.19.10.14
RT.19.10.38

RT.20

Raccord avec banjo cylindrique

ø rac
RT.20.04.M5
RT.20.04.18
RT.20.06.M5
RT.20.06.18
RT.20.06.14
RT.20.08.18
RT.20.08.14
RT.20.08.38
RT.20.10.14
RT.20.10.38

RT.21

T mâle conique

ø rac
RT.21.04.18
RT.21.04.14
RT.21.06.18
RT.21.06.14
RT.21.08.18
RT.21.08.14
RT.21.08.38
RT.21.10.14
RT.21.10.38
RT.21.12.38
RT.21.12.12

RT.22

T mâle cylindrique

ø rac
RT.22.04.M5
RT.22.04.18
RT.22.04.14
RT.22.06.M5
RT.22.06.18
RT.22.06.14
RT.22.08.18
RT.22.08.14
RT.22.08.38
RT.22.10.14
RT.22.10.38
RT.22.12.38
RT.22.12.12

RT.23

T latéral conique

ø rac
RT.23.04.18
RT.23.04.14
RT.23.06.18
RT.23.06.14
RT.23.08.18
RT.23.08.14
RT.23.08.38
RT.23.10.14
RT.23.10.38

RT.24

T latéral cylindrique

ø rac
RT.24.04.M5
RT.24.04.18
RT.24.04.14
RT.24.06.M5
RT.24.06.18
RT.24.06.14
RT.24.08.18
RT.24.08.14
RT.24.08.38
RT.24.10.14
RT.24.10.38

Série RT Raccords autobloquants en POM

RT.25
Union double égale/inégale

ø1 ø2
RT.25.04.00
RT.25.06.00
RT.25.06.04
RT.25.08.00
RT.25.08.06
RT.25.10.00
RT.25.10.08
RT.25.12.00
RT.25.12.08
RT.25.12.10
RT.25.14.00
RT.25.14.12

RT.26
Réduction

ø1 ø2
RT.26.04.06
RT.26.04.08
RT.26.04.10
RT.26.06.08
RT.26.06.10
RT.26.06.12
RT.26.08.10
RT.26.08.12
RT.26.10.14
RT.26.10.12
RT.26.12.14

RT.27
Augmentation

ø1 ø2
RT.27.06.04
RT.27.08.06

RT.28
Banjo simple

ø rac
RT.28.04.M5
RT.28.04.18
RT.28.06.M5
RT.28.06.18
RT.28.06.14
RT.28.08.18
RT.28.08.14
RT.28.08.38
RT.28.10.14
RT.28.10.38

Montage avec
MA.31 - MA.32 - MA.33 -MA.34

RT.29
Y égal

ø ø
RT.29.04.04
RT.29.06.06
RT.29.08.08
RT.29.10.10
RT.29.12.12

RT.30
Y à douille

ø1 ø2
RT.30.04.04
RT.30.04.06
RT.30.04.08
RT.30.06.06
RT.30.08.08

RT.31
Y avec filetage cylindrique

ø rac
RT.31.04.M5
RT.31.04.18
RT.31.04.14
RT.31.06.18
RT.31.06.14
RT.31.08.18
RT.31.08.14
RT.31.08.38

RT.32
Douille de liaison

ø
RT.32.04.00
RT.32.06.00
RT.32.08.00
RT.32.10.00

RT.33
Bouchon de terminaison mâle

ø
RT.33.04.00
RT.33.06.00
RT.33.08.00
RT.33.10.00
RT.33.12.00

RT.33F
Bouchon de terminaison femelle

ø
RT.33.04.00F
RT.33.06.00F
RT.33.08.00F
RT.33.10.00F
RT.33.12.00F

MP.32
Rondelle d'étanchéité nylon pour raccord cylindrique

rac
MP.32.00.M5
MP.32.00.18
MP.32.00.14
MP.32.00.38
MP.32.00.12

RT.43
Y 4 sorties

ø1 ø2
RT.43.04.06
RT.43.04.08

RT.44
Y 4 sorties filetage cylindrique

ø rac
RT.44.04.18
RT.44.04.14

RT.46
Croix

ø ø
RT.46.04.04
RT.46.06.06
RT.46.08.08
RT.46.10.10

RT.48
Traversée de cloison coudée

ø ø filet
RT.48.04.04 M12x1
RT.48.06.06 M14x1
RT.48.08.08 M16x1
RT.48.10.10 M18x1

sopra pneumatic.com

Série RT Raccords autobloquants en POM

MA.27

Traversée de cloison

ø	ø	filet
MA.27.03.03		M10x1
MA.27.04.04		M12x1
MA.27.06.06		M14x1
MA.27.08.08		M16x1
MA.27.10.10		M18x1
MA.27.12.12		M20x1

RT.49

Coude encliquetable

ø	ø
RT.49.04.04	
RT.49.06.06	
RT.49.08.08	
RT.49.10.10	
RT.49.12.12	
RT.49.14.14	

RT.10

Cartouche

ø
RT.10.04.00
RT.10.06.00
RT.10.08.00
RT.10.10.00

RT.35

Nourrice 2 entrées sorties sur un seul côté

X	D
RT.35.04.06	G1/4”
RT.35.06.05	G1/4”
RT.35.08.04	G3/8”

X = nombre de sorties

RT.62

Nourrice de distribution mixte

ø1	ø2
RT.62.04.04	
RT.62.06.06	
RT.62.08.04	
RT.62.08.08	
RT.62.10.06	
RT.62.10.08	

RT.36

Nourrice de distribution

ø1	ø2
RT.36.06.04	
RT.36.08.06	