AR

Raccords rotatifs en laiton nickelé

Informations techniques

Raccords idéals pour des applications en mouvement.

0°C à 80°C -99 KPa à 18 bar

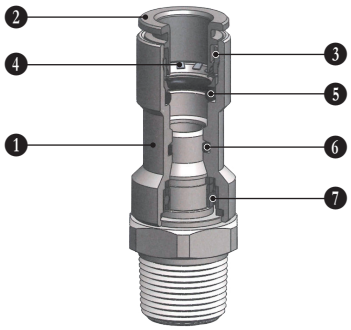

Matière
❶ ❷ Corps et poussoir : laiton nickelé
❸ ❹ Bague de retenue et bague de protection : POM
❺ Pince : acier inox. AISI 301
❻ Joint d'échancheité : NBR
❼ Roulement à bille : acier

Tubes
Voir pages 76 à 87
Les tubes rigides ne sont pas conseillés.
Eviter les charges latérales sur les tuyaux qui peuvent compromettre la rotation et la durée de vie du raccord.
Domaines d'application
Circuits pneumatiques avec air filtré

Instruction de montage
Sectionner le tube à 90° avec un coupe tube en prenant soin de ne par créer des bavures et de ne pas ovaliser le tube.
❶ Pousser le tube jusqu'au fond du raccord.

Lors du branchement du tube, il est nécessaire de respecter le rayon minimum de courbure.
Une fois le branchement effectué, s'assurer que le tube inséré dans le raccord n'est soumis à aucune force de traction.
Enfin, afin d'éviter le décrochage involontaire du tube, aucun objet ne doit entrer en contact avec le poussoir du raccord.

❷ Pour débrancher le tube, appuyer sur le poussoir en métal et tirer simultanément sur le tube.

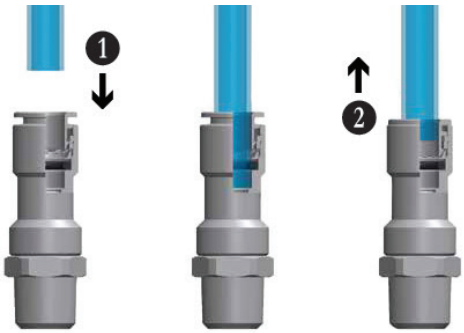

Série AR Raccords rotatifs en laiton nickelé

PTFE

PTFE

360°

360°

AR.11

Droit mâle conique

ø rac	Tr/min
AR.11.04.18	500
AR.11.06.18	500
AR.11.06.14	500
AR.11.08.18	400
AR.11.08.14	400
AR.11.08.38	400
AR.11.10.14	300
AR.11.10.38	300
AR.11.10.12	300
AR.11.12.38	250
AR.11.12.12	250

AR.15

Coude mâle conique

ø rac	Tr/min
AR.15.04.18	500
AR.15.06.18	500
AR.15.06.14	500
AR.15.08.18	400
AR.15.08.14	400
AR.15.08.38	400
AR.15.10.14	300
AR.15.10.38	300
AR.15.10.12	300
AR.15.12.38	250
AR.15.12.12	250

AR.17

Droit M/F

rac rac	Tr/min
AR.17.14.14	1200
AR.17.38.38	900
AR.17.12.12	900

AR.22

Coude F/F

rac rac	Tr/min
AR.22.18.18	550
AR.22.14.14	550
AR.22.38.38	300
AR.22.12.12	200
AR.22.34.34	160
AR.22.10.10	140