Type Caractéristiques techniques	R.11	R.12	
Filetage	G 1/4	G 3/8	
Type	Régulateur à membrane avec une décompression autom.		
Position de montage	indiffèrente		
Pression initiale	Pe max. 16 bar		
Pression secondaire	Pa 0,5-10 bar standard, 0,1-3 bar, 0,2-6 bar, 0,5-16 bar		
Température du fluide			
et ambiante	max. 60°C (autres plages de temps sur demande)		
Fixation	montage incastré, intérieur ø 30,5, coude,		
	2 orifices de passage		
Poids	0,415 kg, (0,330 kg sans manomètre)		
	0,530 kg verrouillable		
Livré sans écrou de fixation.	Livré avec manomètre		

R.11 R.11K

R.12 R.12K

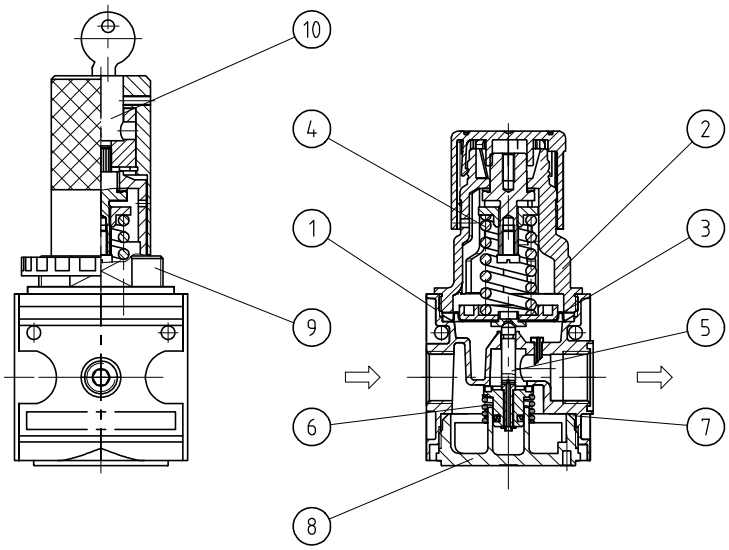

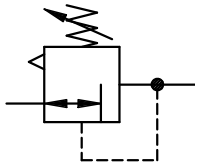

Sèrie 1

Code de designation

R. ✶✶ ✶ ✶

Type | 1 Raccordement | 2 En option | Pression secondaire

1	**Raccordement**	
	11	G 1/4
	12	G 3/8
2	**En option**	
	S	Montage encastré
	K	Fermeture par volant à main

Pièces de rechange

Nr.	designation	matières	codes
1	Corps	zinc - Z 410	---
2	Capot à ressort	POM - Ms	
3	Membrane	NBR - Ms	
4	Ressort 0-10 bar	St. - en zinc	
5	Cône de réglage	NBR - Ms	
6	Ressort	inox	
7	Joint torique 30 x 2	NBR	
8	Couvercle	POM	
9	Capot à ressort verrouillable	POM - Al	
10	Dispositif de fermeture	Ms	

Instructions d'utilisation

- Blockage simple par clavettes coniques et demi-filetages
- L'assemblage de plusieurs appareils individuels nécessite un kit KP.11
- L'assemblage de plusieurs appareils individuels avec un répartiteur plat Z.11, nécessite un kit KP.11 Z
- Le barillet peut être bloqué par pression vers le bas

Les informations sont données à titre indicatif et sous réserve de modifications éventuelles sans préavis.

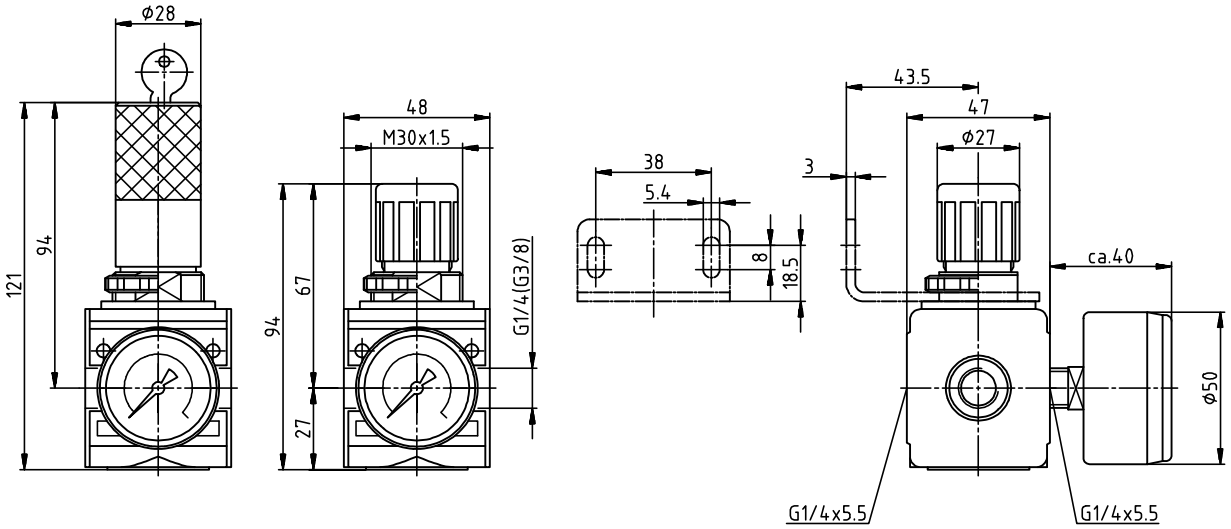

Accessoires

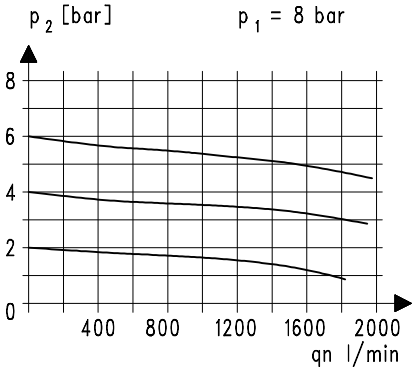

Hystérésis

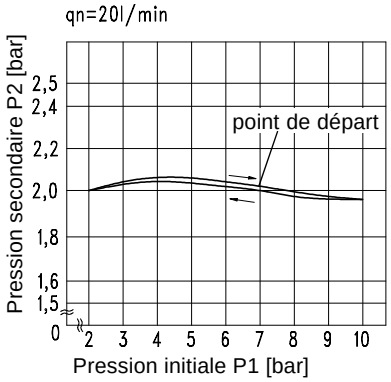

Accessoires

Ressort

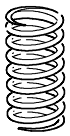

Type:
0,1- 3: C.11-81
0,2- 6: C.11-82
0,5-16: C.11-66

Ecrou de fixation
M 30 x 1,5

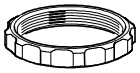

Type: C.00-34

Coude

Type: ZW.11

Type: MW.30