CARACTÉRISTIQUES
Ø 10 à 25 mm

GÉNÉRALITÉS
Pince pneumatique
à ouverture parallèle.
Montage des capteurs C20**
ou F16 dans le profilé.

FONCTIONNEMENT
Fluide : air comprimé,
filtré 5µm lubrifié ou non
Pression d'utilisation :
double effet : 2 à 7 bar (ø 10)
: 1 à 7 bar (autre ø)
simple effet : 3,5 à 7 bar (ø 10)
: 2,5 à 7 bar (autre ø)
Température :
maxi +70°C
mini -5°C (air sec)
Fréquence de service maxi. :
du Ø 10 au Ø 25
180 cycles/minute

MATÉRIAUX
Corps : aluminium
Piston : aluminium
Doigt préhension : acier
Flasque arrière : aluminium
Joints : NBR

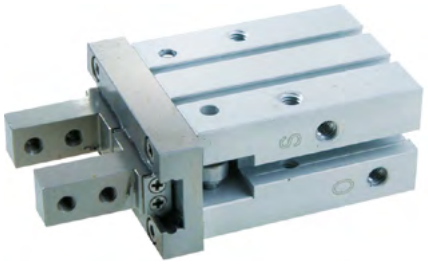

P P 1 0 0 . 0 1 0 . 0 4

Famille de produit
PP1 : pince parallèle

Fonction
0 : double effet
6 : simple effet Pince Ouverte
7 : simple effet Pince Fermée

Course
Ø 10 = 4 mm
Ø 16 = 6 mm
Ø 20 = 10 mm
Ø 25 = 14 mm

Diamètre
Ø 10 - Ø 16 - Ø 20 - Ø 25 mm

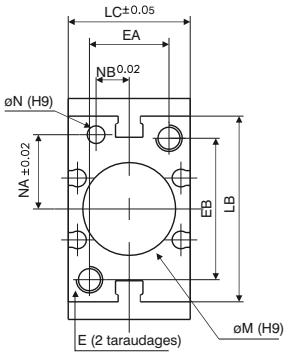

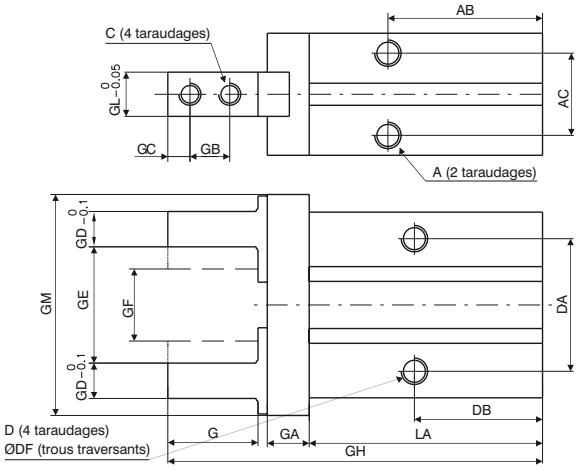

Ø16 ÷ Ø25

Détail rainure type C"
pour capteur magnétique

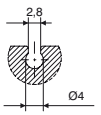

Capteur F16

Ø10 ÷ Ø25

Détail rainure type "T"
pour capteur magnétique

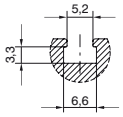

Capteur F20**

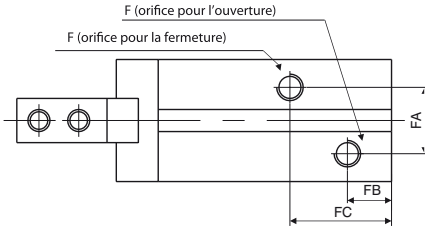

Ø	A	AB	AC	C	D	DA	DB	ØDF	E	EA	EB	F	FA	FB	FC	G	GA	GB
10	M3x0,5	27	11,4	M2,5x0,45	M3x0,5	16	23	2,6	Mx0,5	12	18	M3x0,5	11	9	19	12	6	5,7
16	M4x0,7	30	16	M3x0,5	M4x0,7	24	24,5	3,4	M4x0,7	15	22	M5X0,8	13	7,5	19	15,5	7,5	7
20	M5x0,8	35	18,6	M4x0,7	M5x0,8	30	29	4,3	M5x0,8	18	32	M5x0,8	15	10	23	20	9,5	9
25	M6x1	36,5	22	M5x0,8	M6x1	36	30	5,1	M6x1	22	40	M5x0,8	20	10,7	23,5	25	11	12

Ø	GC	GD	GE	GF	GH	GL	GM	LA	LB	LC	ØM H9	ØN H9	NA	NB	P	PA	PP
10	3	4	15,2	11,2	57	5	29	37,8	23	16,4	11	2	7,6	5,2	5,4	-	-
16	4	5	20,9	14,9	67,5	8	38	42,5	30,6	23,6	17	3	11	6,5	5,8	11,6	2,1
20	5	8	26,3	16,3	84,8	10	50	52,8	42	27,6	21	4	16,8	7,5	9	14	2,1
25	6	10	33,3	19,3	102,7	12	63	63,6	52	33,6	26	4	21,8	10	11,5	19	3,5

sopra pneumatic.com