Unité 3 modules

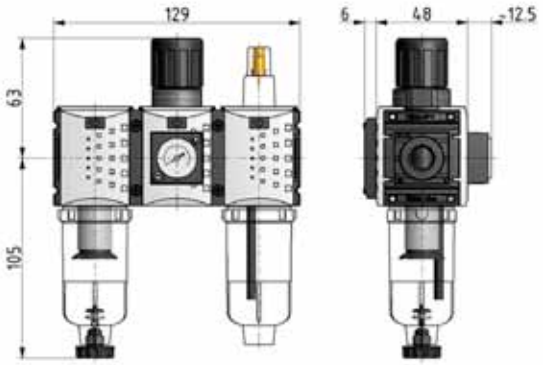

Débit

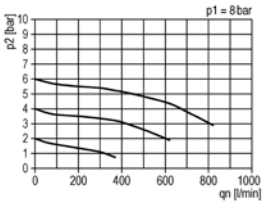

Hystérésis

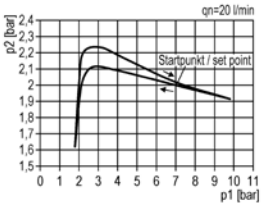

Limite d'efficacité du lubrifiant

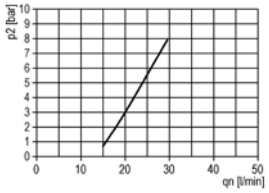

Symbole

Caractéristiques

- **Description :** filtre à éléments filtrant fritté, séparation par force centrifuge. Régulateur de pression à membrane avec échappement secondaire. Lubrificateur à brouillard d'huile avec dispositif d'aspiration d'huile sous pression.
- **Fluides :** air comprimé, gaz neutres.
- **Pression d'alimentation P1 :** mini 1,5 bar
- **Pression d'alimentation P1 :** maxi 12 bar
- **Température du fluide :** 0 - 50°C
- **Cuve :** polycarbonate
- **Jauge :** HA
- **Position de montage :** verticale
- **Filtration :** 5µm
- **Volume cuve lubrificateur :** 35 cm^3
- **Dossage d'huile pour qv=1000l/min :** 10 à 20 gouttes/min
- **Qualité d'huile :** CL 32 DIN 51517 - ISO VG 32

- Ecrou de fixation vendu séparément

Accessoires

Kit de fixation murale
BW-0

Kit de fixation murale
KOP-OW

Equerre de fixation
MW.30

- Ecrou de fixation
- C.00-34

type	description
KS3U-014/* G	Unité 3 modules G1/4" - 0,5-8 - 5µm avec cuve polycarbonate, vidange semi-automatique et jauge intégrée.

sopra pneumatic.com