Type / Caractéristiques	KPRG-238/∗	KPRG-212/∗
Raccordement	G 3/8	G 1/2
Construction	Régulateur de pression à membrane avec échappement secondaire	
Fluides	Air comprimé, gaz neutres	
Position de montage	quelconque	
Température du fluide et de l'ambiance	max. 50 °C	
Pression d'entrée	Pe max. 16 bar	
Pression de sortie 3	Standard 0,5-8 bar 0,1-1 bar, 0,1-2 bar, 0,2-4 bar, 0,5-10 bar, 0,5-16 bar	
Consommation propre en air	2,6 l/min P2 = 6 bar	
Mode de fixation	Montage sur tableau, équerre de fixation, montage murale	
Poids	0,540 kg	

Livré sans écrou de fixation.

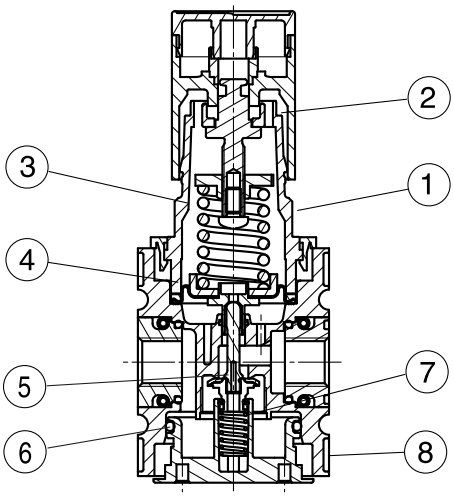

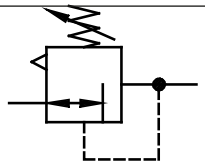

élément de construction

☞ (Jeu de piéces de rechange: ESA.2-1310)

No.	Dénomination	Materiaux	Référence
1	Capot à ressort	POM	---
2	Bouton de réglage	POM	---
3	Ressort de pression	acier zingué	---
4	Membrane	Laiton-NBR-PA6	
5	Cône de supape	Laiton-NBR	
6	Joint torique 37,5x2,5	NBR	
7	Ressort	acier inoxydable	---
8	Couvercle	POM	---

Indication pour le maniement

- Le bouton de réglage peut être arrêté en l'appuyant
- Le bouton de réglage peut être assuré contre déplacement involontaire avec 2 cadenas (de même possible E11)
- L'assemblage de plusiers appareils nécessite de jeux d'assemblage KOP.2

Sèrie 2

Code de designation

KPRG - ∗∗∗ / ∗ ∗

Type
1 Raccordement
2 Accessoires
3 Pression de sortie

Critères de choix: KPRG-212/8 G

1	**Raccordement**	
	238	G 3/8
	212	G 1/2
	2N38	3/8-18 NPTF
	2N12	1/2-14 NPTF
2	**Accessoires** (voir au recto)	
	G	Manomètre ø50
	S	Montage sur tableau
3	**Pression de sortie** (voir tableau des caractéristiques)	
	p.ex. 8	0,5 - 8 bar

sopra pneumatic.com

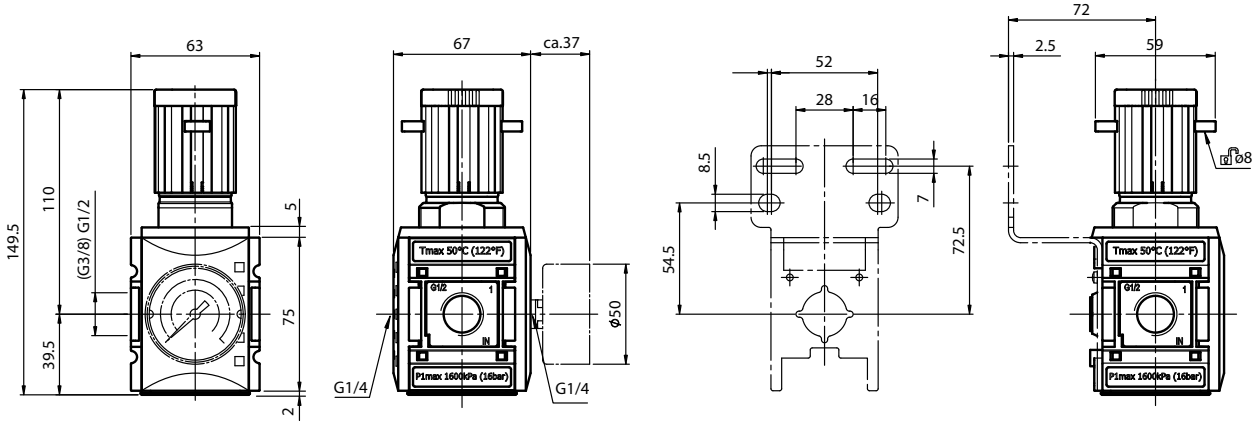

Courbes de débit

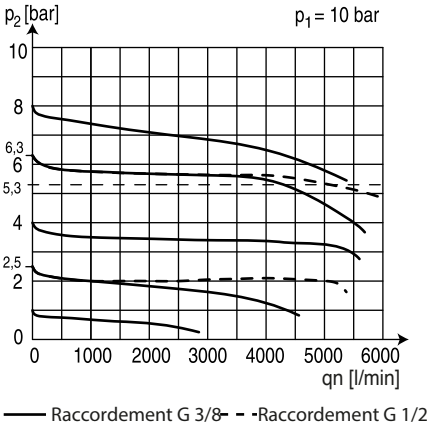

Hystérésis

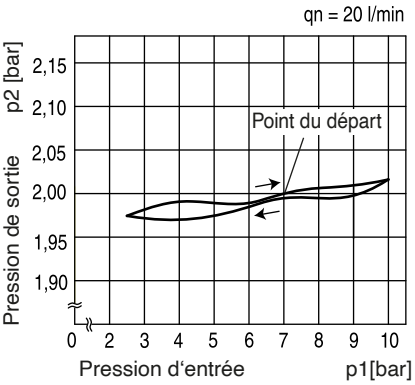

Accessoires

Manomètre

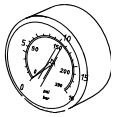

Ressort de pression

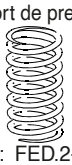

Type:
0,1- 1: FED.2-700
0,1- 2: FED.2-701
0,2- 4: FED.2-702
0,5- 8: FED.2-703
0,5-10: FED.2-704
0,5-16: FED.2-705

Cadenas

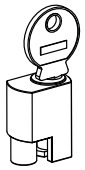

Type:
VH.32 avec clé
VH.31 sans clé

Équerre de fixation (vis incluses)

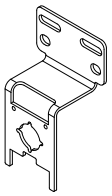

Type: BW.2

Équerre de fixation pour montage en tableau

Type: BW.21

Ecrou pour montage sur tableau M 42 x 1,5

Type: SM.2

Jeu d'assemblage

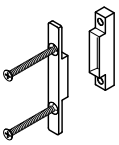

Type: KOP.2

Jeu d'assemblage montage mural

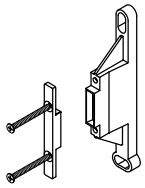

Type: KOP.2K