Type / Caractéristiques	KFIL-434	KFIL-41
Raccordement	G 3/4	G 1
Construction	Filter à élément filtrant fritté, séparation par force centrifuge	
Fluides	Air comprimé, gaz neutres	
Position de montage	verticale	
Température du fluide et de l'ambiance	max. 50 °C	
Pression d'entrée	Pe max. 16 bar, Pe min. 1,5 bar pour appareils avec purge semi-automatiqe et automatique	
Filtration	Standard 5 µm	
Volume de la cuve	87 cm³	
Purge	Standard semi-automatique	
Mode de fixation	Équerre de fixation, montage murale	
Poids	0,720 kg	

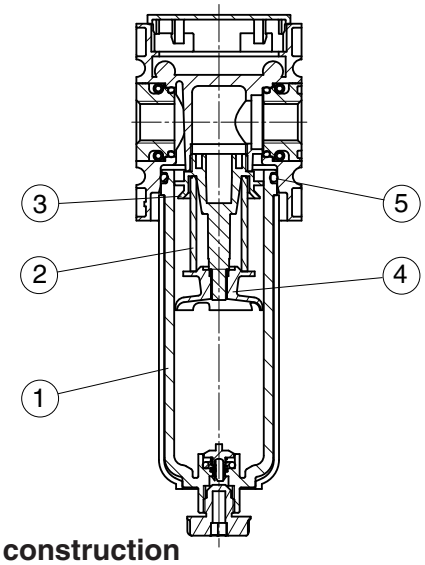

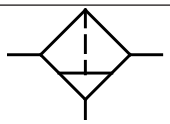

Sèrie 4

Code de designation

KFIL - * ***

Type

1 Raccordement

2 Accessoires

élément de construction

No.	Dénomination	Materiaux	Référence
1	Cuve	Polycarbonate	
2	Elément filtrant 5µm	Cellpor	
3	Disque centrifuge	POM	
4	Disque de séparation	PA	
5	Joint torique 55,5x2,5	NBR	---

1	**Raccordement**	
	234	G 3/4
	41	G 1
	434 NPT	3/4-14 NPT
	41 NPT	1-11 1/2 NPT
2	**Accessoires** (voir au recto)	
	H	Cuve métallique avec voyant
	AM	Purge automatique, sans pression ouverte
	AM NC	Purge automatique, sans pression fermée

Instructions d'utilisation

- Capillarité selon ISO 4003 ‚Glasperlentest'
- L'assemblage de plusiers appareils nécessite de jeux d'assemblage KOP.4

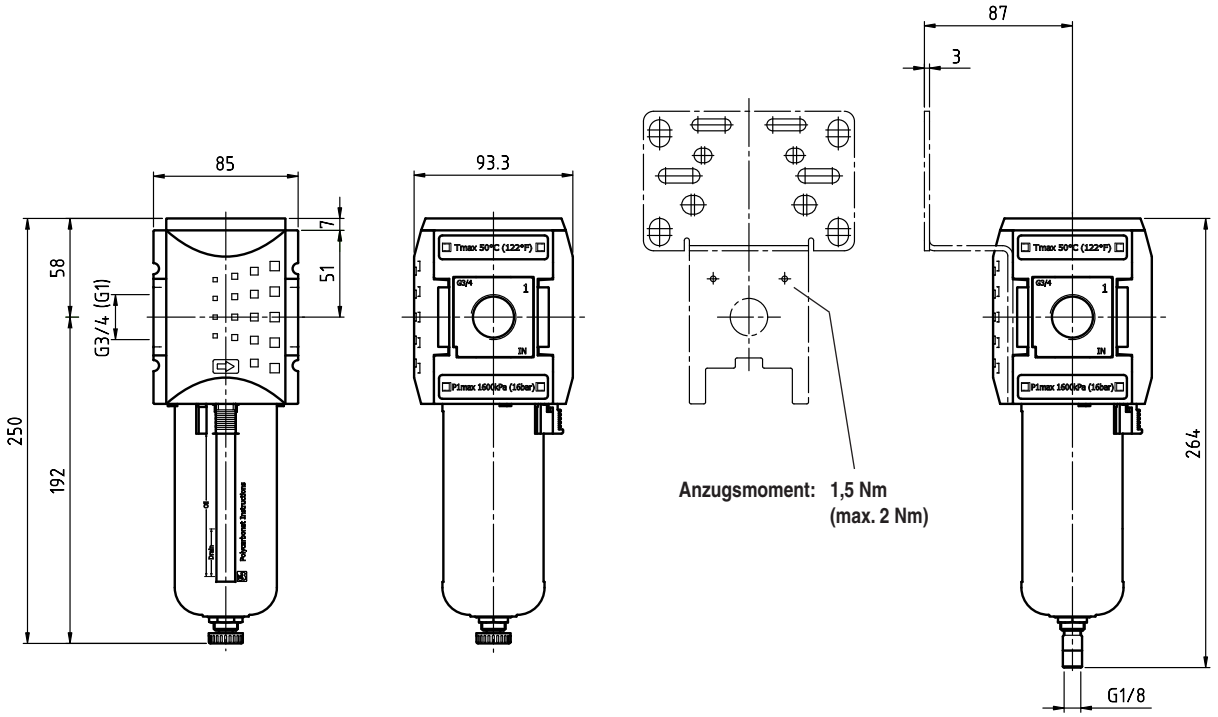

Courbes de débit

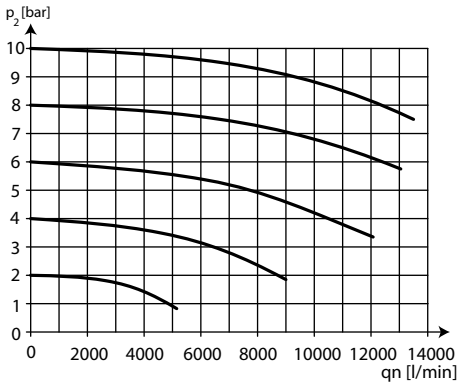

Accessoires

Jeu d'assemblage

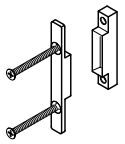

Type: KOP.4

Cuve métallique avec voyant

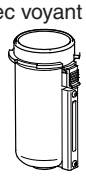

Type:
BE.4 H
BE4 H AM

équerre de Fixation (vis incluses)

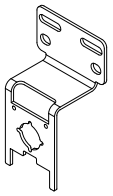

Type: BW.4

Jeu d'assemblage montage mural

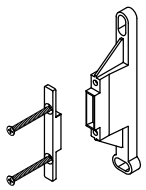

Type: KOP.4K