INFORMATIONS GÉNÉRALES

Généralités

- **Débit jusqu'à 1000 Nl/mn.**
- Épaisseur distributeur : 19 mm.
- Encombrement identique pour électrodistributeur monostable et bistable.
- Assemblage rapide des distributeurs.
- Batteries jusqu'à 11 bistables ou 22 monostables sur un connecteur Sub-D 25.
- Batteries jusqu'à 16 bistables ou 32 monostables sur un connecteur Sub-D 37.
- Fonctions disponibles : 5/2 monostable - 5/2 bistable - 5/3
  2x3/2 (NF/NF - NO/NO - NF/NO).

Matériaux

Distributeur : Technopolymère
Pilote : Technopolymère
Piston pilote : Aluminium
Tiroir : Acier nickelé
Joints : NBR
Ressort : Acier inox AISI 302

Caractéristiques de fonctionnement

Tension	24 V DC ±10% PNP (NPN sur demande)
Consommation pilotes	1,2 W
Pression d'utilisation	3 - 7 bar
Température de travail	-5°C à +50°C
Protection	IP65
Durée de vie	50.000.000 cycles (conditions normales d'utilisation)
Fluide	air filtré 5µ avec ou sans lubrification

Les informations sont données à titre indicatif et sous réserve de modifications éventuelles sans préavis.

CONFIGURATION D'UN ÎLOT

CONNEXION MULTIPOLAIRE
MP = PNP 24 VDC
MN = NPN 24 VDC
MA = 24 VAC

MODULE D'ENTRÉE
A25* = alimentation interne 25 pôles
A37* = alimentation interne 37 pôles
E25* = alimentation externe 25 pôles
E37* = alimentation externe 37 pôles

Remplacez * par :
8 = Ø8
10 = Ø10
12 = Ø12

MODULE I/O
M8 (nécessite le module d'extrémité droit 25 pôles)

JUNO/F	.	MP	.	A2510	.	U0	.	A8	W	I8	K	____	____	__ _	_ _ _	.	M8

MODULE D'EXTRÉMITÉ DROIT
U0 = fermé
U2 = 25 pôles

RÉFÉRENCE DISTRIBUTEUR
A* = 5/2 monostable rappel ressort mécanique + embase 1 (1 signal électrique utilisé)
B* = 5/2 monostable rappel ressort mécanique + embase 2 (2 signaux électriques utilisés)
C* = 5/2 monostable rappel ressort pneumatique + embase 1 (1 signal électrique utilisé)
D* = 5/2 monostable rappel ressort pneumatique + embase 2 (2 signaux électriques utilisés)
E* = 5/2 bistable + embase 2 (2 signaux électriques utilisés)
F* = 5/3 centre fermé + embase 2 (2 signaux électriques utilisés)
G* = 2x3/2 NF/NF (ou 5/3 CO) + embase 2 (2 signaux électriques utilisés)
H* = 2x3/2 NO/NO (ou 5/3 CP) + émbase 2 (2 signaux électriques utilisés)
I* = 2x3/2 NF/NO + embase 2 (2 signaux électriques utilisés)
K = bouchon poste distributeur + embase x électrodistributeur monostable
L = bouchon poste distributeur + embase x électrodistributeur bistable.

Remplacez * par :
4 = raccordement Ø4
6 = raccordement Ø6
8 = raccordement Ø8
10 = raccordement Ø10
12 = raccordement Ø12
STD = raccordement G1/4"

ACCESSOIRE
W = module intermédiaire d'alimentation et d'échappement
X = bouchon diaphragme sur conduit 1
Y = bouchon diaphragme sur conduit 3
Z = bouchon diaphragme sur conduit 5
XY = bouchon diaphragme sur conduits 1 et 3
ZX = bouchon diaphragme sur conduits 5 et 1
ZY = bouchon diaphragme sur conduits 5 et 3
ZXY = bouchon diaphragme sur conduits 5, 1 et 3

REMARQUES

En composant votre îlot, il faut toujours avoir à l'esprit que le nombre de signaux électriques disponibles est égal à : **- 32 si on utilise un module d'entrée de 37 pôles.**
- 22 si on utilise un module d'entrée de 25 pôles.

Dans le cas où est utilisé un électrodistributeur monostable sur une embase bistable (2 signaux électriques occupés pour chaque position), un signal électrique est perdu. Néanmoins, ce choix permet de remplacer à cette position l'électrodistributeur monostable par un électrodistributeur bistable sans devoir reprogrammer l'automate.

Encombrement maximum
en fonction du nombre de poste de distributeurs

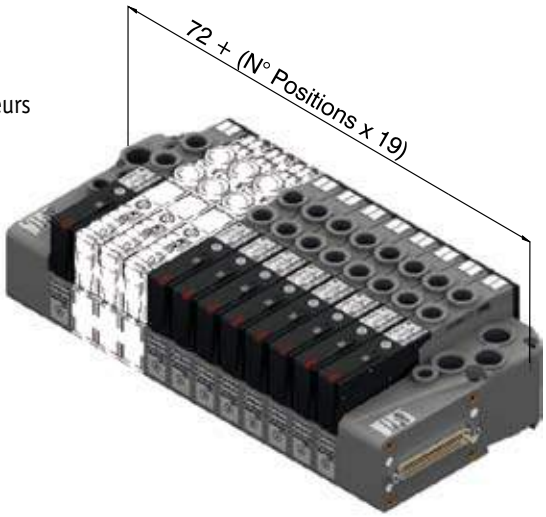

Les informations sont données à titre indicatif et sous réserve de modifications éventuelles sans préavis.

CONNEXION - MONTAGE - FIXATION

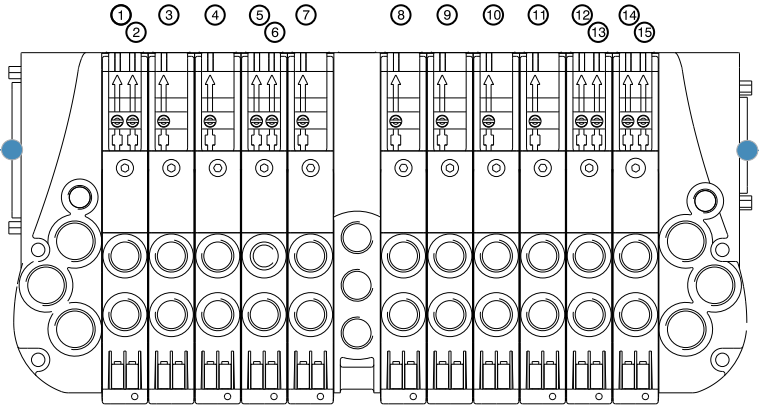

POS.	1	2	3	4	5	6	7	8	9	10	11	12

PIN 1 = PILOTE 14 ED POS.1
PIN 2 = PILOTE 12 ED POS.1
PIN 3 = PILOTE 14 ED POS.2
PIN 4 = PILOTE 14 ED POS.3
PIN 5 = PILOTE 14 ED POS.4
PIN 6 = PILOTE 12 ED POS.4
PIN 7 = PILOTE 14 ED POS.5
PIN 8 = PILOTE 14 ED POS.7
PIN 9 = PILOTE 14 ED POS.8
PIN 10 = PILOTE 14 ED POS.9
PIN 11 = PILOTE 14 ED POS.10
PIN 12 = PILOTE 14 ED POS.11
PIN 13 = PILOTE 12 ED POS.11
PIN 14 = PILOTE 14 ED POS.12
PIN 15 = PILOTE 12 ED POS.12

CONNEXION ÉLECTRIQUE D'ENTRÉE

CONNECTEUR MÂLE
SUB-D 37 PÔLES

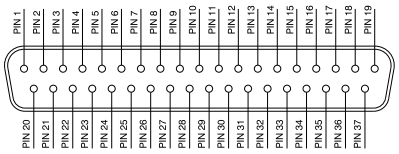

1 à 32 = signaux - 33 à 35 = commun - 36-37 = ligne passante

CONNECTEUR MÂLE
SUB-D 25 PÔLES

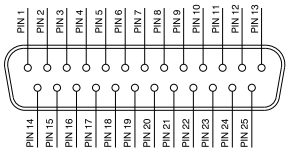

1 à 22 = signaux - 23 à 24 = commun - 25 = ligne passante

CONNEXION ÉLECTRIQUE DE SORTIE

CONNECTEUR FEMELLE
SUB-D 25 PÔLES

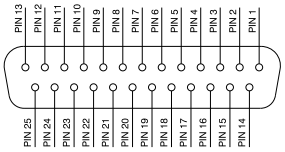

1 à 22 = signaux - 23 à 34 = commun - 25 = ligne passante

Installation électrodistributeur & montage de l'embase

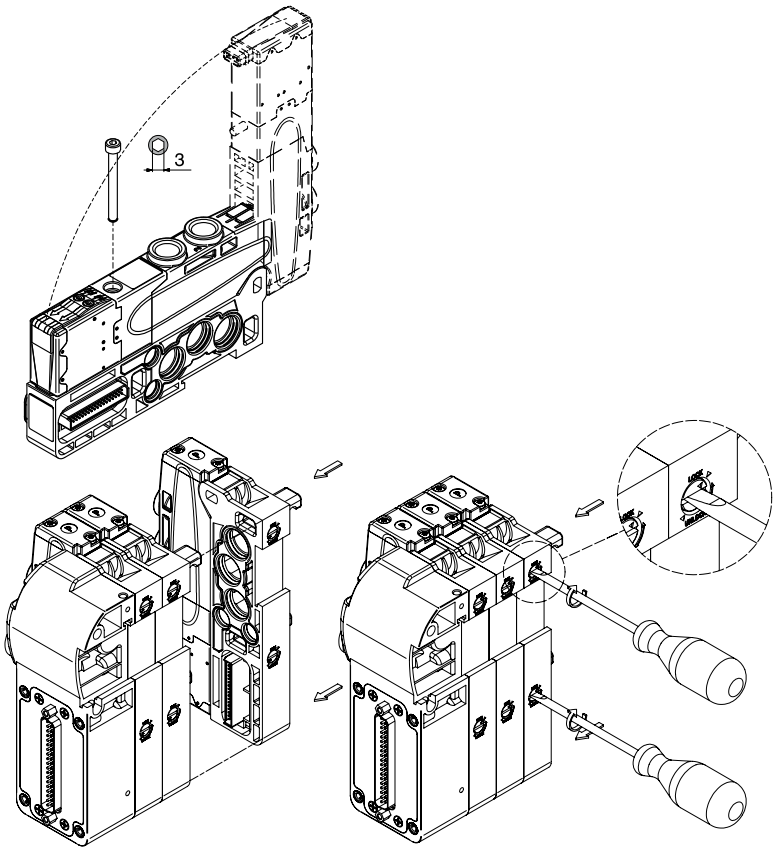

Fixation par le haut ou fixation rail Din

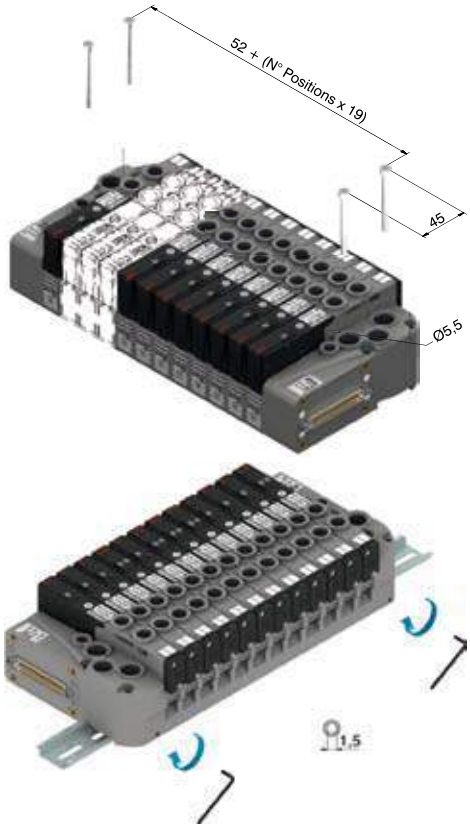

Les informations sont données à titre indicatif et sous réserve de modifications éventuelles sans préavis.

ÉLECTRODISTRIBUTEURS

F	.	52	.	ME	.	07

FAMILLE
JUNO/F

FONCTION
52 = 5/2
53F = 5/3 centre fermé
232FF = 2x3/2 NF/NF
23200 = 2x3/2 NO/NO
232F0 = 2x3/2 NF/NO

TYPE
ME = monostable rappel ressort mécanique
MEP = monostable rappel ressort pneumatique
EE = bistable

TENSION
07 = 24 VDC PNP
08 = 24 VDC NPN
02 = 24 VAC

F.52.ME.--
5/2 MONOSTABLE RAPPEL RESSORT MÉCANIQUE

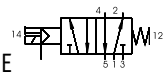

F.52.MEP.--
5/2 MONOSTABLE RAPPEL RESSORT PNEUMATIQUE

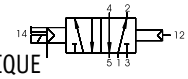

F.52.EE.--
5/2 BISTABLE

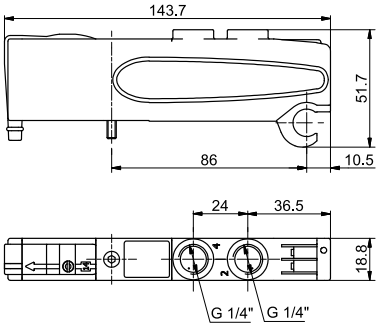

Débit à 6 bar / Δp = 1 (NL/min)	Temps de réponse à l'enclenchement			Temps de réponse au déclenchement		
G1/4"	F.52.ME.--	F.52.MEP.--	F.52.EE.--	F.52.ME.--	F.52.MEP.--	F.52.ME.--
1000	14 ms	20 ms	10 ms	40 ms	29 ms	14 ms

F.53F.EE.--
5/3 CENTRE FERMÉ

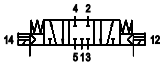

F.232FF.EE.--
2x3/2 NF/NF

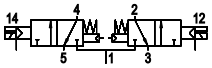

F.23200.EE.--
2x3/2 NO/NO

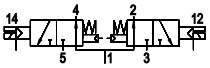

F.232F0.EE.--
2x3/2 NF/NO

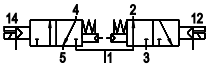

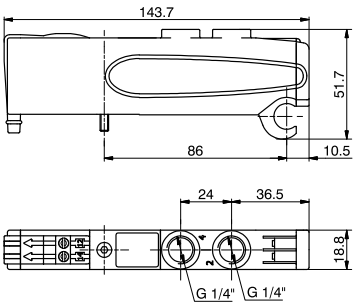

Débit à 6 bar / Δp = 1 (NL/min)		Temps de réponse à l'enclenchement		Temps de réponse au déclenchement	
F.F.EE.--	autre référence	F.53F.EE.--	autre référence	F.53.EE.--	autre référence
600	700	15 ms	15 ms	20 ms	25 ms

Les informations sont données à titre indicatif et sous réserve de modifications éventuelles sans préavis.

MODULES D'EXTRÉMITÉS & EMBASES

F	.	EMB	.	EG	.	AE	.	37P

FAMILLE
JUNO/F

TYPE
EMB = embase

POSITION
EG = extrémité gauche
ED = extrémité droite

ALIMENTATION
AE = alimentation externe
AA = alimentation interne

CONNEXION
37P = connecteur 37 pôles PNP
25P = connecteur 25 pôles PNP
37N = connecteur 37 pôles NPN
25N = connecteur 25 pôles NPN
37A = connecteur 37 pôles AC
25A = connecteur 25 pôles AC

F.EMB.EG.AE.---
MODULE D'EXTRÉMITÉ GAUCHE / ALIMENTATION EXTERNE

F.EMB.EG.AA.---
MODULE D'EXTRÉMITÉ GAUCHE / ALIMENTATION INTERNE

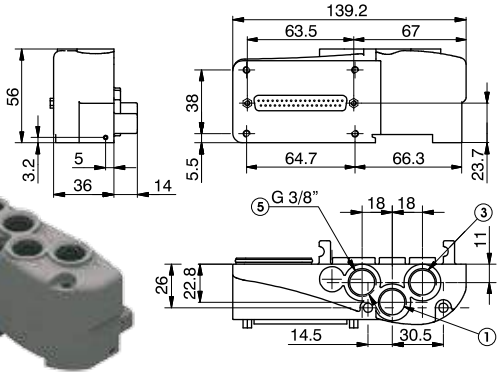

F.EMB.ED.00
MODULE D'EXTRÉMITÉ DROIT SANS CONNEXION

F.EMB.ED.25P
MODULE D'EXTRÉMITÉ DROIT AVEC CONNECTEUR 25 PÔLES PNP

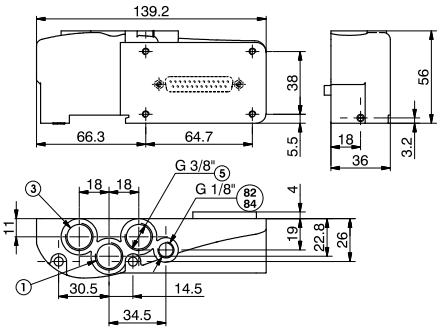

F.EMB.M
EMBASE MODULAIRE MONOSTABLE

F.EMB.B
EMBASE MODULAIRE BISTABLE

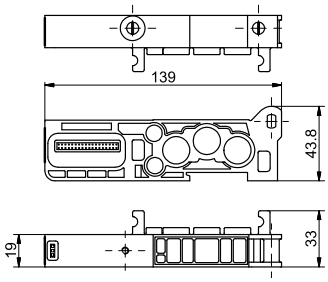

Les informations sont données à titre indicatif et sous réserve de modifications éventuelles sans préavis.

F.EMB.AI
MODULE INTERMÉDIAIRE ALIMENTATION/ÉCHAPPEMENT

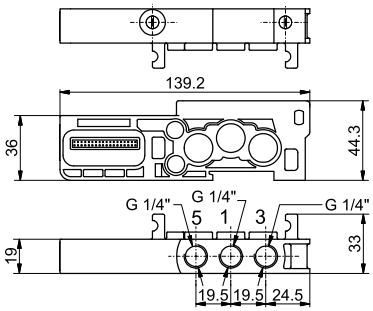

F.PF
PLAQUE DE FERMETURE

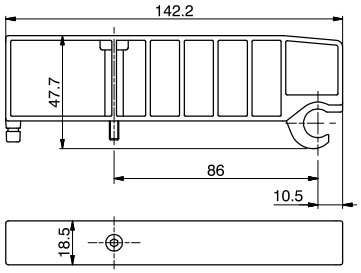

F.BD
BOUCHON DIAPHRAGME

SUB.D25.03.10

00 = à câbler **03** = 3 m	**05** = 5 m **10** = 10 m

10 = en ligne **90** = à 90° **D25** = rallonge

SUB.D37.03.10

00 = à câbler **03** = 3 m	**05** = 5 m **10** = 10 m

10 = en ligne **90** = à 90°

Les informations sont données à titre indicatif et sous réserve de modifications éventuelles sans préavis.

F.MOD8ES

MODULE 8 ENTRÉES/SORTIES

NOUS CONSULTER

BUS DE TERRAIN

NOUS CONSULTER

APPLICATIONS POUR LE VIDE

NOUS CONSULTER

Les informations sont données à titre indicatif et sous réserve de modifications éventuelles sans préavis.