Caractéristiques techniques	FV.00	FX.00	FA.00
Filetage	G 1/8	G 1/8	G 1/8
Type	préfiltre 0,3 µm	filtre fin 0,01 µm	filtre au charbon actif
Position de montage	vertical, purgeur inférieur		
Pression initiale	Pe max.16 bar		
	Pe min.1,5 bar à décompression semi- et automatique		
Séparation de particules	> 0,3µm 99,999%	> 0,01 µm 99,999%	
Teneur du résiduel d'huile		0,01 mg/m³	0,005 mg/m³
Température du fluide			
et ambiante	max. 60°C (autres plages de temps sur demande)		
Débit nominal	Qn 130 l/min ¹)	Qn 230 l/min ²)	Qn 310 l/min ³)
Capacité de la cuve	max. 16 cm³		
Purge condensée	semi- automatique standard (HA4)		
Fixation	installation de conduite		
Poids	0,210 kg		

¹) delta P = 0,02 bar, ²) P = 0,09 bar, ³) delta P = 0,2 bar

Q = Qn * f

pü [bar]	1	2	3	4	5	6	7	8	9	10	11	12	13	14	15	16
f	0,46	0,6	0,68	0,77	0,85	0,93	1	1,07	1,11	1,17	1,23	1,28	1,32	1,36	1,4	1,46

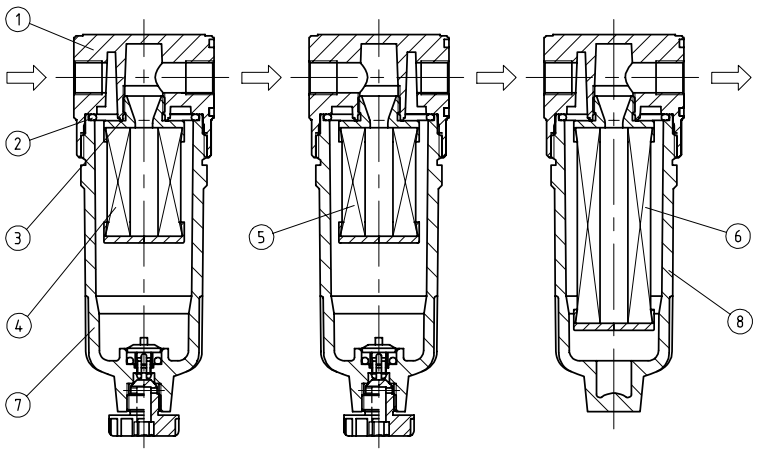

FV.00 FX.00 FA.00

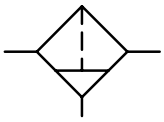

Sèrie 0

Code de designation

FX. 00 ✱

Type

1 Raccordement

2 En option

Pièces de rechange

Nr	designation	matières	codes
1	Corps	zinc - Z 410	---
2	Joint torique 30 x 2	NBR	
3	Joint torique 10,8 x 1,	NBR	
4	Elément filtrant	papier-POM	
5	Elément filtrant	borsilic.-POM	
6	Elément filtrant	charbon activ-POM	
7	Cuve condensée	polycarbonate	
8	Réservoir à huile	polycarbonate	

1	**Raccordement**	
	00	G 1/8
2	**En option**	
	B	Protection métallique
	M	Cuve métallique
		Purge semi-automatique (HA3)
		ou Purge manuel (man)
	AM	Purge automatique
		seulement cuve long et
		sans protection métallique

Instructions d'utilisation

- Blockage simple par clavettes coniques et demi-filetages
- L'assemblage de plusieurs appareils individuels nécessite un kit KP.00 (Pe max. 12 bar)
- Filtre à charbon actif sans purgeur

Les informations sont données à titre indicatif et sous réserve de modifications éventuelles sans préavis.

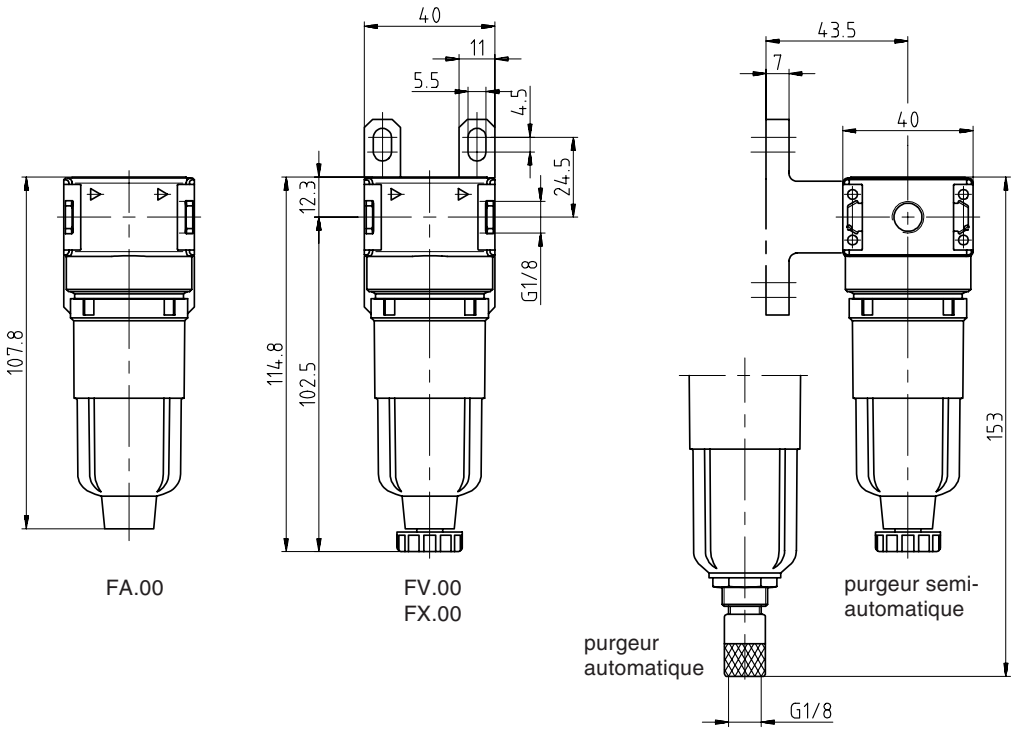

Exemple d'application

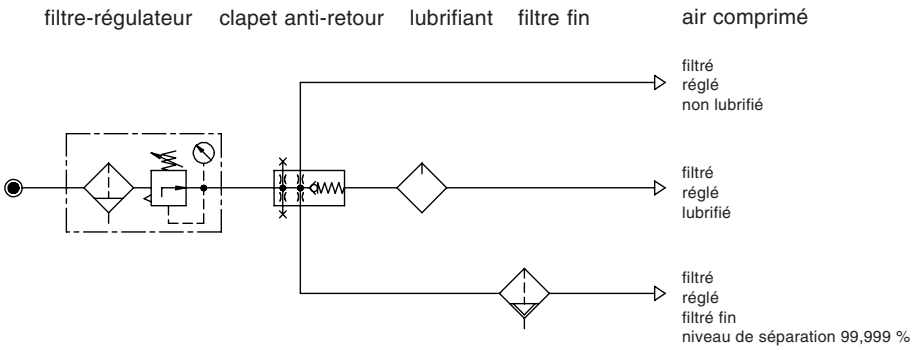

Accessoires

Cuve avec purgeur automatique

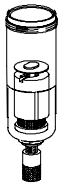

Type: C.11 AM10

Protection métallique

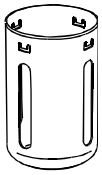

Type: C.00-45

Coude

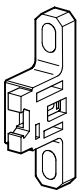

Type: ZW.00

Cuve métallique

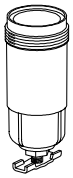

Type: C.00 M HA3
C.00 M man

Caractéristiques techniques / Type	FV.01	FX.01	FA.01
Filetage	G 1/4	G 1/4	G 1/4
Type	préfiltre 0,3 µm	filtre fin 0,01 µm	filtre au charbon actif
Position de montage	vertical, purgeur inférieur		
Pression initiale	Pe max.16 bar, Pe min. 0,5 bar,		
	Pe min.1,5 bar à décompr. semi- automatique		
Séparation de particules	> 0,3µm 99,999%	> 0,01 µm 99,999%	
Teneur du résiduel d'huile		0,01 mg/m³	0,01 mg/m³
Température du fluide			
et ambiante	max. 60°C (autres plages de temps sur demande)		
Débit nominal	Qn 160 l/min ¹)	Qn 450 l/min ²)	Qn 380 l/min ³)
Capacité de la cuve	max. 16 cm³		
Purge condensée	semi- automatique standard,		
	manuel sur demande		
Fixation	installation de conduite		
Poids	0,230 kg		

¹) delta P = 0,02 bar, ²) P = 0,09 bar, ³) delta P = 0,2 bar

Q = Qn * f

pü [bar]	1	2	3	4	5	6	7	8	9	10	11	12	13	14	15	16
f	0,46	0,6	0,68	0,77	0,85	0,93	1	1,07	1,11	1,17	1,23	1,28	1,32	1,36	1,4	1,46

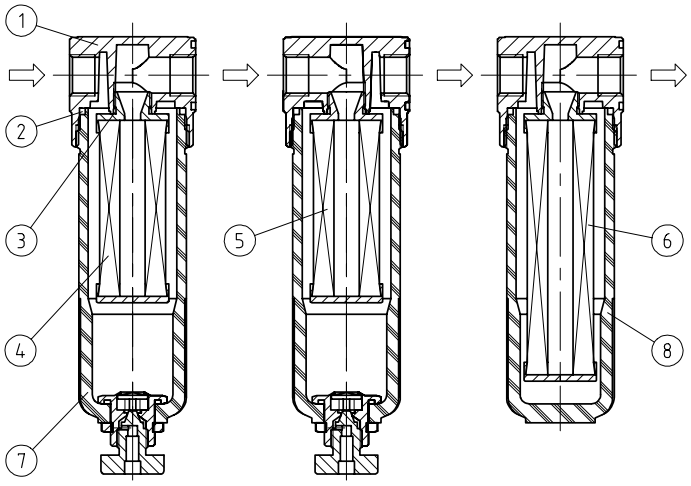

FV.01 FX.01 FA.01

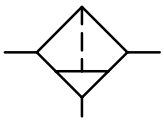

Sèrie 0

Code de designation

FX. 01 ✱

Type

1 Raccordement

2 En option

	Raccordement	
1	01	G 1/4
	En option	
2	man	Purge manuel

Pièces de rechange

Nr	designation	matières	codes
1	Corps	zinc - Z 410	---
2	Joint torique 30 x 2	NBR	
3	Joint torique 10,8 x 1,2	NBR	
4	Elément filtrant	papier-POM	
5	Elément filtrant	borsilic.-POM	
6	Elément filtrant	charbon activ-POM	
7	Cuve condensée	polycarbonate	
8	Réservoir à huile	polycarbonate	

Instructions d'utilisation

- Blockage simple par clavettes coniques et demi-filetages
- L'assemblage de plusieurs appareils individuels nécessite un kit KP.00 (Pe max. 12 bar)

Les informations sont données à titre indicatif et sous réserve de modifications éventuelles sans préavis.

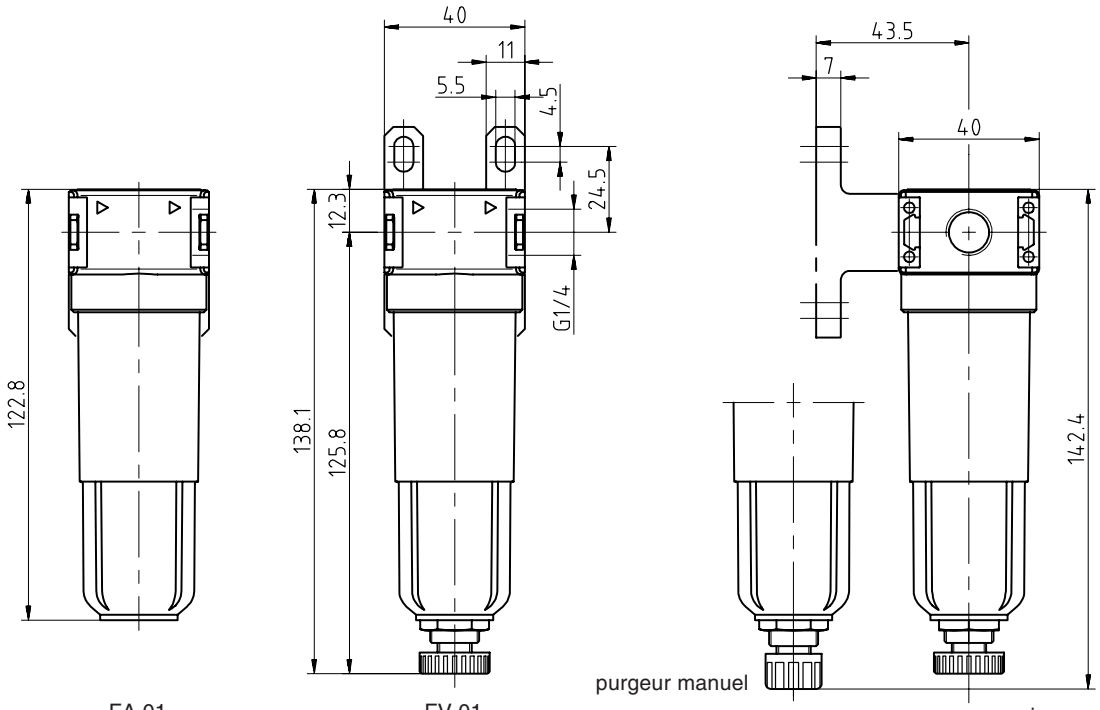

FA.01

FV.01
FX.01

purgeur semi-automatique

Exemple d'application

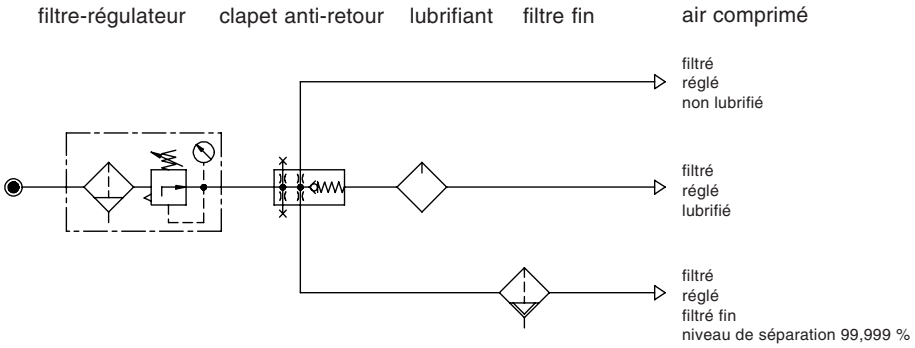

Accessoires

Coude

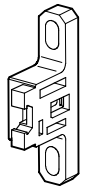

Type: ZW.00