Caractéristiques techniques / Type	FREL.00*G	FREL.01*G	
Filetage	G1/8	G 1/4	
Type	Régulateur à membrane avec une décompression autom.		
	principe de force centrifuge, micro-lubrificateur		
Position de montage	vertical, purgeur dessous		
Pression initiale	Pe max. 12 bar		
	Pe min 1,5 à décompr. semi- et automatique		
Pression secondaire	Pa 0,5-10 bar standard, 0,1-3 bar, 0,2-6 bar		
Mailles du filtre	5 µm standard		
Température du fluide			
et ambiante	max. 60°C (autres plages de temps sur demande)		
Capacité de la cuve	16 cm³ max. quantité, 35 cm³ réservoir à huile		
Purge condensée	semi-automatique standard (HA4)		
Fixation	montage encastré, intérieur ø30,5; coude		
Poids	0,680 kg		
	Livré avec manomètre		

Livré sans écrou de fixation.

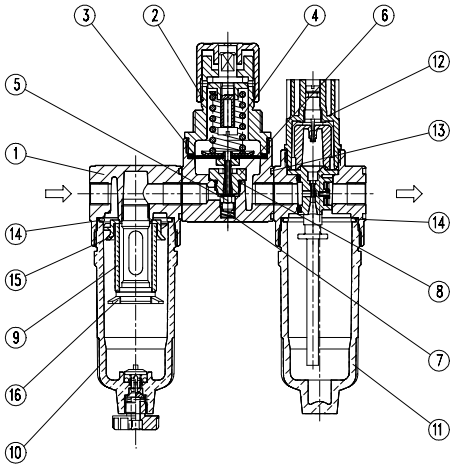

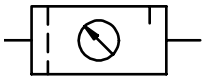

Pièces de rechange

Nr	designation	matières	codes
1	Corps	zinc - Z 410	---
2	Capot à ressort	POM - Ms	
3	Membrane	NBR - Ms	
4	Ressort 0-10 bar	St. - en zinc	
5	Cône de réglage	NBR - Ms	
6	Siège de la vanne	POM	
7	Ressort	inox	
8	Joint torique 9 x 2	NBR	
9	Elément filtrant 5 µm	cellpor	
10	Cuve condensée	polycarbonate	
11	Réservoir à huile	polycarbonate	
12	Compte-goutte	PA	
13	Set de montage	polycarb. - NBR	
14	Joint torique 30 x 2	NBR	
15	Capuchon à ailettes	POM	
16	Séparateur	PA 6	

Instructions d'utilisation

- Le barillet peut être bloqué par pression vers le bas
- Elément de filtration d'après ISO 4003

Sèrie 0

Code de designation

FREL. ✱✱ ✱ ✱

Type — 1 Raccordement

Pression secondaire — 2 En option

1	**Raccordement**	
	00	G 1/8
	01	G 1/4
2	**En option**	
	S	Montage encastré
	K	Fermeture par volant à main
	B	Protection métallique
	M	Cuve métallique
		Purge semi-automatique (HA3)
		ou Purge manuel (man)
	AM	Purge automatique
		seulement cuve long et
		sans protection métallique

Les informations sont données à titre indicatif et sous réserve de modifications éventuelles sans préavis.

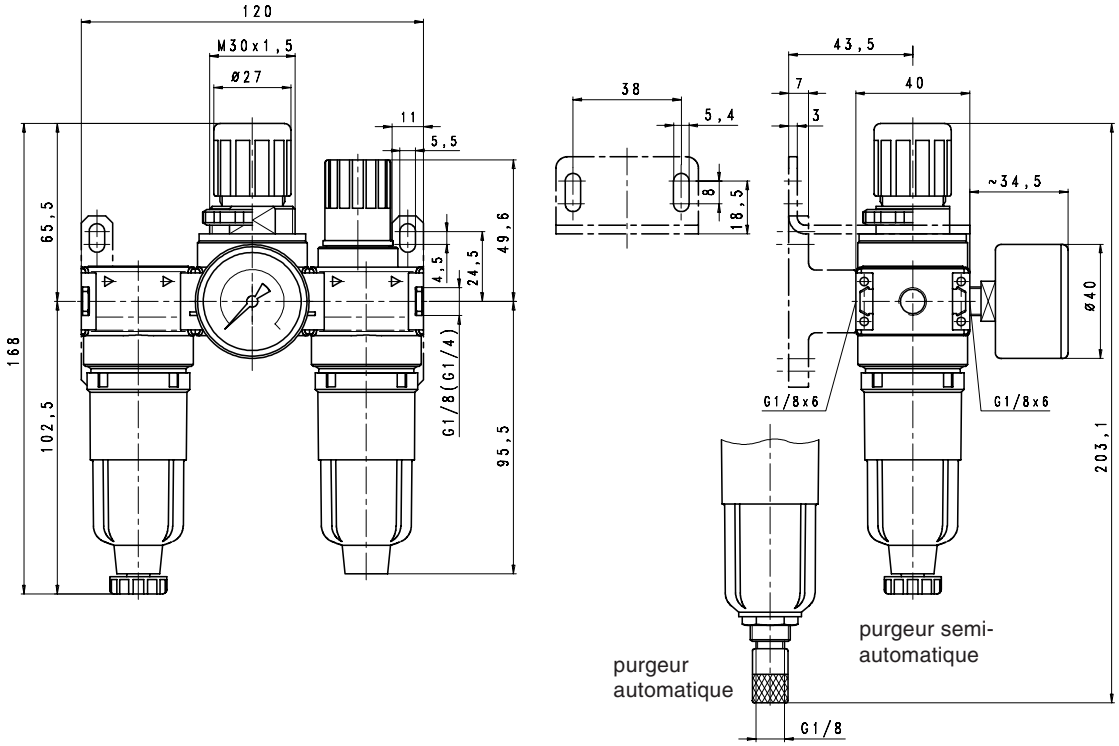

Courbes de débit

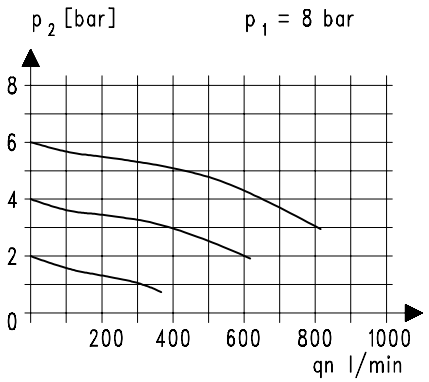

Hystérésis

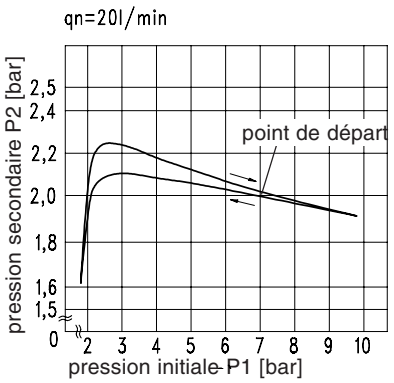

Limite d'efficacité du lubrifiant

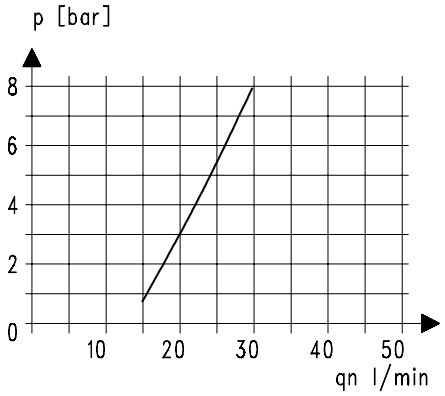

Accessoires

Coude

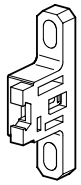

Type: ZW.00

Protection métallique

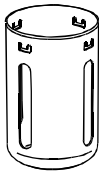

Typ: C.00-45

Ecrou de fixation M 30 x 1,5

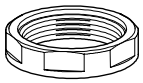

Type: C.00-34

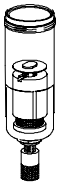

Type: C.11 AM10

Coude

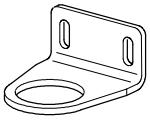

Type: MW.30

Ressort

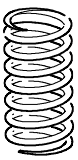

Cuve métallique

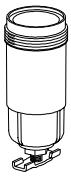

Les informations sont données à titre indicatif et sous réserve de modifications éventuelles sans préavis.