Type Caractéristiques techniques	FDR.02
Filetage	G 1/4
Filetage manomètre	G 1/8
Fluides	air comprimé filtré (5 µm) + non lubrifié [1], gaz neutres
Type	régulateur à membrane avec une décompression autom.
Position de montage	indiffèrente
Pression initiale	Pe max. 16 bar
Pression secondaire	Pa 0,05 - 2 bar, Pa 0,05 - 4 bar, Pa 0,05 - 7 bar
Consommation propre d'air à pression initiale	< 2,2 l/min à Pe 5 bar, < 3,0 l/min à Pe 7 bar, < 4,1 l/min à Pe 10 bar
Températur de fluide et ambiante	max. 60°C
Fixation	montage encastré, intérieur-ø 12,5
Poids	0,600 kg

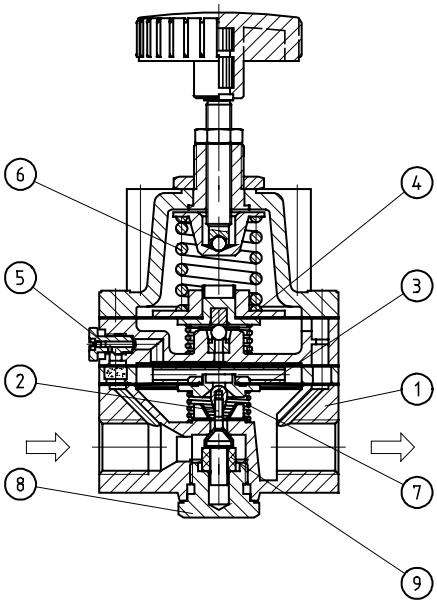

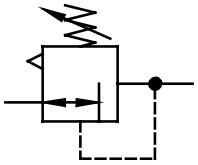

Sèrie 1

Code de designation

FDR.02 * *

Type | Pression secondaire

1 Raccordement | 2 En option

Nr	designation	matières	codes
1	Corps	zinc - Z 410	---
2	Cône de réglage	Ms - niro - NBR	---
3	Double membrane	Al - NBR	---
4	Membrane du pilote	Al - St - NBR	---
5	Buse	niro	---
6	Ressort	St. - en zinc	---
7	Ressort	niro	---
8	Vis dorsale	Ms - NBR	---
9	ressort de caoutchouc	NBR	---

1	**Raccordement**	
		G 1/4
2	**En option**	
		standard
	B2	plage du régulation 0,05-2 bar
	B4	plage du régulation 0,05-4 bar
	B7	plage du régulation 0,05-7 bar

Instructions d'utilisation

- **[1] catégorie de qualité1 selon ISO 8573-1 (Huile résiduaire 0,01 mg/m³) filtre fin (Registre 6)**
- Pour l'utilisation dans les installations de contrôle et de régulation de contrôle de procédés, de l'industrie chimique, de l'exploitation et de la transformation pétrolière,

Les informations sont données à titre indicatif et sous réserve de modifications éventuelles sans préavis.

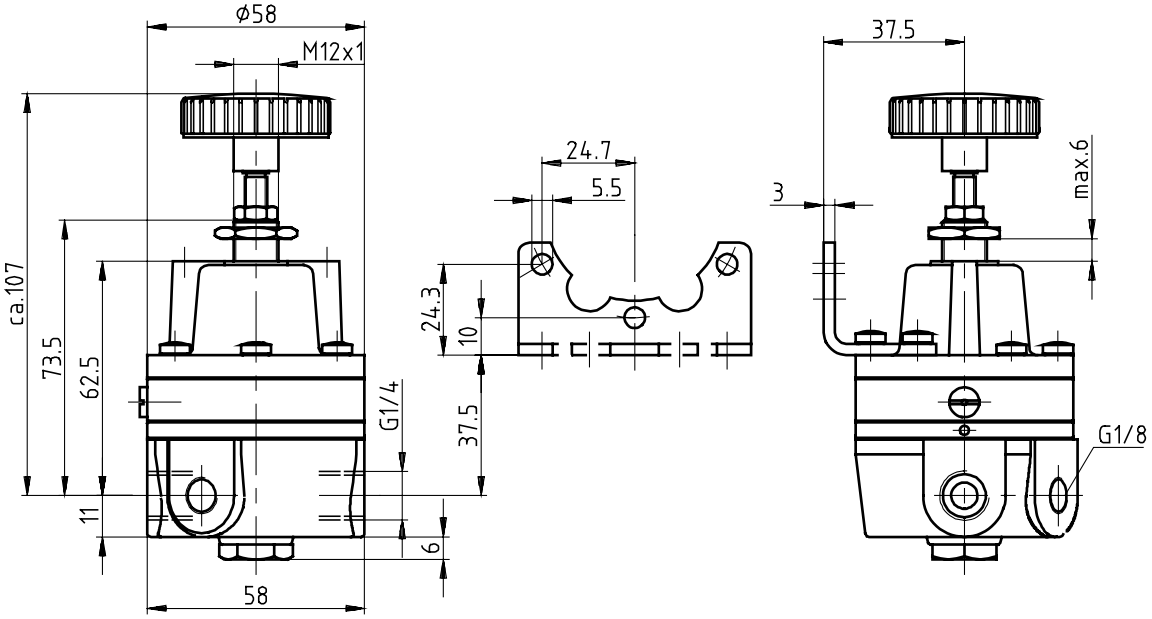

Courbes de débit

0,05 - 2 bar

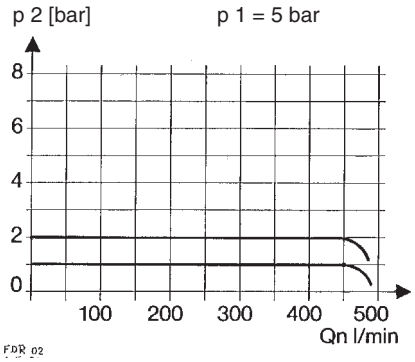

Courbes de débit

0,05 - 4 bar

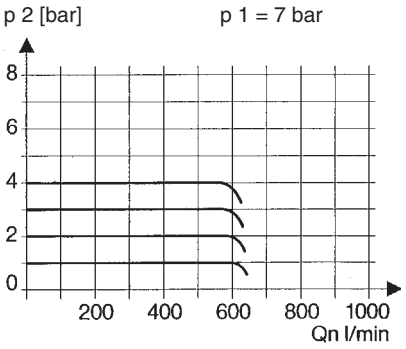

Accessoires

Coude

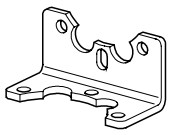

Type: FDR.02-52

Courbes de débit

0,05 - 7 bar

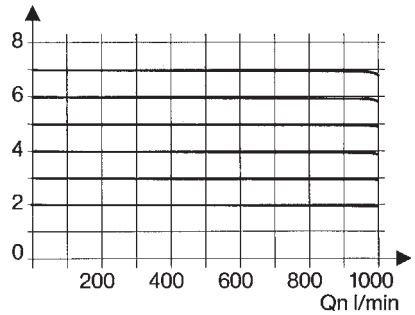

Hystérésis
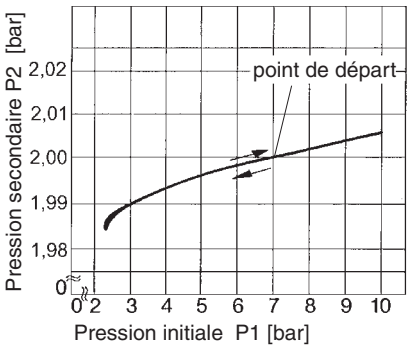
Qn = 20 l/min