Type Caractéristiques techniques	FDO.33		
Filetage	G 1/2		
Type	Régulateur à membrane avec une décompression autom.		
	principe de force centrifuge, lubrificateur proportionnel		
Position de montage	vertical, purgeur dessous		
Pression initiale	Pe max. 16 bar, (Pe max. 12 bar à décompression autom.)		
	Pe min 1,5 à décompression automatique		
Pression secondaire	Pa 0,5-10 bar standard, 0,1-3 bar, 0,5-6 bar, 0,5-16 bar		
Mailles du filtre	40 µm standard, 8 µm (absolu)		
Température du fluide			
et ambiante	max. 60°C (autres plages de temps sur demande)		
Capacité de la cuve	max. 65 cm³ quantité, 135 cm³ réservoir à huile		
Purge condensée	manuel standard (man)		
Fixation	coude		
Poids	2,600 kg		

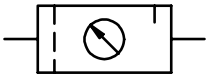

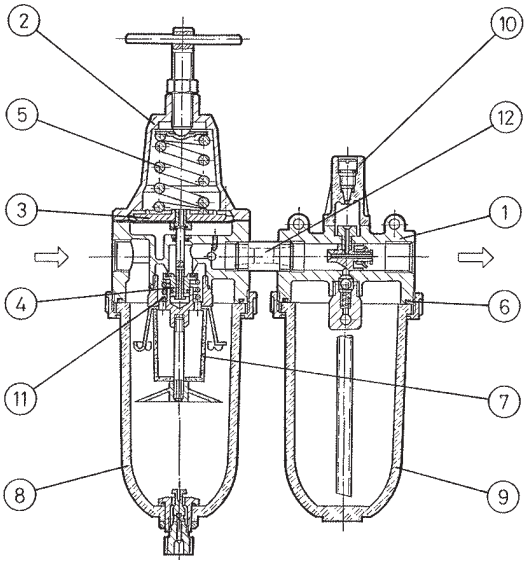

Nr	designation		matières	codes
1	Corps		zinc - Z 410	---
2	Capot à ressort	DR.33-37	Z 410 - Ms	
3	Membrane		NBR - Ms	
4	Cône de réglage		NBR - Ms	
5	Ressort 0,5-10 bar	DR.33-11	St. - en zinc	
6	Joint torique 67,95 x 2,62	DF.33-23	NBR	
7	Elément filtrant 40 µm	DF.33-10	bronce	
8	Cuve	DF.33man	polycarbonate	
9	Réservoir à huile	DO.33	polycarbonate	
10	Compte-goutte	DO.11	PA	
	Vis orifice remplissage d'huile		Ms - NBR	
11	Ressort	DR.33-28	inox	
12	Double mamelon		Ms	

Instructions d'utilisation

- Elément de filtration d'après ISO 4003
- Possibilité de remplissage d'huile sous pression

Sèrie 3

Code de designation

33 ✱ ✱

Type | Pression secondaire

☐ Raccordement | 2 En option

Critères de choix: FDO.33 G AM 0,1-3

1	**Raccordement**	
	33	G 1/2
2	**En option**	
	G	Manomètre ø63
	S	Montage encastré
	B	Protection métallique
	M	Cuve métallique
	HA	Purge semi-automatique
	AM	Purge automatique

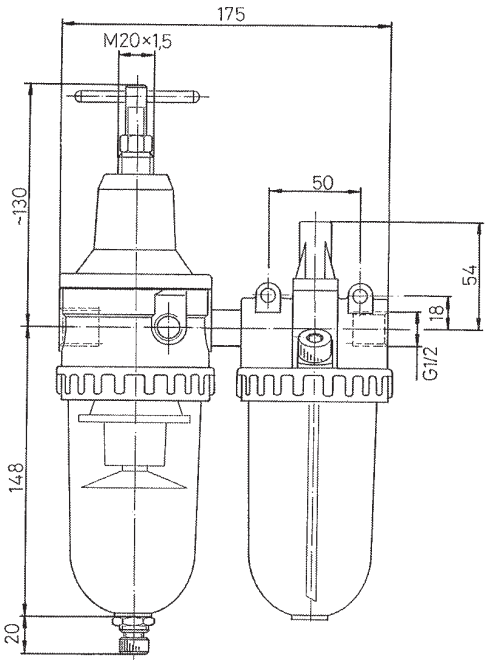

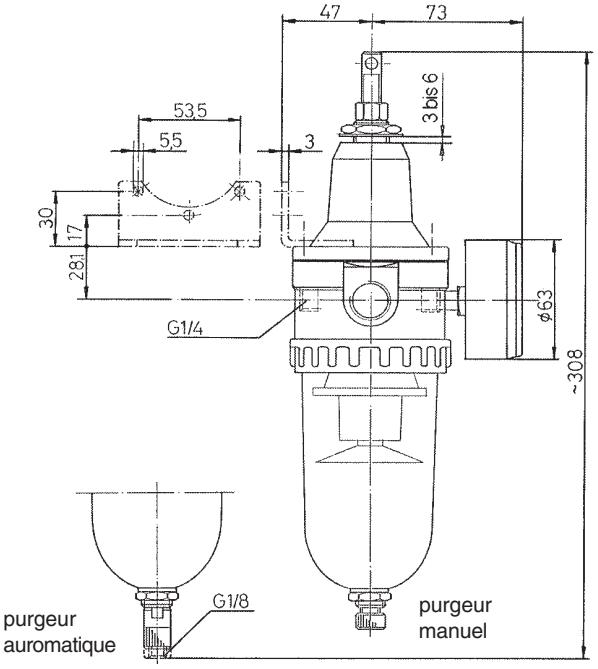

Courbes de débit

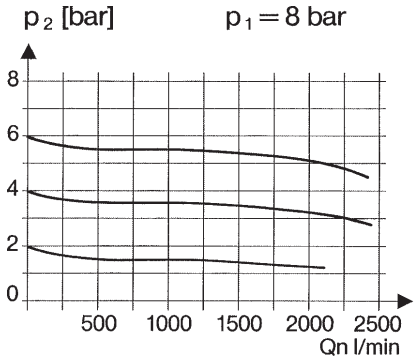

Hystérésis

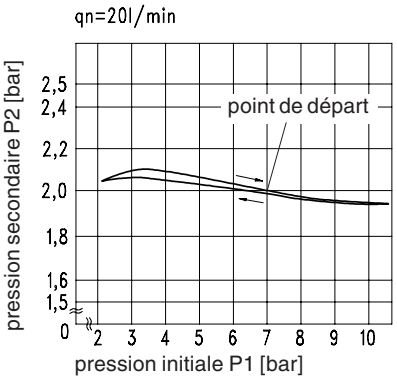

Limit d'efficacité du lubrifiant

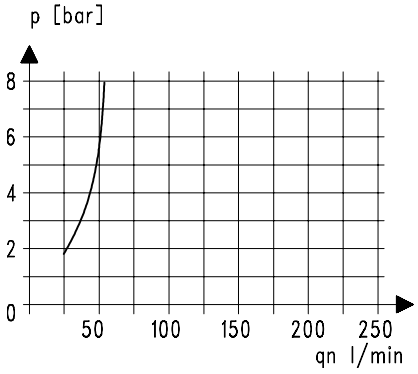

Accessoires

Manomètre

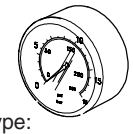

Type:
G 63. 3/ 6 R
G 63. 6/10 R
G 63.10/16 R
G 63.16/25 R

Protection métallique

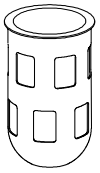

Type: DF.33-11

Ecrou de fixation M 20 x 1,5

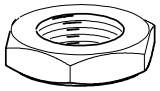

Type: DR.11-7

Cuve métallique

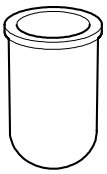

Type: DO.33 M

Coude

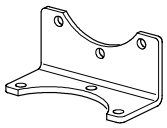

Type: BW 30

Element filtrant

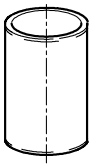

Type:
8µm: DF.33-8

Ressort

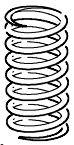

Type:
0,1- 3: DR.33- 9
0,5- 6: DR.33-35
0,5-16: DR.33-12

Purgeur automatique

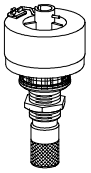

Type: AM.5