Caractéristiques techniques / Type	FDO.00	FDO.01	
Filetage	G1/8	G 1/4	
Type	Régulateur à membrane avec une décompression autom.		
	principe de force centrifuge, lubrificateur proportionnel		
Position de montage	vertical, purgeur dessous		
Pression initiale	Pe max. 16 bar, Pe max. 20 bar avec cuve métallique		
Pression secondaire	Pa 0,5-10 bar standard, 0,1-3 bar, 0,2-6 bar, 0,5-16 bar		
Mailles du filtre	5 µm standard (absolu)		
Température du fluide			
et ambiante	max. 60°C (autres plages de temps sur demande)		
Capacité de la cuve	16 cm³ max. quantité, 17 cm³ réservoir à huile		
Purge condensée	semi-automatique standard (HA4)		
Fixation	coude		
Poids	0,513 kg (0,463 sans manomètre)		

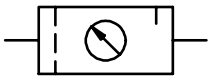

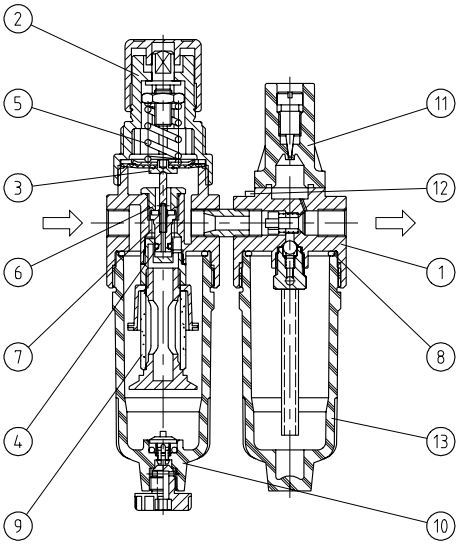

Pièces de rechange

No	designation		matières	codes
1	Corps		zinc - Z 410	---
2	Capot à ressort	DR.00	POM - Ms	
3	Membrane		NBR - Ms	
4	Cône de réglage		NBR - Ms	
5	Ressort 0,5-10 bar	DR.00-14	St. - en zinc	
6	Siège de la vanne	DR.00-62	PA - NBR	
7	Ressort	DR.00-2	inox	
8	Joint torrique 30 x 2	DF.00-2	NBR	
9	Elément filtrant 5µm	C.00-26	cellpor	
10	Cuve condensée	C.00 HA4	polycarbonate	
11	Compte-goutte	DO.11	PA	
12	Vis orifice remplissage d'huile		Ms - NBR	
13	Réservoir à huile	L.00	polycarbonate	

Instructions d'utilisation

- Le barillet peut être bloqué par pression vers le bas
- Elément de filtration d'après ISO 4003
- Possibilité de remplissage d'huile sous pression

Sèrie 0

Code de designation

** * *

Type

☐ Raccordement

☐ 2 En option

Critères de choix: FDO.00 G S 0,1-3

1	**Raccordement**	
	00	G 1/8
	01	G 1/4
2	**En option**	
	G	Manomètre ø40
	S	Montage encastré
	M	Cuve métallique
		Purge semi-automatique (HA3)
		ou Purge manuel (man)

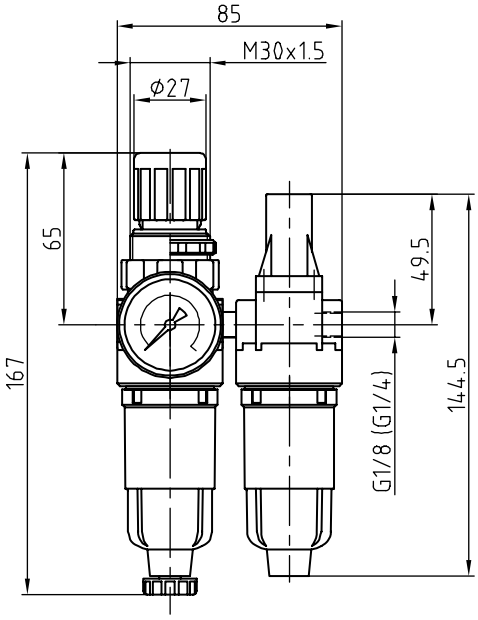

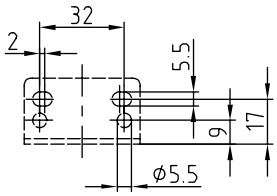

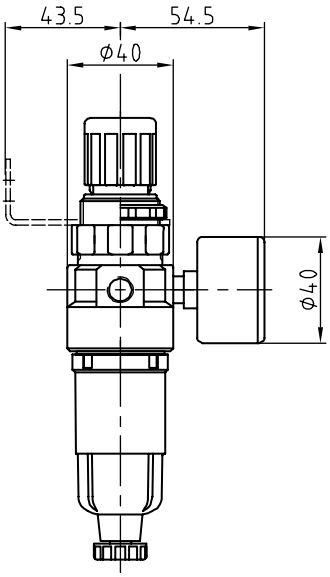

Courbes de débit

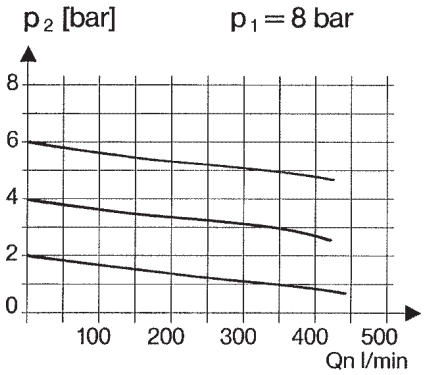

Hystérésis

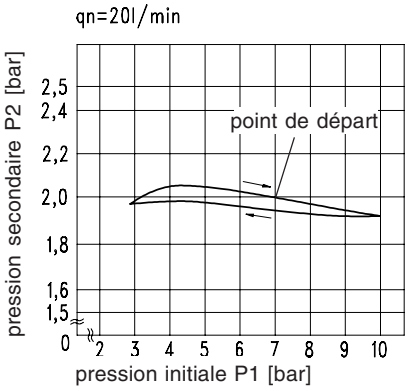

Limit d'efficacité du lubrifiant

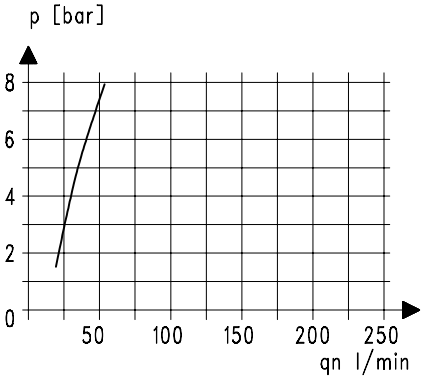

Accessoires

Manomètre

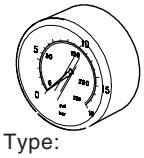

Type:
G 40. 3/ 6 R
G 40. 6/10 R
G 40.10/16 R

Cuve

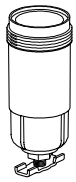

Type: C.00 M HA3
C.00 M man

Ecrou de fixation
M 30 x 1,5

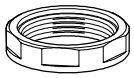

Type: C.00-34

Ressort

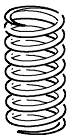

Type:
0,1-3: DR.00-21
0,2-6: DR.00-19
0,5-16: DR.00-20

Coude

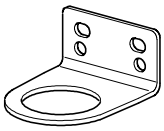

Type: WH.M 30