Type / Caractéristiques techniques	F.11	F.12	
Filetage	G 1/4	G 3/8	
Fluide	air comprimé; gaz neutres		
Type	principe de force centrifuge - filtre à matériau fritté		
Position de montage	vertical, purgeur dessous		
Pression initiale	Pe max. 16 bar Pe min. 1,5 bar Purge semi-automatique et Purge automatique Pe max. 20 bar cuve metallique		
Mailles du filtre	5 µm standard (absolu)		
Température du fluide et ambiante	max. 60°C (autres plages de temps sur demande)		
Capacité de la cuve	max. 25 cm³		
Purge condensée	manuel standard (man)		
Fixation	2 orifice de passage, coude		
Poids	0,275 kg		

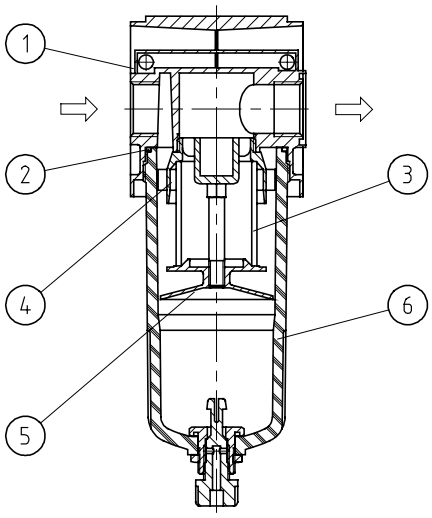

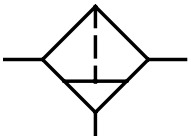

Pièces de rechange

Nr.	designation		matières	codes
1	Corps		Z 410	---
2	Joint torique 30 x 2	DF.00-2	NBR	1.1100.03.000
3	Elément filtrant 5µm	C.00-26	cellpor	8.2111.26.001
4	Capuchon à ailettes	C.11-12	POM	3.2111.12.000
5	Séparateur	C.11-70	PA	3.2111.70.000
6	Cuve condensée	C.11 man	polycarbonate	8.2111.84.000

Instructions d'utilisation

- Blockage simple par clavettes coniques et demi-filetages
- L'assemblage de plusieurs appareils individuels nécessite un kit KP.11
- L'assemblage de plusieurs appareils individuels avec un répartiteur plat Z.11, nécessite un kit KP.11 Z
- Elément de filtration d'après ISO 4003
- Protection métallique ne nécessitant pas d'outillage

Sèrie 1

Code de designation

F. ** *

Type

1 Raccordement

2 En option

1	**Raccordement**	
	11	G 1/4
	12	G 3/8
2	**En option**	
	B	Protection métallique
	M	Cuve métallique
	H	Cuve métallique avec niveau
	HA	Purge semi-automatique
	AM	Purge automatique

Les informations sont données à titre indicatif et sous réserve de modifications éventuelles sans préavis.

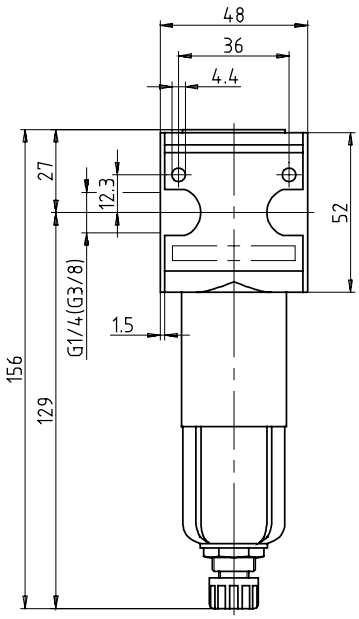

purgeur automatique

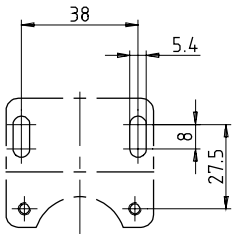

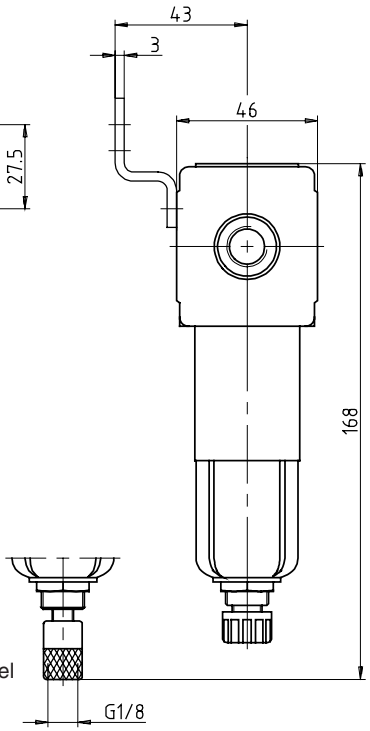

purgeur manuel

Courbes de débit

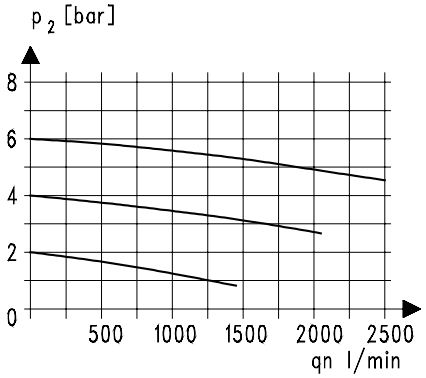

Accessoires

Purgeur automatique

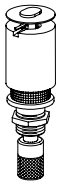

Type: AM 10

Protection métallique

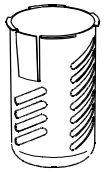

Type: C.11-45

Coude

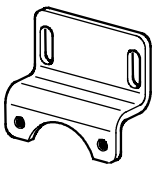

Type: ZW.11

Cuve métallique

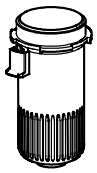

Type: BC.11 M

Cuve métallique avec niveau

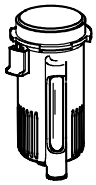

Type: BC.11 H

Les informations sont données à titre indicatif et sous réserve de modifications éventuelles sans préavis.