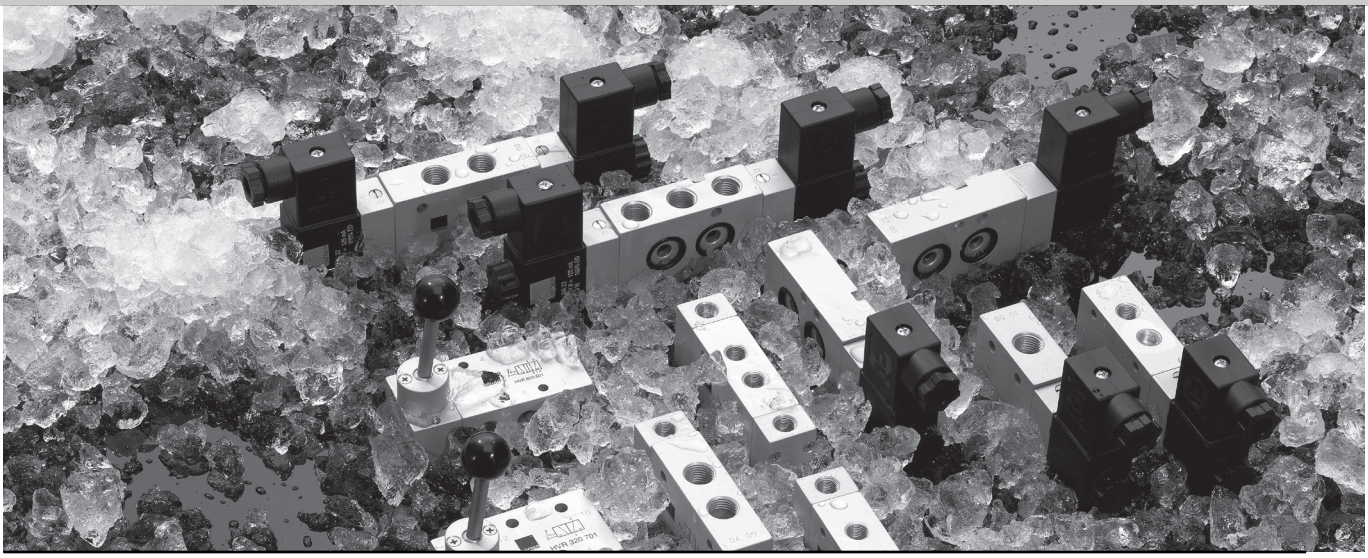

INFORMATIONS GÉNÉRALES *GENERAL INFORMATION*

Lorsque le distributeur est utilisé sous 0°C, le point de rosée doit être inférieur de 15°C minimum à la température de l'environnement.
L'air doit être parfaitement sec !
En dessous de -40°C, il faut prévoir une diminution de débit de 10 cm3/min.
Utilisez de l'air non lubrifié.

When operated below 0° C the pressure condensation point has to be at least 15° C below the temperature of environment and media. Air has to be dried !
Below - 40° C the leakage-rate of the valve can increase to 10 cm3 /min.
Use unlubricated air only.

Matériaux
Corps : Aluminium anodisé
Ressorts : Inox
Joints : NBR
Tiroir : Aluminium nickelé
Parties internes : Laiton OT58

Materials
Body : Aluminium 11S
Springs : Stainless steel
Seals : NBR
Spool : Nickel plated aluminium
Internal parts : Brass OT58

Les produits de cette série sont vendus avec les électropilotes et sans les bobines. (bobines chapitre 5)
The products of this series are available with and without electropilots coils. (electropilots coils chapter 5)

Diamètre nominal *Nominal orifice*	40l/mn à 1450l/mn
Température de travail *Temperature range*	-50°C à 50°C
Pression de travail *Working pressure*	max 10 bar *max 1 MPa*
Fluide *Fluid*	air parfaitement sec - non lubrifié *perfectly dry air*

MH 310 701 GTT

Électrodistributeur 3/2 NF monostable
rappel ressort pneumatique
raccordement G1/4"
3/2 NC solenoid valve
air spring return - G1/4"

1450l/min - 2-10 bar
Version Atex : MH 310 701 TT EX...

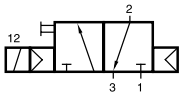

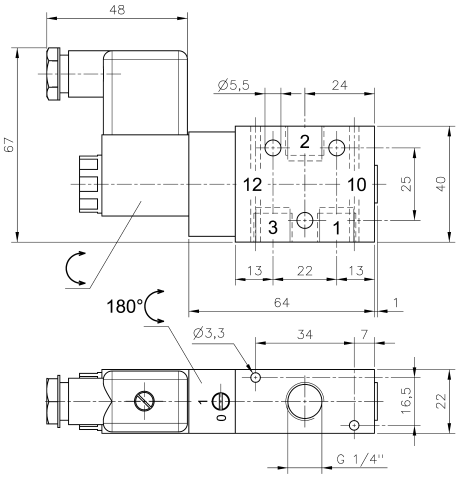

MOH 310 701 GTT

Électrodistributeur 3/2 NO monostable
rappel ressort pneumatique
raccordement G1/4"
3/2 NO solenoid valve
air spring return - G1/4"

1450l/min - 2-10 bar
Version Atex : MOH 310 501 TT EX...

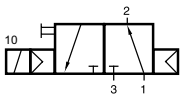

MH 320 701 TT

Électrodistributeur 3/2 bistable
rappel ressort pneumatique
raccordement G1/4"
3/2 bistable solenoid valve
G1/4"

1450l/min - 2-10 bar
Version Atex : MH 320 701 TT EX...

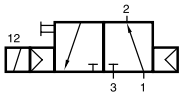

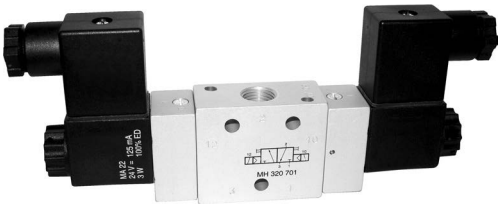

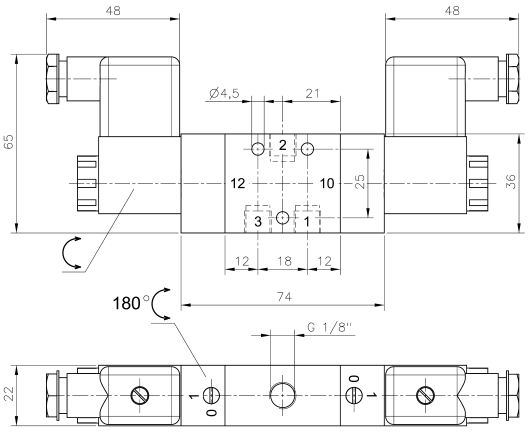

MH 510 701 GTT

Électrodistributeur 5/2 monostable
rappel ressort pneumatique
raccordement G1/4"
5/2 solenoid valve
air spring return
G1/4"

1250l/min - 2-10 bar
Version Atex : MH 510 701 GTT EX...

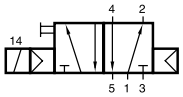

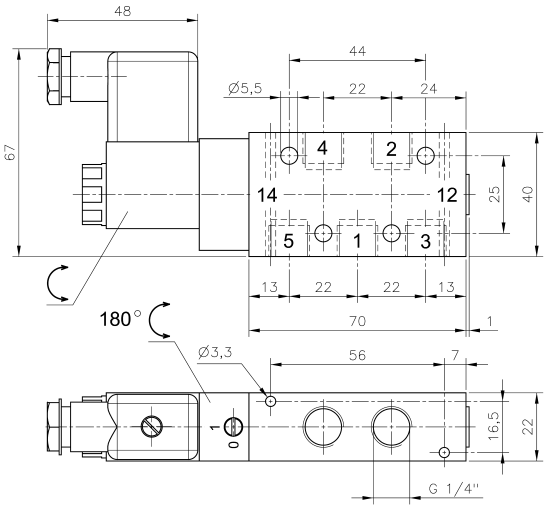

Les informations sont données à titre indicatif et sous réserve de modifications éventuelles. Photos non contractuelles.

MH 520 701 GTT

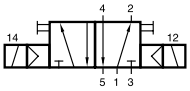

Électrodistributeur 5/2 bistable
raccordement G1/4"
5/2 double solenoid
G1/4"

1250l/min - 1-10 bar
Version Atex : MH 520 701 GTT EX...

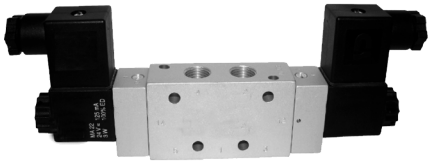

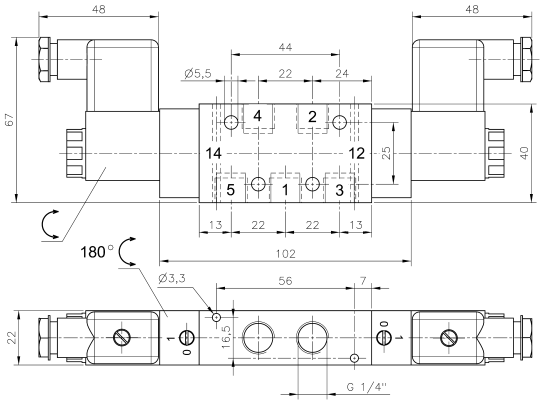

MH 531 701 GTT

Centre fermé
Closed center

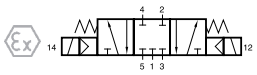

MH 532 701 GTT

Centre ouvert
Open center

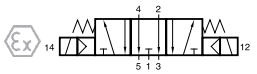

MH 533 701 GTT

Centre en pression
Pressurized center

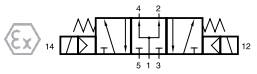

Électrodistributeur 5/3
rappel ressort au centre
raccordement G1/4"
5/3 solenoid valve
combined spring
G1/4"

1250l/min - 3-10 bar
Version Atex : MH 53* 701 GTT EX...

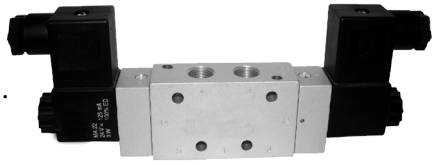

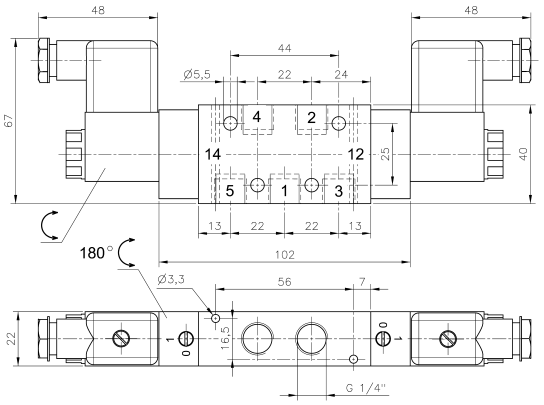

Les informations sont données à titre indicatif et sous réserve de modifications éventuelles. Photos non contractuelles.