Caractéristiques techniques / Type	DF.00	DF.01	
Filetage	G 1/8	G 1/4	
Fluides	air comprimé, gaz neutres		
Type	principe de force centrifuge		
Position de montage	vertical, purgeur dessous		
Pression initiale	Pe max. 16 bar, Pe max. 20 bar avec cuve métallique Pe min. 1,5 bar à décompression semi- et automatique		
Mailles du filtre	5 µm standard (absolu)		
Température ambiante et du fluide	max. 60 °C (autres plages de temps sur demande)		
Capacité de la cuve	max. 16 cm³		
Purge condensée	semi-automatique standard (HA4)		
Fixation	installation de conduite		
Poids	0,150 kg		

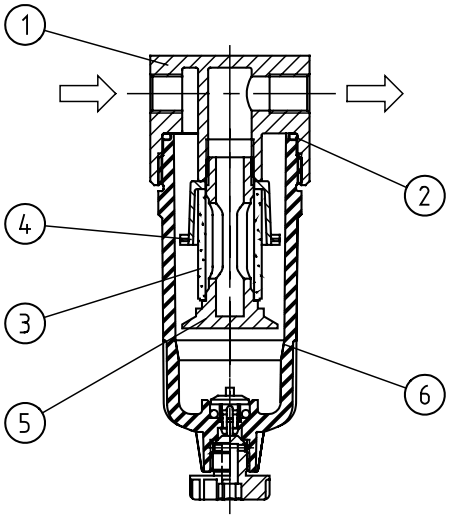

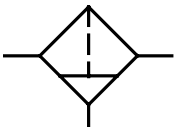

Sèrie 0

Code de designation

DF. ** *

Type

1 Raccordement

2 En option

Pièces de rechange

Nr.	designation	matières	codes
1	Corps	Z 410	---
2	Joint torique 30x2	NBR	
3	Elément filtrant 5µm	Cellpor	
4	Capuchon à ailettes	POM	
5	Support du filtre	PA	
6	Cuve condensée	Polycarbonat	

	Raccordement	
1	00	G 1/8
	01	G 1/4
	En option	
2	M	Cuve métallique Purge semi-automatique (HA3)
	AM	Purge automatique montable seulement avec le long cuve

Instructions d'utilisation

– Elément de filtration d'après ISO 4003

Les informations sont données à titre indicatif et sous réserve de modifications éventuelles sans préavis.

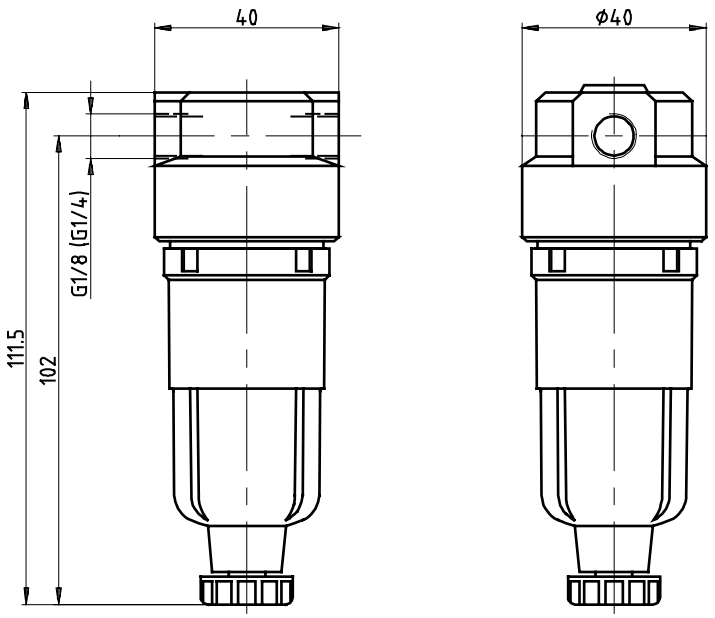

Courbes de débit

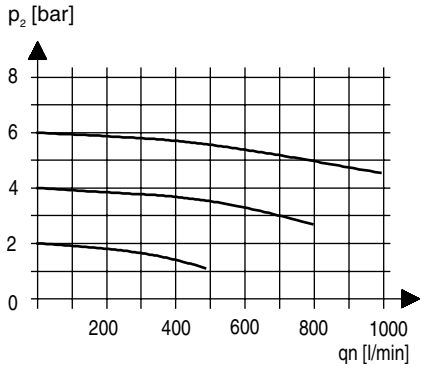

Accessoires

Cuve

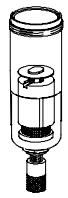

Type: C.11 AM10

Cuve

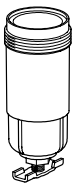

Type: C.00 M HA3