Caractéristiques techniques	C.00*G	C.01*G	
Filetage	G 1/8	G 1/4	
Type	Régulateur à membrane avec une décompression autom.,		
	principe de force centrifuge		
Position de montage	vertical, purgeur dessous		
Pression initiale	Pe max. 16 bar		
	Pe min 1,5 à décompression semi- et automatique		
Pression secondaire	Pa 0,5-10 bar standard, 0,1-3 bar, 0,2-6 bar		
Mailles du filtre	5 µm standard (absolu)		
Température du fluide			
et ambiante	max. 60°C (autres plages de temps sur demande)		
Capacité de la cuve	16 cm³ max. quantité		
Purge condensée	semi-automatiqe standard (HA4)		
Fixation	montage encastré, intérieur ø30,5; coude,		
Poids	0,280 kg, (0,385 kg verrouillable)		
	Livré avec manomètre		

Livré sans écrou de fixation.

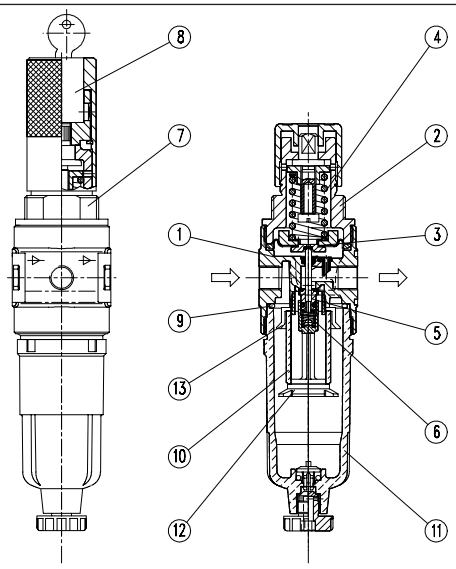

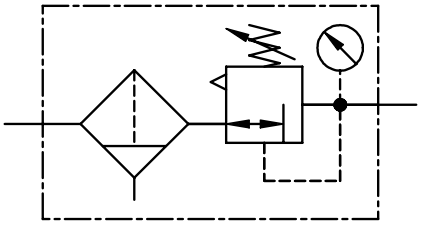

Sèrie 0

Code de designation

C. ** * *

Type | Pression secondaire

1 Raccordement | 2 En option

Pièces de rechange

Nr	designation		matières	codes
1	Corps		zinc - Z 410	
2	Capot à ressort	C.00-72	POM - Ms	
3	Membrane		NBR - Ms	
4	Ressort 0-10 bar	C.11-83	St. - en zinc	
5	Cône de réglage		NBR - Ms	
6	Ressort	DR.00-70	inox	
7	Capot à ressort verrouillable	C.11-K	POM - Al	
8	Dispositif de fermeture	C.33-52	Ms	
9	Joint torique 30 x 2		NBR	
10	Elément filtrant 5 µm	C.00-26	cellpor	
11	Cuve condensée	C.00 HA4	polycarbonate	
12	Séparateur	C.00-30	PA 6	
13	Capuchon à ailettes	F.00-6	POM	

1	**Raccordement**	
	00	G 1/8
	01	G 1/4
2	**En option**	
	S	Montage encastré
	K	Fermeture par volant à main
	B	Protection métallique
	M	Cuve métallique
		Purge semi-automatique (HA3)
		ou Purge manuel (man)
	AM	Purge automatique
		seulement cuve long et
		sans protection métallique

Instructions d'utilisation

- Blockage simple par clavettes coniques et demi-filetages
- L'assemblage de plusieurs appareils individuels nécessite un kit KP.00 (Pe max. 12 bar)
- Le barillet peut être bloqué par pression vers le bas
- Elément de filtration d'après ISO 4003

Les informations sont données à titre indicatifs et sous réserve de modifications éventuelles sans préavis.

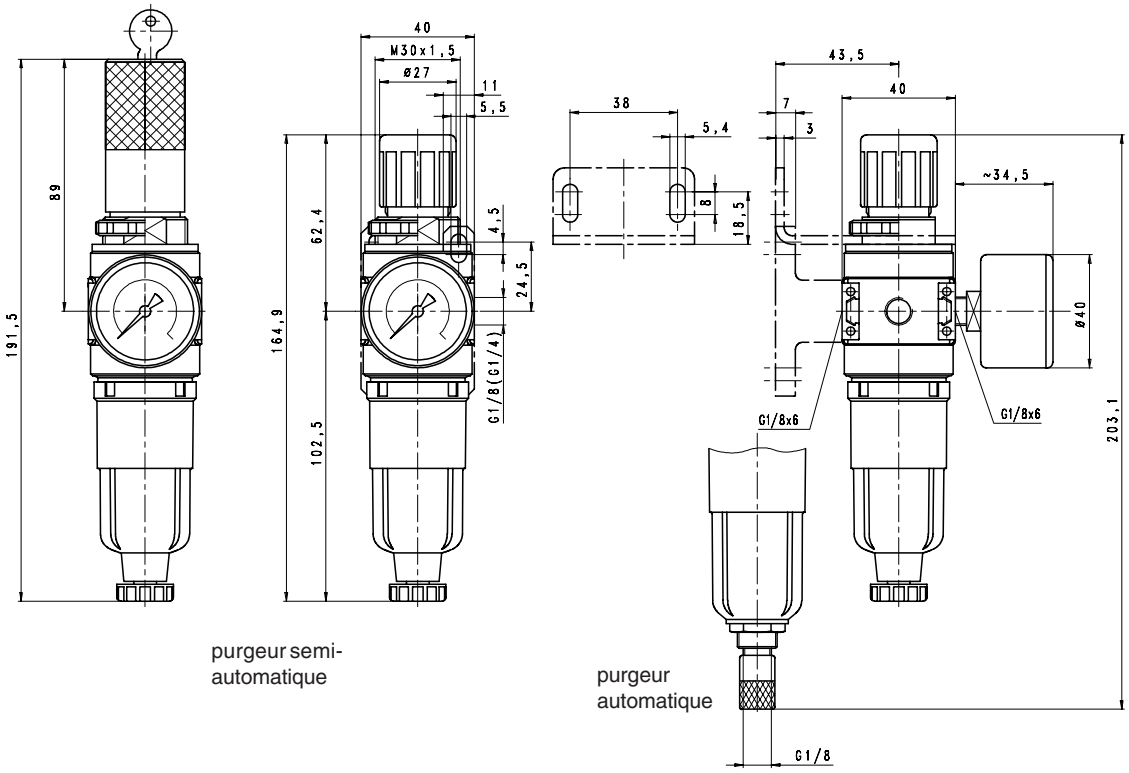

Courbes de débit

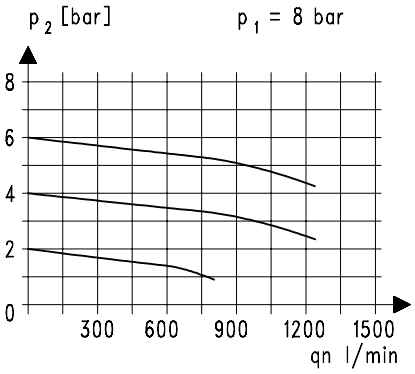

Hystérésis

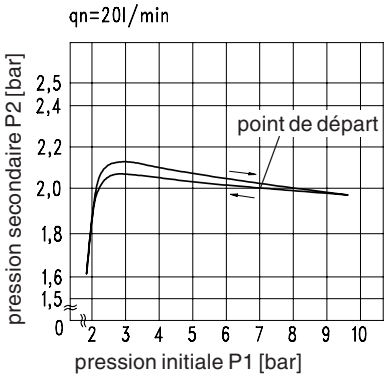

Accessoires

Coude

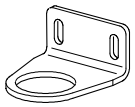

Type: MW.30

Protection métallique

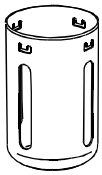

Type: C.00-45

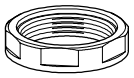

Type: C.00-34

Cuve métallique

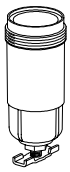

Type:C.00 M HA3
C.00 M man

Coude

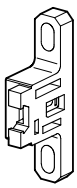

Type: ZW.00

Ressort

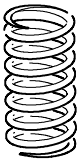

Cuve avec purgeur automatique

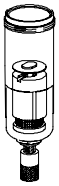

Type: C.11 AM10

Les informations sont données à titre indicatifs et sous réserve de modifications éventuelles sans préavis.