Type Caractéristiques techniques	A.54 F	A.55 F	
Filetage	G 3/4	G 1	
Fluides	air comprimé, gaz neutres		
Type	soupape à siége, funktionnement par pression secondaire		
Position de montage	indiffèrente		
Pression initiale	Pe max. 16 bar		
pression à ouverture	50% Pe (seulement pour système fermé)		
Température du fluide et ambiante	max. 60°C (autres plages de temps sur demande)		
Débit nominal	Qn12000 l/min (Pe = 6 bar, delta P = 1 bar)		
Fixation	installation de conduite, coude		
Poids	1,480 kg		

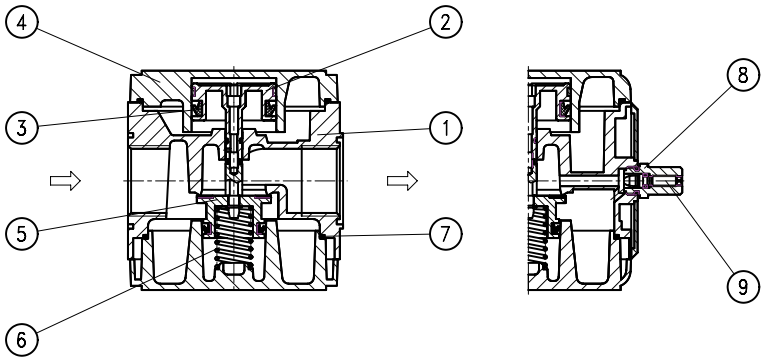

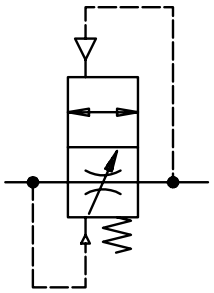

Sèrie 5

Cod de designation

A. 55 F

Type

1 Raccordement

2 En option

Pièces de re-change

Nr.	Benennung	Werkstoff	Bestell-Nr.
1	Corps	Al	---
2	Joint en U	NBR	
3	Couvercle	Al	---
4	Cône de réglage	NBR - Ms	
5	Ressort C.55-22	Niro	
6	Joint torique 81 x 2	NBR	
7	Guide de tige	Ms - NBR	---
8	Tige régulateur	Ms - NBR	---

Critères de choix: A.55 F

	Raccordement	
1	54	G 3/4
	55	G 1
	En option	
2		

Instructions d'utilisation

- Blockage simple par clavettes coniques et demi-filetages
- L'assemblage de plusieurs appareils individuels nécessite un kit KP.55
- L'assemblage de plusieurs appareils individuels avec un répartiteur plat Z.5- ou vanne à billet K.55 nécessite un kit KP.55 Z
- Le délai de remplissage est réglable au moyen d'un axe

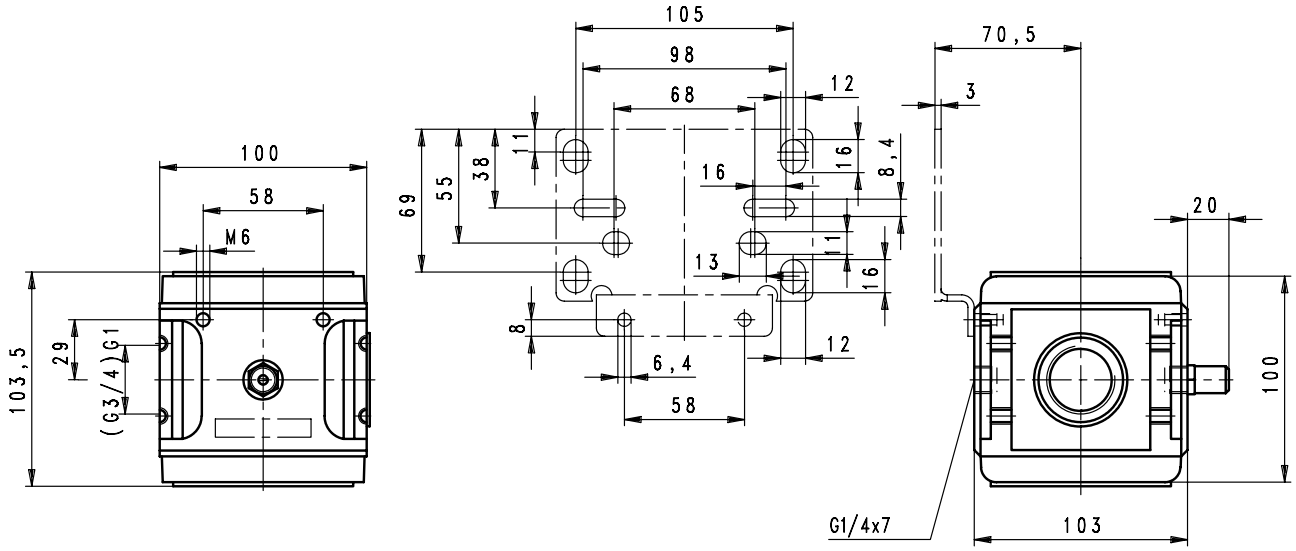

Caractéristique de remplissage A.55 F

Volume de référence V = 40 l
temps de remplissage réglable

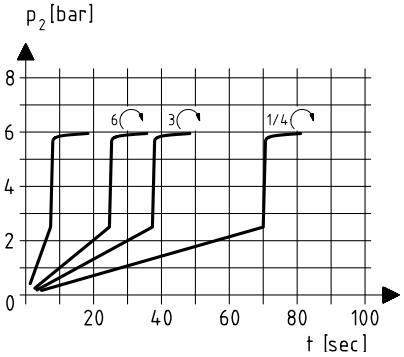

Accessoires

Coude

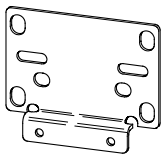

Type: ZW.55

Exemple d'application

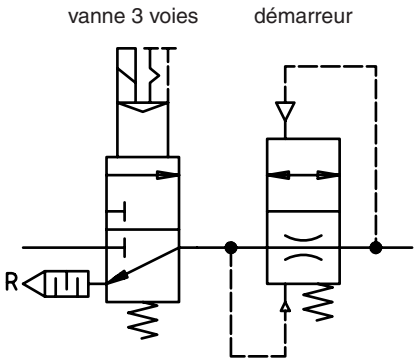

Mise en pression de l'installation par
mise en fermeture de la vanne de démarrage.
A P2 => 50% P1 le plein passage est ouvert.
Décompression via "R".