Caractéristiques techniques	A.11 F		
Filetage	G 1/4		
Type	soupape à siége, funktionnement par pression secondaire		
Position de montage	indiffèrente		
Pression initiale	Pe max.16 bar, Pe min. 2 bar		
pression secondaire	50% Pe (seulement pour système fermé)		
Température du fluide			
et ambiante	max. 60°C (autres plages de temps sur demande)		
Débit nominal	Qn 1000 l/min (Pe = 6 bar, delta P = 1 bar)		
Fixation	coude, 2 orifices de passage		
poids	0,326 kg		

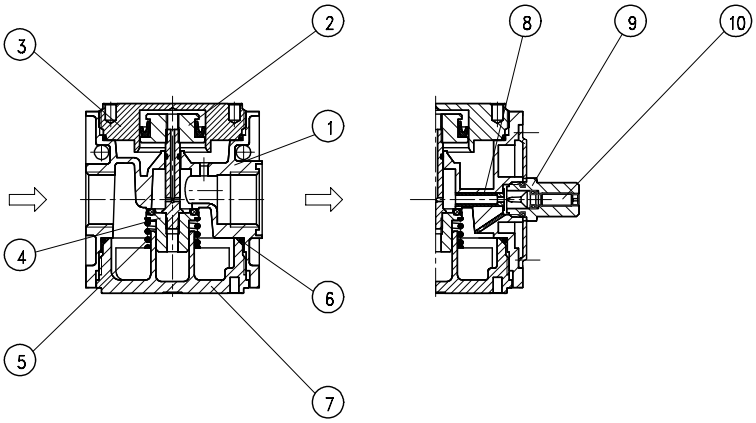

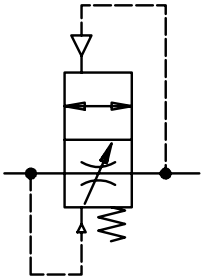

Sèrie 1

Code de designation

A.	11	F
Type		
1 Raccordement		2 En option

Pièces de rechange

Nr	designation	matières	codes
1	Corps	zinc - Z 410	---
2	Piston	Al - NBR	
3	Couvercle	Al	---
4	Cône de réglage	Ms - NBR	
5	Ressort	inox	
6	Joint torique 30 x 2	NBR	
7	Couvercle	POM	---
8	Vis à fente	Ms	---
9	Guide de fuseau	Ms - NBR	---
10	Fuseau de réglage	Ms - NBR	---

	Raccordement	
1	11	G 1/4
	En option	
2		

Instructions d'utilisation

- Blockage simple par clavettes coniques et demi-filetages
- L'assemblage de plusieurs appareils individuels nécessite un kit KP.11
- L'assemblage de plusieurs appareils individuels, avec un répartiteur plat Z.11, nécessite un kit KP.11 Z
- Le délai de remplissage est réglable au moyen d'un axe

Les informations sont données à titre indicatif et sous réserve de modifications éventuelles sans préavis.

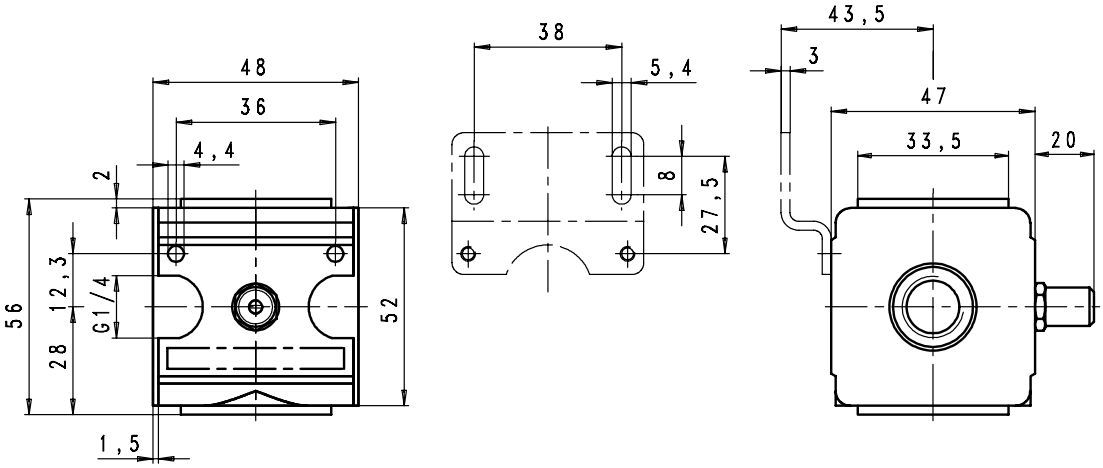

caractéristique de remplissage

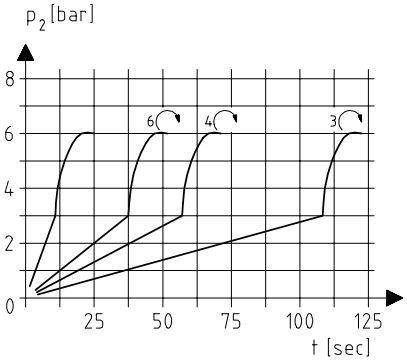

Volume de référence V = 10 l
Temps de remplissage réglable

Accessoires

Coude

Type: ZW.11

Exemple d'application

vanne 3 voies démarreur

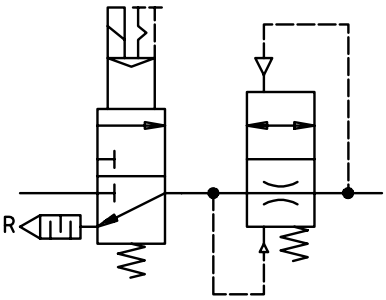

Mise en pression de l'installation par mise en fermeture de la vanne de démarrage.
A P2 ≥ 50% P1 le plein passage est ouvert.
Décompression via "R".

sopra pneumatic.com